XCTB 31.35

Artikelnummer: XCTB 31.35



ZUSÄTZLICHE INFORMATIONEN

Primär-Strom in A	50, 60, 75, 80, 100, 125, 150, 200, 250, 300, 400, 500, 600, 750
Sekundär-Strom in A	1, 5
Scheinleistung (VA)	1, 1,25, 1,5, 2,5, 5
Genauigkeitsklasse	0,2, 0,2S, 0,5, 0,5S, 1

Kategorien: XCTB - Niederspannungsstromwandler

EAN: 4061701350142 | **Bauhöhe:** field_5a7750818ce38 | **Bautiefe gesamt:** field_5a77508f8ce39 | **Bautiefe Wandler:** field_5c1614dc77628 | **Baubreite:** field_5a7750748ce37 | **Einsatz von Federzugklemmen zur Kontaktierung des Sekundaranschlusses** field_5f8c2ba6a18c4 | **Gewicht:** field_5a9fefceb3b0e | **Messung:** field_5da47878e5fb0 | **Plombierplatte:** field_5c16151ba5cd2 | **Plombierplatte 2:** field_5d442376e65ff | **Rundleiter:** field_5a7750668ce36 | **Schiene 1:** field_5def651344107 | **Schiene 2:** field_5def655a1863c | **Schnappbefestigung:** field_5c16150ea5cd1 | **Übersetzungsverhaltnis:** field_5c161489b1ec9 | **Anwendung:** Oberschwingungsmessung bis 20 kHz | **Baubreite:** 61 | **Bauhöhe:** 81 | **Bautiefe gesamt:** 53 | **Einsatz von Federzugklemmen zur Kontaktierung des Sekundaranschlusses:** Ja | **Rundleiter:** 26 | **Schiene 1:** 30x10 | **Schiene 2:** 2x20x5 |

VARIATIONEN

Bild	Artikelnummer	Stock Status	Stock Quantity	Beschreibung	Primär-Strom in A	Sekundär-Strom in A	Scheinleistung (VA)	Genauigkeitsklasse	Preis
	51-0079	Nicht vorrätig		Bitte hierzu anfragen!	250	5	5	0,2S	0,01 €
	51-0001				60	5	1,25	1	101,80 €
	51-0002				75	5	2,5	1	101,80 €
	51-0003				80	5	2,5	1	101,80 €
	51-0004				100	5	2,5	1	101,80 €
	51-0005				125	5	2,5	1	101,80 €
	51-0006				150	5	5	1	101,80 €
	51-0007				200	5	5	1	101,80 €
	51-0008				250	5	5	1	101,80 €

Bild	Artikelnummer	Stock Status	Stock Quantity	Beschreibung	Primär-Strom in A	Sekundär-Strom in A	Scheinleistung (VA)	Genauigkeitsklasse	Preis
	51-0009				300	5	5	1	101,80 €
	51-0010				400	5	5	1	101,80 €
	51-0011				500	5	5	1	101,80 €
	51-0012				600	5	5	1	101,80 €
	51-0013				750	5	5	1	101,80 €
	51-0014				100	5	1,5	0,5	123,50 €
	51-0015				100	5	2,5	0,5	123,50 €
	51-0016				125	5	1	0,5	123,50 €
	51-0017				125	5	1,5	0,5	123,50 €

Bild	Artikelnummer	Stock Status	Stock Quantity	Beschreibung	Primär-Strom in A	Sekundär-Strom in A	Scheinleistung (VA)	Genauigkeitsklasse	Preis
	51-0018				125	5	2,5	0,5	123,50 €
	51-0019				150	5	1,5	0,5	123,50 €
	51-0020				150	5	2,5	0,5	123,50 €
	51-0021				200	5	1,5	0,5	123,50 €
	51-0022				200	5	2,5	0,5	123,50 €
	51-0023				200	5	5	0,5	123,50 €
	51-0024				250	5	2,5	0,5	123,50 €
	51-0025				250	5	5	0,5	123,50 €
	51-0026				300	5	2,5	0,5	123,50 €

Bild	Artikelnummer	Stock Status	Stock Quantity	Beschreibung	Primär-Strom in A	Sekundär-Strom in A	Scheinleistung (VA)	Genauigkeitsklasse	Preis
	51-0027				300	5	5	0,5	123,50 €
	51-0028				400	5	5	0,5	123,50 €
	51-0029				500	5	2,5	0,5	123,50 €
	51-0030				500	5	5	0,5	123,50 €
	51-0031				600	5	5	0,5	123,50 €
	51-0032				750	5	5	0,5	123,50 €
	51-0033				100	5	1,5	0,5S	179,80 €
	51-0034				100	5	2,5	0,5S	179,80 €
	51-0035				125	5	1	0,5S	179,80 €

Bild	Artikelnummer	Stock Status	Stock Quantity	Beschreibung	Primär-Strom in A	Sekundär-Strom in A	Scheinleistung (VA)	Genauigkeitsklasse	Preis
	51-0036				125	5	1,5	0,5S	179,80 €
	51-0037				125	5	2,5	0,5S	179,80 €
	51-0038				150	5	1,5	0,5S	179,80 €
	51-0039				150	5	2,5	0,5S	179,80 €
	51-0040				200	5	1,5	0,5S	152,00 €
	51-0041				200	5	2,5	0,5S	152,00 €
	51-0042				200	5	5	0,5S	179,80 €
	51-0043				250	5	2,5	0,5S	151,90 €
	51-0044				250	5	5	0,5S	179,80 €

Bild	Artikelnummer	Stock Status	Stock Quantity	Beschreibung	Primär-Strom in A	Sekundär-Strom in A	Scheinleistung (VA)	Genauigkeitsklasse	Preis
	51-0045				300	5	2,5	0,5S	151,90 €
	51-0046				300	5	5	0,5S	179,80 €
	51-0047				400	5	5	0,5S	152,00 €
	51-0048				500	5	2,5	0,5S	152,00 €
	51-0049				500	5	5	0,5S	152,00 €
	51-0050				600	5	5	0,5S	152,00 €
	51-0051				750	5	5	0,5S	152,00 €
	51-0052				100	5	1,5	0,2	194,80 €
	51-0053				125	5	1	0,2	194,80 €

Bild	Artikelnummer	Stock Status	Stock Quantity	Beschreibung	Primär-Strom in A	Sekundär-Strom in A	Scheinleistung (VA)	Genauigkeitsklasse	Preis
	51-0054				125	5	1,5	0,2	194,80 €
	51-0055				150	5	1,5	0,2	194,80 €
	51-0056				200	5	1,5	0,2	188,80 €
	51-0057				200	5	2,5	0,2	188,80 €
	51-0058				250	5	2,5	0,2	188,80 €
	51-0059				250	5	5	0,2	188,80 €
	51-0060				300	5	2,5	0,2	188,80 €
	51-0061				300	5	5	0,2	188,80 €
	51-0062				400	5	5	0,2	188,80 €

Bild	Artikelnummer	Stock Status	Stock Quantity	Beschreibung	Primär-Strom in A	Sekundär-Strom in A	Scheinleistung (VA)	Genauigkeitsklasse	Preis
	51-0063				500	5	2,5	0,2	161,00 €
	51-0064				500	5	5	0,2	161,00 €
	51-0065				600	5	5	0,2	161,00 €
	51-0066				750	5	5	0,2	161,00 €
	51-0067				125	5	1	0,2S	204,10 €
	51-0068				125	5	1,5	0,2S	204,10 €
	51-0069				150	5	1,5	0,2S	204,10 €
	51-0070				200	5	1,5	0,2S	204,10 €
	51-0071				250	5	2,5	0,2S	204,10 €

Bild	Artikelnummer	Stock Status	Stock Quantity	Beschreibung	Primär-Strom in A	Sekundär-Strom in A	Scheinleistung (VA)	Genauigkeitsklasse	Preis
	51-0072				300	5	2,5	0,2S	198,10 €
	51-0073				300	5	5	0,2S	198,10 €
	51-0074				400	5	5	0,2S	198,10 €
	51-0075				500	5	2,5	0,2S	198,10 €
	51-0076				500	5	5	0,2S	198,10 €
	51-0077				600	5	5	0,2S	170,40 €
	51-0078				750	5	5	0,2S	170,40 €
	51-2001				50	1	0,5	1	108,20 €
	51-2002				60	1	1,25	1	108,20 €

Bild	Artikelnummer	Stock Status	Stock Quantity	Beschreibung	Primär-Strom in A	Sekundär-Strom in A	Scheinleistung (VA)	Genauigkeitsklasse	Preis
	51-2003				75	1	2,5	1	108,20 €
	51-2004				80	1	2,5	1	108,20 €
	51-2005				100	1	2,5	1	108,20 €
	51-2006				125	1	2,5	1	108,20 €
	51-2007				150	1	5	1	108,20 €
	51-2008				200	1	5	1	108,20 €
	51-2009				250	1	5	1	108,20 €
	51-2010				300	1	5	1	108,20 €
	51-2011				400	1	5	1	108,20 €

Bild	Artikelnummer	Stock Status	Stock Quantity	Beschreibung	Primär-Strom in A	Sekundär-Strom in A	Scheinleistung (VA)	Genauigkeitsklasse	Preis
	51-2012				500	1	5	1	108,20 €
	51-2013				600	1	5	1	108,20 €
	51-2014				750	1	5	1	102,20 €
	51-2015				100	1	1,5	0,5	135,50 €
	51-2016				100	1	2,5	0,5	135,50 €
	51-2017				125	1	1	0,5	135,50 €
	51-2018				125	1	1,5	0,5	135,50 €
	51-2019				125	1	2,5	0,5	135,50 €
	51-2020				150	1	1,5	0,5	135,50 €

Bild	Artikelnummer	Stock Status	Stock Quantity	Beschreibung	Primär-Strom in A	Sekundär-Strom in A	Scheinleistung (VA)	Genauigkeitsklasse	Preis
	51-2021				150	1	2,5	0,5	135,50 €
	51-2022				200	1	1,5	0,5	135,50 €
	51-2023				200	1	2,5	0,5	135,50 €
	51-2024				200	1	5	0,5	135,50 €
	51-2025				250	1	2,5	0,5	135,50 €
	51-2026				250	1	5	0,5	135,50 €
	51-2027				300	1	2,5	0,5	135,50 €
	51-2028				300	1	5	0,5	135,50 €
	51-2029				400	1	5	0,5	135,50 €

Bild	Artikelnummer	Stock Status	Stock Quantity	Beschreibung	Primär-Strom in A	Sekundär-Strom in A	Scheinleistung (VA)	Genauigkeitsklasse	Preis
	51-2030				500	1	2,5	0,5	135,50 €
	51-2031				500	1	5	0,5	135,50 €
	51-2032				600	1	5	0,5	135,50 €
	51-2033				750	1	5	0,5	135,50 €
	51-2037				125	1	1,5	0,5S	189,30 €
	51-2034				100	1	1,5	0,5S	189,30 €
	51-2035				100	1	2,5	0,5S	189,30 €
	51-2036				125	1	1	0,5S	189,30 €
	51-2038				125	1	2,5	0,5S	189,30 €

Bild	Artikelnummer	Stock Status	Stock Quantity	Beschreibung	Primär-Strom in A	Sekundär-Strom in A	Scheinleistung (VA)	Genauigkeitsklasse	Preis
	51-2039				150	1	1,5	0,5S	159,60 €
	51-2040				150	1	2,5	0,5S	189,30 €
	51-2041				200	1	1,5	0,5S	159,60 €
	51-2042				200	1	2,5	0,5S	159,60 €
	51-2043				200	1	5	0,5S	189,30 €
	51-2047				300	1	5	0,5S	189,30 €
	51-2044				250	1	2,5	0,5S	159,60 €
	51-2045				250	1	5	0,5S	189,30 €
	51-2046				300	1	2,5	0,5S	159,60 €

Bild	Artikelnummer	Stock Status	Stock Quantity	Beschreibung	Primär-Strom in A	Sekundär-Strom in A	Scheinleistung (VA)	Genauigkeitsklasse	Preis
	51-2048				400	1	5	0,5S	159,60 €
	51-2052				750	1	5	0,5S	159,60 €
	51-2049				500	1	2,5	0,5S	159,60 €
	51-2050				500	1	5	0,5S	159,60 €
	51-2051				600	1	5	0,5S	159,60 €
	51-2053				100	1	1,5	0,2	204,30 €
	51-2054				125	1	1	0,2	204,30 €
	51-2058				200	1	2,5	0,2	196,10 €
	51-2055				125	1	1,5	0,2	204,30 €

Bild	Artikelnummer	Stock Status	Stock Quantity	Beschreibung	Primär-Strom in A	Sekundär-Strom in A	Scheinleistung (VA)	Genauigkeitsklasse	Preis
	51-2056				150	1	1,5	0,2	204,30 €
	51-2057				200	1	1,5	0,2	196,10 €
	51-2059				250	1	2,5	0,2	196,10 €
	51-2060				300	1	2,5	0,2	196,10 €
	51-2064				500	1	5	0,2	96,50 €
	51-2061				300	1	5	0,2	196,10 €
	51-2062				400	1	5	0,2	196,10 €
	51-2063				500	1	2,5	0,2	96,50 €
	51-2065				600	1	5	0,2	96,50 €

Bild	Artikelnummer	Stock Status	Stock Quantity	Beschreibung	Primär-Strom in A	Sekundär-Strom in A	Scheinleistung (VA)	Genauigkeitsklasse	Preis
	51-2066				750	1	5	0,2	96,50 €
	51-2070				200	1	2,5	0,2S	205,50 €
	51-2067				125	1	1	0,2S	211,50 €
	51-2068				150	1	1,5	0,2S	211,50 €
	51-2069				200	1	1,5	0,2S	205,50 €
	51-2071				250	1	2,5	0,2S	205,50 €
	51-2072				300	1	2,5	0,2S	205,50 €
	51-2073				400	1	5	0,2S	205,50 €
	51-2074				500	1	2,5	0,2S	205,50 €

Bild	Artikelnummer	Stock Status	Stock Quantity	Beschreibung	Primär-Strom in A	Sekundär-Strom in A	Scheinleistung (VA)	Genauigkeitsklasse	Preis
	51-2075				600	1	5	0,2S	205,50 €
	51-2076				750	1	5	0,2S	205,50 €

GALLERY IMAGES

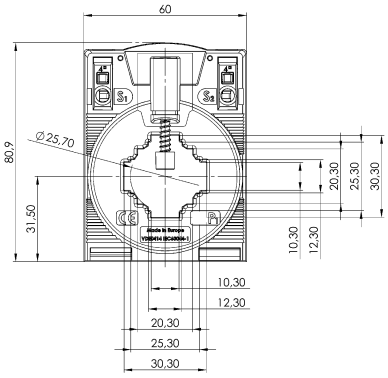

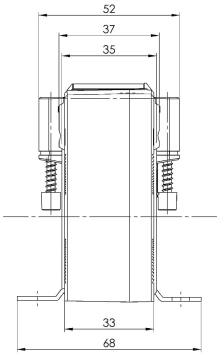

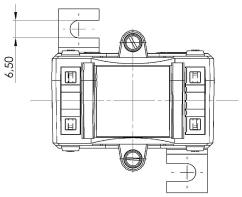

BESCHREIBUNG

- **Nenndauerstrom I_{cth}: 1,2 x I_{pr}**
- **Nennkurzzeitstrom I_{th}: 60 x I_{pr}, 1 Sek.**
- **Betriebsspannung U_m: 1,2 kV**
- **Isolationsprüfspannung: 6 kV, U_{eff}, 50 Hz, 1 Min.**
- **Betriebsstoßspannung: 12 kV, 1.2/50 µs**
- **Nenn-Frequenz: 50/60 Hz**
- **Isolierstoffklasse: E**

ZUSÄTZLICHE INFORMATIONEN

Primär-Strom in A	50, 60, 75, 80, 100, 125, 150, 200, 250, 300, 400, 500, 600, 750
Sekundär-Strom in A	1, 5
Scheinleistung (VA)	1, 1,25, 1,5, 2,5, 5
Genauigkeitsklasse	0,2, 0,2S, 0,5, 0,5S, 1