WSK 70.6N

Artikelnummer: WSK 70.6N



ZUSÄTZLICHE INFORMATIONEN

Primär-Strom in A	25, 30, 40, 50, 60, 75, 80, 100
Sekundär-Strom in A	1, 5
Scheinleistung (VA)	2,5, 5, 10, 15
Genauigkeitsklasse	0,5, 1

Kategorien: WSK – Wickelstromwandler

EAN: 4061701220735 | **Bauhöhe:** field_5a7750818ce38 | **Bautiefe gesamt:** field_5a77508f8ce39 | **Bautiefe Wandler:** field_5c1614dc77628 | **Baubreite:** field_5a7750748ce37 | **Einsatz von Federzugklemmen zur Kontaktierung des Sekundaranschlusses** field_5f8c2ba6a18c4 | **Gewicht:** field_5a9fefceb3b0e | **Messung:** field_5da47878e5fb0 | **Plombierplatte:** field_5c16151ba5cd2 | **Plombierplatte 2:** field_5d442376e65ff | **Rundleiter:** field_5a7750668ce36 | **Schiene 1:** field_5def651344107 | **Schiene 2:** field_5def655a1863c | **Schnappbefestigung:** field_5c16150ea5cd1 | **Übersetzungsverhaltnis:** field_5c161489b1ec9 | **Anwendung:** Industrie-Messung | **Baubreite:** 136 | **Bauhöhe:** 88,5 | **Bautiefe gesamt:** 60 |

VARIATIONEN

Bild	Artikelnummer	Stock Status	Stock Quantity	Beschreibung	Primär-Strom in A	Sekundär-Strom in A	Scheinleistung (VA)	Genauigkeitsklasse	Preis
	89249				25	1	10	1	110,40 €
	89250				25	1	15	1	118,00 €
	89011				25	5	2,5	0,5	103,00 €
	89012				25	5	5	0,5	112,30 €
	89013				25	5	10	0,5	121,60 €
	89015				30	5	2,5	0,5	103,00 €
	89016				30	5	5	0,5	112,30 €
	89017				30	5	10	0,5	121,60 €
	89019				40	5	2,5	0,5	103,00 €

Bild	Artikelnummer	Stock Status	Stock Quantity	Beschreibung	Primär-Strom in A	Sekundär-Strom in A	Scheinleistung (VA)	Genauigkeitsklasse	Preis
	89020				40	5	5	0,5	112,30 €
	89021				40	5	10	0,5	121,60 €
	89023				50	5	2,5	0,5	103,00 €
	89024				50	5	5	0,5	112,30 €
	89025				50	5	10	0,5	121,60 €
	89027				60	5	2,5	0,5	103,00 €
	89028				60	5	5	0,5	112,30 €
	89029				60	5	10	0,5	121,60 €
	89031				75	5	2,5	0,5	103,00 €

Bild	Artikelnummer	Stock Status	Stock Quantity	Beschreibung	Primär-Strom in A	Sekundär-Strom in A	Scheinleistung (VA)	Genauigkeitsklasse	Preis
	89032				75	5	5	0,5	112,30 €
	89033				75	5	10	0,5	121,60 €
	89035				80	5	2,5	0,5	103,00 €
	89036				80	5	5	0,5	112,30 €
	89037				80	5	10	0,5	121,60 €
	89039				100	5	2,5	0,5	103,00 €
	89040				100	5	5	0,5	112,30 €
	89041				100	5	10	0,5	121,60 €
	89047				25	5	2,5	1	79,40 €

Bild	Artikelnummer	Stock Status	Stock Quantity	Beschreibung	Primär-Strom in A	Sekundär-Strom in A	Scheinleistung (VA)	Genauigkeitsklasse	Preis
	89048				25	5	5	1	93,60 €
	89049				25	5	10	1	103,00 €
	89051				30	5	2,5	1	79,40 €
	89052				30	5	5	1	93,60 €
	89053				30	5	10	1	103,00 €
	89054				30	5	15	1	110,40 €
	89055				40	5	2,5	1	79,40 €
	89056				40	5	5	1	93,60 €
	89057				40	5	10	1	103,00 €

Bild	Artikelnummer	Stock Status	Stock Quantity	Beschreibung	Primär-Strom in A	Sekundär-Strom in A	Scheinleistung (VA)	Genauigkeitsklasse	Preis
	89058				40	5	15	1	110,40 €
	89059				50	5	2,5	1	79,40 €
	89060				50	5	5	1	93,60 €
	89061				50	5	10	1	103,00 €
	89062				50	5	15	1	110,40 €
	89063				60	5	2,5	1	79,40 €
	89064				60	5	5	1	93,60 €
	89065				60	5	10	1	103,00 €
	89066				60	5	15	1	110,40 €

Bild	Artikelnummer	Stock Status	Stock Quantity	Beschreibung	Primär-Strom in A	Sekundär-Strom in A	Scheinleistung (VA)	Genauigkeitsklasse	Preis
	89067				75	5	2,5	1	79,40 €
	89068				75	5	5	1	93,60 €
	89069				75	5	10	1	103,00 €
	89070				75	5	15	1	110,40 €
	89071				80	5	2,5	1	79,40 €
	89072				80	5	5	1	93,60 €
	89073				80	5	10	1	103,00 €
	89074				80	5	15	1	110,40 €
	89075				100	5	2,5	1	84,20 €

Bild	Artikelnummer	Stock Status	Stock Quantity	Beschreibung	Primär-Strom in A	Sekundär-Strom in A	Scheinleistung (VA)	Genauigkeitsklasse	Preis
	89076				100	5	5	1	98,10 €
	89077				100	5	10	1	107,40 €
	89211				25	1	2,5	0,5	110,40 €
	89078				100	5	15	1	112,30 €
	89212				25	1	5	0,5	119,70 €
	89213				25	1	10	0,5	129,10 €
	89215				30	1	2,5	0,5	110,40 €
	89216				30	1	5	0,5	119,70 €
	89217				30	1	10	0,5	129,10 €

Bild	Artikelnummer	Stock Status	Stock Quantity	Beschreibung	Primär-Strom in A	Sekundär-Strom in A	Scheinleistung (VA)	Genauigkeitsklasse	Preis
	89219				40	1	2,5	0,5	110,40 €
	89220				40	1	5	0,5	119,70 €
	89221				40	1	10	0,5	129,10 €
	89223				50	1	2,5	0,5	110,40 €
	89224				50	1	5	0,5	119,70 €
	89225				50	1	10	0,5	129,10 €
	89227				60	1	2,5	0,5	110,40 €
	89228				60	1	5	0,5	119,70 €
	89229				60	1	10	0,5	129,10 €

Bild	Artikelnummer	Stock Status	Stock Quantity	Beschreibung	Primär-Strom in A	Sekundär-Strom in A	Scheinleistung (VA)	Genauigkeitsklasse	Preis
	89231				75	1	2,5	0,5	110,40 €
	89232				75	1	5	0,5	119,70 €
	89233				75	1	10	0,5	129,10 €
	89235				80	1	2,5	0,5	110,40 €
	89236				80	1	5	0,5	119,70 €
	89237				80	1	10	0,5	129,10 €
	89239				100	1	2,5	0,5	110,40 €
	89240				100	1	5	0,5	119,70 €
	89241				100	1	10	0,5	129,10 €

Bild	Artikelnummer	Stock Status	Stock Quantity	Beschreibung	Primär-Strom in A	Sekundär-Strom in A	Scheinleistung (VA)	Genauigkeitsklasse	Preis
	89247				25	1	2,5	1	87,00 €
	89248				25	1	5	1	100,90 €
	89251				30	1	2,5	1	87,00 €
	89252				30	1	5	1	100,90 €
	89253				30	1	10	1	110,40 €
	89254				30	1	15	1	118,00 €
	89255				40	1	2,5	1	87,00 €
	89256				40	1	5	1	100,90 €
	89257				40	1	10	1	110,40 €

Bild	Artikelnummer	Stock Status	Stock Quantity	Beschreibung	Primär-Strom in A	Sekundär-Strom in A	Scheinleistung (VA)	Genauigkeitsklasse	Preis
	89258				40	1	15	1	118,00 €
	89259				50	1	2,5	1	87,00 €
	89260				50	1	5	1	100,90 €
	89261				50	1	10	1	110,40 €
	89262				50	1	15	1	118,00 €
	89263				60	1	2,5	1	87,00 €
	89264				60	1	5	1	100,90 €
	89265				60	1	10	1	110,40 €
	89266				60	1	15	1	118,00 €

Bild	Artikelnummer	Stock Status	Stock Quantity	Beschreibung	Primär-Strom in A	Sekundär-Strom in A	Scheinleistung (VA)	Genauigkeitsklasse	Preis
	89267				75	1	2,5	1	87,00 €
	89268				75	1	5	1	100,90 €
	89269				75	1	10	1	110,40 €
	89270				75	1	15	1	118,00 €
	89271				80	1	2,5	1	87,00 €
	89272				80	1	5	1	100,90 €
	89273				80	1	10	1	110,40 €
	89274				80	1	15	1	118,00 €
	89275				100	1	2,5	1	91,70 €

Bild	Artikelnummer	Stock Status	Stock Quantity	Beschreibung	Primär-Strom in A	Sekundär-Strom in A	Scheinleistung (VA)	Genauigkeitsklasse	Preis
	89276				100	1	5	1	105,50 €
	89277				100	1	10	1	115,10 €
	89278				100	1	15	1	119,70 €

GALLERY IMAGES

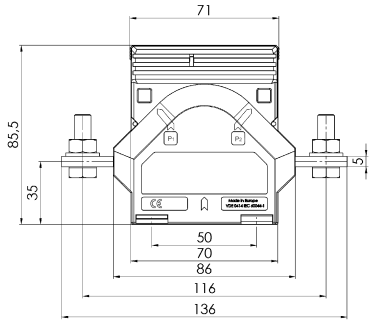

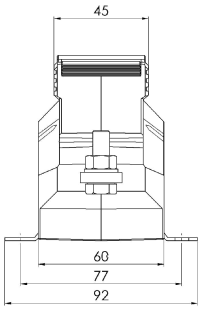

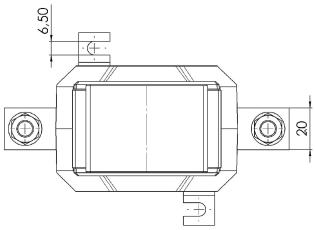

BESCHREIBUNG

- **Nenndauerstrom I_{cth}: 1,0 x I_{pr}**
- **Nennkurzzeitstrom I_{th}: 40 x I_{pr}, 1 Sek.**
- **Betriebsspannung U_m: 0,72 kV**
- **Isolationsprüfspannung: 3 kV, U_{eff}, 50 Hz, 1 Min.**
- **Nenn-Frequenz: 50 Hz**
- **Isolierstoffklasse: E**

ZUSÄTZLICHE INFORMATIONEN

Primär-Strom in A	25, 30, 40, 50, 60, 75, 80, 100
Sekundär-Strom in A	1, 5
Scheinleistung (VA)	2,5, 5, 10, 15
Genauigkeitsklasse	0,5, 1