WSK 70.6

Artikelnummer: WSK 70.6



ZUSÄTZLICHE INFORMATIONEN

Primär-Strom in A	25, 30, 40, 50, 60, 75, 80, 100, 125
Sekundär-Strom in A	1, 5
Scheinleistung (VA)	2,5, 5, 10
Genauigkeitsklasse	0,5, 1

Kategorien: WSK – Wickelstromwandler

EAN: 4061701105582 | **Bauhöhe:** field_5a7750818ce38 | **Bautiefe gesamt:** field_5a77508f8ce39 | **Bautiefe Wandler:** field_5c1614dc77628 | **Baubreite:** field_5a7750748ce37 | **Einsatz von Federzugklemmen zur Kontaktierung des Sekundaranschlusses** field_5f8c2ba6a18c4 | **Gewicht:** field_5a9fefceb3b0e | **Messung:** field_5da47878e5fb0 | **Plombierplatte:** field_5c16151ba5cd2 | **Plombierplatte 2:** field_5d442376e65ff | **Rundleiter:** field_5a7750668ce36 | **Schiene 1:** field_5def651344107 | **Schiene 2:** field_5def655a1863c | **Schnappbefestigung:** field_5c16150ea5cd1 | **Übersetzungsverhaltnis:** field_5c161489b1ec9 | **Anwendung:** Industrie-Messung | **Baubreite:** 60 | **Bauhöhe:** 85 | **Bautiefe gesamt:** 70 |

VARIATIONEN

Bild	Artikelnummer	Stock Status	Stock Quantity	Beschreibung	Primär-Strom in A	Sekundär-Strom in A	Scheinleistung (VA)	Genauigkeitsklasse	Preis
	32211				25	1	2,5	0,5	0,01 €
	32238				25	1	2,5	1	0,01 €
	32011				25	5	2,5	0,5	0,01 €
	32013				25	5	10	0,5	121,60 €
	32016				30	5	10	0,5	121,60 €
	32017				40	5	2,5	0,5	103,00 €
	32018				40	5	5	0,5	112,30 €
	32019				40	5	10	0,5	121,20 €
	32020				50	5	2,5	0,5	103,00 €

Bild	Artikelnummer	Stock Status	Stock Quantity	Beschreibung	Primär-Strom in A	Sekundär-Strom in A	Scheinleistung (VA)	Genauigkeitsklasse	Preis
	32021				50	5	5	0,5	112,30 €
	32022				50	5	10	0,5	121,60 €
	32023				60	5	2,5	0,5	103,00 €
	32024				60	5	5	0,5	112,30 €
	32025				60	5	10	0,5	121,20 €
	32026				75	5	2,5	0,5	103,00 €
	32027				75	5	5	0,5	112,30 €
	32028				75	5	10	0,5	121,60 €
	32029				80	5	2,5	0,5	103,00 €

Bild	Artikelnummer	Stock Status	Stock Quantity	Beschreibung	Primär-Strom in A	Sekundär-Strom in A	Scheinleistung (VA)	Genauigkeitsklasse	Preis
	32030				80	5	5	0,5	112,30 €
	32031				80	5	10	0,5	121,60 €
	32032				100	5	2,5	0,5	103,00 €
	32033				100	5	5	0,5	112,30 €
	32034				100	5	10	0,5	121,60 €
	32038				25	5	2,5	1	79,40 €
	32051				50	5	5	1	0,01 €
	32055				60	5	5	1	93,60 €
	32056				60	5	10	1	103,00 €

Bild	Artikelnummer	Stock Status	Stock Quantity	Beschreibung	Primär-Strom in A	Sekundär-Strom in A	Scheinleistung (VA)	Genauigkeitsklasse	Preis
	32063				80	5	5	1	93,60 €
	32068				100	5	10	1	107,40 €
	32075				125	5	10	0,5	119,00 €
	32213				25	1	10	0,5	129,10 €
	32216				30	1	10	0,5	129,10 €
	32219				40	1	10	0,5	129,10 €
	32222				50	1	10	0,5	129,10 €
	32225				60	1	10	0,5	129,10 €
	32228				75	1	10	0,5	128,70 €

Bild	Artikelnummer	Stock Status	Stock Quantity	Beschreibung	Primär-Strom in A	Sekundär-Strom in A	Scheinleistung (VA)	Genauigkeitsklasse	Preis
	32234				100	1	10	0,5	129,10 €
	32247				40	1	5	1	100,90 €
	32248				40	1	10	1	110,40 €
	32251				50	1	5	1	100,90 €
	32252				50	1	10	1	110,40 €
	32254				60	1	2,5	1	87,00 €
	32268				100	1	10	1	115,10 €

GALLERY IMAGES

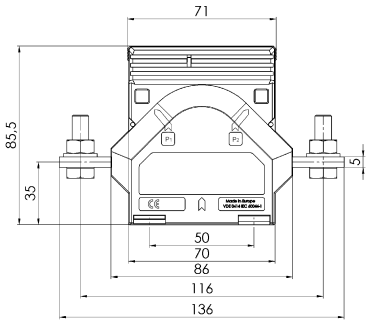

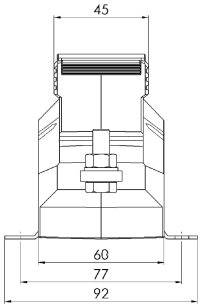

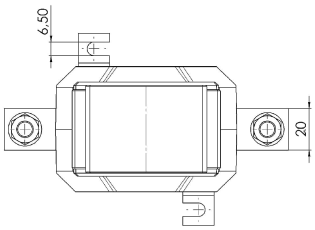

BESCHREIBUNG

- **Nenndauerstrom I_{cth}: 1,0 x I_{pr}**
- **Nennkurzzeitstrom I_{th}: 40 x I_{pr}, 1 Sek.**
- **Betriebsspannung U_m: 0,72 kV**
- **Isolationsprüfspannung: 3 kV, U_{eff}, 50 Hz, 1 Min.**
- **Nenn-Frequenz: 50 Hz**
- **Isolierstoffklasse: E**

ZUSÄTZLICHE INFORMATIONEN

Primär-Strom in A	25, 30, 40, 50, 60, 75, 80, 100, 125
Sekundär-Strom in A	1, 5
Scheinleistung (VA)	2,5, 5, 10
Genauigkeitsklasse	0,5, 1