SASR 22.3

Artikelnummer: SASR 22.3



ZUSÄTZLICHE INFORMATIONEN

Primär-Strom in A	100, 125, 150, 200, 250, 300
Sekundär-Strom in A	1, 5
Scheinleistung (VA)	1, 1,5
Genauigkeitsklasse	5P4, 5P5, 10P5

Kategorien: Schutzstromwandler, SASR – Schutz-Rohrstabstromwandler

EAN: 4061701310382 | **Bauhöhe:** field_5a7750818ce38 | **Bautiefe gesamt:** field_5a77508f8ce39 | **Bautiefe Wandler:** field_5c1614dc77628 | **Baubreite:** field_5a7750748ce37 | **Einsatz von Federzugklemmen zur Kontaktierung des Sekundaranschlusses** field_5f8c2ba6a18c4 | **Gewicht:** field_5a9fefceb3b0e | **Messung:** field_5da47878e5fb0 | **Plombierplatte:** field_5c16151ba5cd2 | **Plombierplatte 2:** field_5d442376e65ff | **Rundleiter:** field_5a7750668ce36 | **Schiene 1:** field_5def651344107 | **Schiene 2:** field_5def655a1863c | **Schnappbefestigung:** field_5c16150ea5cd1 | **Übersetzungsverhaltnis:** field_5c161489b1ec9 | **Anwendung:** Schutzwandler | **Baubreite:** 60 | **Bauhöhe:** 78,5 | **Bautiefe gesamt:** 35 | **Rundleiter:** 22,5 | **Schnappbefestigung:** 53011 |

VARIATIONEN

Bild	Artikelnummer	Stock Status	Stock Quantity	Beschreibung	Primär-Strom in A	Sekundär-Strom in A	Scheinleistung (VA)	Genauigkeitsklasse	Preis
	S 04-1305 C				100	5	1,5	5P4	65,30 €
	S 04-1307 C				100	5	1,5	10P5	67,80 €
	S 04-1315 C				100	1	1,5	5P4	71,20 €
	S 04-1317 C				100	1	1,5	10P5	73,60 €
	S 04-1605 C				150	5	1,5	5P4	63,00 €
	S 04-1606 B				150	5	1	5P5	66,60 €
	S 04-1606 C				150	5	1,5	5P5	67,50 €
	S 04-1607 C				150	5	1,5	10P5	65,10 €
	S 04-1615 C				150	1	1,5	5P4	68,40 €

Bild	Artikelnummer	Stock Status	Stock Quantity	Beschreibung	Primär-Strom in A	Sekundär-Strom in A	Scheinleistung (VA)	Genauigkeitsklasse	Preis
	S 04-1616 C				150	1	1,5	5P5	73,10 €
	S 04-1617 C				150	1	1,5	10P5	74,70 €
	S 04-1705 C				200	5	1,5	5P4	64,50 €
	S 04-1706 C				200	5	1,5	5P5	69,30 €
	S 04-1707 C				200	5	1,5	10P5	66,90 €
	S 04-1715 C				200	1	1,5	5P4	70,30 €
	S 04-1716 C				200	1	1,5	5P5	74,90 €
	S 04-1717 C				200	1	1,5	10P5	76,60 €
	S04-1317B				100	1	1	10P5	72,50 €

Bild	Artikelnummer	Stock Status	Stock Quantity	Beschreibung	Primär-Strom in A	Sekundär-Strom in A	Scheinleistung (VA)	Genauigkeitsklasse	Preis
	S04-1506B				125	5	1	5P5	62,10 €
	S04-1507B				125	5	1	10P5	64,20 €
	S04-1516C				125	1	1,5	5P5	70,90 €
	S04-1607B				150	5	1	10P5	65,30 €
	S04-1706B				200	5	1	5P5	66,60 €
	S04-1707B				200	5	1	10P5	66,90 €
	S04-1806B				250	5	1	5P5	66,60 €
	S04-1807B				250	5	1	10P5	68,40 €
	S04-1816C				250	1	1,5	5P5	76,30 €

Bild	Artikelnummer	Stock Status	Stock Quantity	Beschreibung	Primär-Strom in A	Sekundär-Strom in A	Scheinleistung (VA)	Genauigkeitsklasse	Preis
	S04-1817C				250	1	1,5	10P5	78,10 €
	S04-1817CS				250	1	1,5	10P5	78,10 €
	S04-1907B				300	5	1	10P5	69,20 €
	S04-1916C				300	1	1,5	5P5	78,60 €
	S04-1917C				300	1	1,5	10P5	0,01 €

GALLERY IMAGES

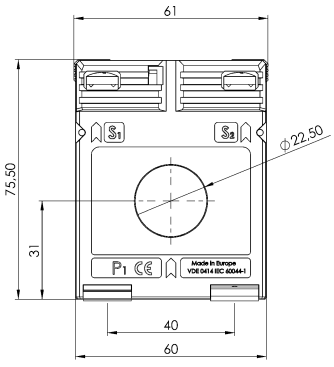

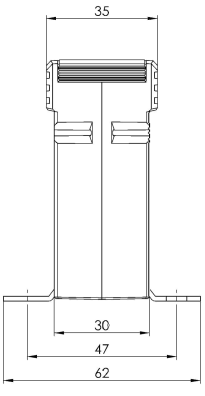

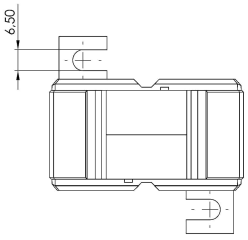

BESCHREIBUNG

- **Nenndauerstrom I_{cth}: 1,0 x I_{pr}**
- **Nennkurzzeitstrom I_{th}: 60 x I_{pr}, 1 Sek.**
- **Betriebsspannung U_m: 0,72 kV**
- **Isolationsprüfspannung: 3 kV, U_{eff}, 50 Hz, 1 Min.**
- **Nenn-Frequenz: 50 Hz**
- **Isolierstoffklasse: E**

ZUSÄTZLICHE INFORMATIONEN

Primär-Strom in A	100, 125, 150, 200, 250, 300
Sekundär-Strom in A	1, 5
Scheinleistung (VA)	1, 1,5
Genauigkeitsklasse	5P4, 5P5, 10P5