SASK 51.4

Artikelnummer: 16391



ZUSÄTZLICHE INFORMATIONEN

Primär-Strom in A	150, 200, 250, 300, 400, 500, 600, 750, 800, 1000, 1250
Sekundär-Strom in A	1, 5
Scheinleistung (VA)	1, 1,5, 2,5, 5, 7,5, 10
Genauigkeitsklasse	5P4, 5P5, 10P5

Kategorien: Schutzstromwandler, SASK – Schutzstromwandler

EAN: 4061701045512 | **Bauhöhe:** field_5a7750818ce38 | **Bautiefe gesamt:** field_5a77508f8ce39 | **Bautiefe Wandler:** field_5c1614dc77628 | **Baubreite:** field_5a7750748ce37 | **Einsatz von Federzugklemmen zur Kontaktierung des Sekundaranschlusses** field_5f8c2ba6a18c4 | **Gewicht:** field_5a9fefceb3b0e | **Messung:** field_5da47878e5fb0 | **Plombierplatte:** field_5c16151ba5cd2 | **Plombierplatte 2:** field_5d442376e65ff | **Rundleiter:** field_5a7750668ce36 | **Schiene 1:** field_5def651344107 | **Schiene 2:** field_5def655a1863c | **Schnappbefestigung:** field_5c16150ea5cd1 | **Übersetzungsverhaltnis:** field_5c161489b1ec9 | **Anwendung:** Schutzwandler | **Baubreite:** 85 | **Bauhöhe:** 98,5 | **Bautiefe gesamt:** 58 | **Rundleiter:** 44 | **Schiene 1:** 50x12 | **Schiene 2:** 2x40x10 |

VARIATIONEN

Bild	Artikelnummer	Stock Status	Stock Quantity	Beschreibung	Primär-Strom in A	Sekundär-Strom in A	Scheinleistung (VA)	Genauigkeitsklasse	Preis
	S 34-2405 G				800	5	7,5	5P4	93,10 €
	S34-1617B				150	1	1	10P5	127,40 €
	S34-1617D				150	1	2,5	10P5	179,90 €
	S34-1716C				200	1	1,5	5P5	118,20 €
	S34-1816C				250	1	1,5	5P5	116,60 €
	S34-1817C				250	1	1,5	10P5	112,50 €
	S34-1817D				250	1	2,5	10P5	112,50 €
	S34-1906C				300	5	1,5	5P5	111,20 €
	S34-1907C				300	5	1,5	10P5	115,10 €

Bild	Artikelnummer	Stock Status	Stock Quantity	Beschreibung	Primär-Strom in A	Sekundär-Strom in A	Scheinleistung (VA)	Genauigkeitsklasse	Preis
	S34-1916D				300	1	2,5	5P5	115,50 €
	S34-2007D				400	5	2,5	10P5	107,30 €
	S34-2016D				400	1	2,5	5P5	108,70 €
	S34-2017C				400	1	1,5	10P5	113,70 €
	S34-2106C				500	5	1,5	5P5	104,60 €
	S34-2107D				500	5	2,5	10P5	107,30 €
	S34-2116D				500	1	2,5	5P5	108,70 €
	S34-2116F				500	1	5	5P5	116,70 €
	S34-2117C				500	1	1,5	10P5	113,70 €

Bild	Artikelnummer	Stock Status	Stock Quantity	Beschreibung	Primär-Strom in A	Sekundär-Strom in A	Scheinleistung (VA)	Genauigkeitsklasse	Preis
	S34-2207D				600	5	2,5	10P5	107,30 €
	S34-2216D				600	1	2,5	5P5	108,70 €
	S34-2217C				600	1	1,5	10P5	112,50 €
	S34-2217D				600	1	2,5	10P5	112,70 €
	S34-2306C				750	5	1,5	5P5	102,50 €
	S34-2306D				750	5	2,5	5P5	101,00 €
	S34-2307D				750	5	2,5	10P5	104,90 €
	S34-2316C				750	1	1,5	5P5	107,80 €
	S34-2317C				750	1	1,5	10P5	111,80 €

Bild	Artikelnummer	Stock Status	Stock Quantity	Beschreibung	Primär-Strom in A	Sekundär-Strom in A	Scheinleistung (VA)	Genauigkeitsklasse	Preis
	S34-2506D				1000	5	2,5	5P5	101,00 €
	S34-2507D				1000	5	2,5	10P5	104,90 €
	S34-2516D				1000	1	2,5	5P5	107,00 €
	S34-2516F				1000	1	5	5P5	127,60 €
	S34-2517C				1000	1	1,5	10P5	111,80 €
	S34-2517D				1000	1	2,5	10P5	110,40 €
	S34-2517F				1000	1	5	10P5	109,50 €

GALLERY IMAGES

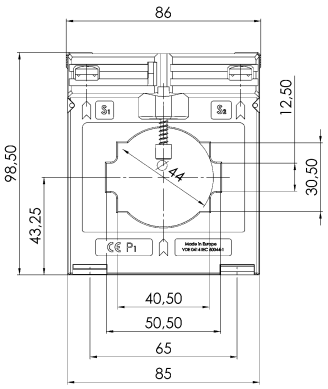

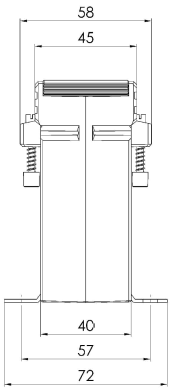

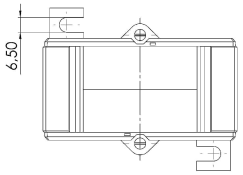

BESCHREIBUNG

- **Nenndauerstrom I_{cth}: 1,0 x I_{pr}**
- **Nennkurzzeitstrom I_{th}: 60 x I_{pr}, 1 Sek.**
- **Betriebsspannung U_m: 0,72 kV**
- **Isolationsprüfspannung: 3 kV, U_{eff}, 50 Hz, 1 Min.**
- **Nenn-Frequenz: 50 Hz**
- **Isolierstoffklasse: E**

ZUSÄTZLICHE INFORMATIONEN

Primär-Strom in A	150, 200, 250, 300, 400, 500, 600, 750, 800, 1000, 1250
Sekundär-Strom in A	1, 5
Scheinleistung (VA)	1, 1,5, 2,5, 5, 7,5, 10
Genauigkeitsklasse	5P4, 5P5, 10P5