SASK 41.4

Artikelnummer: SASK 41.4



ZUSÄTZLICHE INFORMATIONEN

Primär-Strom in A	150, 200, 250, 300, 400, 500, 600, 750
Sekundär-Strom in A	1, 5
Scheinleistung (VA)	1, 1,5, 2,5, 3,75, 5, 10
Genauigkeitsklasse	5P4, 5P5, 10P5

Kategorien: SASK – Schutzstromwandler

EAN: 4061701027341 | **Bauhöhe:** field_5a7750818ce38 | **Bautiefe gesamt:** field_5a77508f8ce39 | **Bautiefe Wandler:** field_5c1614dc77628 | **Baubreite:** field_5a7750748ce37 | **Einsatz von Federzugklemmen zur Kontaktierung des Sekundaranschlusses** field_5f8c2ba6a18c4 | **Gewicht:** field_5a9fefceb3b0e | **Messung:** field_5da47878e5fb0 | **Plombierplatte:** field_5c16151ba5cd2 | **Plombierplatte 2:** field_5d442376e65ff | **Rundleiter:** field_5a7750668ce36 | **Schiene 1:** field_5def651344107 | **Schiene 2:** field_5def655a1863c | **Schnappbefestigung:** field_5c16150ea5cd1 | **Übersetzungsverhaltnis:** field_5c161489b1ec9 | **Anwendung:** Schutzwandler | **Baubreite:** 70 | **Bauhöhe:** 88,5 | **Bautiefe gesamt:** 58 | **Rundleiter:** 32 | **Schiene 1:** 40x10 | **Schiene 2:** 2x30x5 |

VARIATIONEN

Bild	Artikelnummer	Stock Status	Stock Quantity	Beschreibung	Primär-Strom in A	Sekundär-Strom in A	Scheinleistung (VA)	Genauigkeitsklasse	Preis
	13153				500	5	5	10P5	0,01 €
	13154				600	5	5	10P5	0,01 €
	13155				750	5	5	10P5	0,01 €
	13192				500	5	10	10P5	0,01 €
	13353				500	1	5	10P5	0,01 €
	13354				600	1	5	10P5	0,01 €
	13355				750	1	5	10P5	115,20 €
	S 24-1617 C				150	1	1,5	10P5	105,50 €
	S 24-1905 D				300	5	2,5	5P4	0,01 €

Bild	Artikelnummer	Stock Status	Stock Quantity	Beschreibung	Primär-Strom in A	Sekundär-Strom in A	Scheinleistung (VA)	Genauigkeitsklasse	Preis
	S 24-1906 D				300	5	2,5	5P5	86,30 €
	S 24-2205 D				600	5	2,5	5P4	0,01 €
	S24-1606B				150	5	1	5P5	97,90 €
	S24-1607C				150	5	1,5	10P5	100,20 €
	S24-1616C				150	1	1,5	5P5	103,20 €
	S24-1706C				200	5	1,5	5P5	96,50 €
	S24-1707C				200	5	1,5	10P5	100,20 €
	S24-1717C				200	1	1,5	10P5	105,50 €
	S24-1806C				250	5	1,5	5P5	96,50 €

Bild	Artikelnummer	Stock Status	Stock Quantity	Beschreibung	Primär-Strom in A	Sekundär-Strom in A	Scheinleistung (VA)	Genauigkeitsklasse	Preis
	S24-1816C				250	1	1,5	5P5	102,00 €
	S24-1816D				250	1	2,5	5P5	96,80 €
	S24-1817D				250	1	2,5	10P5	100,60 €
	S24-1906C				300	5	1,5	5P5	96,50 €
	S24-1917D				300	1	2,5	10P5	100,60 €
	S24-2005E				400	5	3,75	5P4	99,20 €
	S24-2006C				400	5	1,5	5P5	96,50 €
	S24-2006D				400	5	2,5	5P5	91,30 €
	S24-2007C				400	5	1,5	10P5	100,20 €

Bild	Artikelnummer	Stock Status	Stock Quantity	Beschreibung	Primär-Strom in A	Sekundär-Strom in A	Scheinleistung (VA)	Genauigkeitsklasse	Preis
	S24-2016D				400	1	2,5	5P5	96,80 €
	S24-2017C				400	1	1,5	10P5	105,50 €
	S24-2017D				400	1	2,5	10P5	100,60 €
	S24-2106C				500	5	1,5	5P5	96,50 €
	S24-2116D				500	1	2,5	5P5	96,80 €
	S24-2117D				500	1	2,5	10P5	100,60 €
	S24-2206C				600	5	1,5	5P5	96,50 €
	S24-2207C				600	5	1,5	10P5	100,20 €
	S24-2216C				600	1	1,5	5P5	102,00 €

Bild	Artikelnummer	Stock Status	Stock Quantity	Beschreibung	Primär-Strom in A	Sekundär-Strom in A	Scheinleistung (VA)	Genauigkeitsklasse	Preis
	S24-2216D				600	1	2,5	5P5	96,80 €
	S24-2217D				600	1	2,5	10P5	100,60 €
	S24-2306C				750	5	1,5	5P5	96,50 €
	S24-2316D				750	1	2,5	5P5	96,80 €
	S24-2317C				750	1	1,5	10P5	105,50 €
	S24-2317D				750	1	2,5	10P5	100,60 €

GALLERY IMAGES

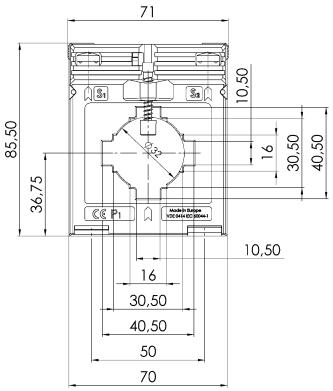

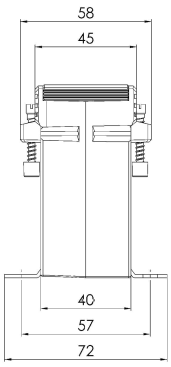

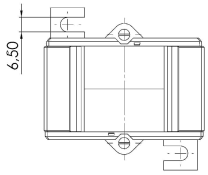

BESCHREIBUNG

- **Nenndauerstrom I_{cth}: 1,0 x I_{pr}**
- **Nennkurzzeitstrom I_{th}: 60 x I_{pr}, 1 Sek.**
- **Betriebsspannung U_m: 0,72 kV**
- **Isolationsprüfspannung: 3 kV, U_{eff}, 50 Hz, 1 Min.**
- **Nenn-Frequenz: 50 Hz**
- **Isolierstoffklasse: E**

ZUSÄTZLICHE INFORMATIONEN

Primär-Strom in A	150, 200, 250, 300, 400, 500, 600, 750
Sekundär-Strom in A	1, 5
Scheinleistung (VA)	1, 1,5, 2,5, 3,75, 5, 10
Genauigkeitsklasse	5P4, 5P5, 10P5