NH 6.3

Artikelnummer: NH 6.3



ZUSÄTZLICHE INFORMATIONEN

Primär-Strom in A	150, 200, 250, 300, 400, 500, 600
Sekundär-Strom in A	1, 5
Scheinleistung (VA)	2,5, 3,5, 4, 5, 10
Genauigkeitsklasse	3

Kategorien: NH – Stromwandler für Sicherungstrennleisten der Größe 1, 2 und 3

EAN: 4061701161816 | **Bauhöhe:** field_5a7750818ce38 | **Bautiefe gesamt:** field_5a77508f8ce39 | **Bautiefe Wandler:** field_5c1614dc77628 | **Baubreite:** field_5a7750748ce37 | **Einsatz von Federzugklemmen zur Kontaktierung des Sekundaranschlusses** field_5f8c2ba6a18c4 | **Gewicht:** field_5a9fefceb3b0e | **Messung:** field_5da47878e5fb0 | **Plombierplatte:** field_5c16151ba5cd2 | **Plombierplatte 2:** field_5d442376e65ff | **Rundleiter:** field_5a7750668ce36 | **Schiene 1:** field_5def651344107 | **Schiene 2:** field_5def655a1863c | **Schnappbefestigung:** field_5c16150ea5cd1 | **Übersetzungsverhaltnis:** field_5c161489b1ec9 | **Anwendung:** Industrie-Messung | **Baubreite:** 74 | **Bauhöhe:** 89 | **Bautiefe gesamt:** 23.6 | **Schiene 1:** 32x6 |

VARIATIONEN

Bild	Artikelnummer	Stock Status	Stock Quantity	Beschreibung	Primär-Strom in A	Sekundär-Strom in A	Scheinleistung (VA)	Genauigkeitsklasse	Preis
	50031				150	5	2,5	3	51,80 €
	50231				150	1	2,5	3	61,10 €
	50032				200	5	3,5	3	51,80 €
	50232				200	1	3,5	3	61,10 €
	50033				250	5	4	3	51,80 €
	50233				250	1	4	3	61,10 €
	50034				300	5	5	3	53,70 €
	50234				300	1	5	3	63,00 €
	50035				400	5	5	3	53,70 €

Bild	Artikelnummer	Stock Status	Stock Quantity	Beschreibung	Primär-Strom in A	Sekundär-Strom in A	Scheinleistung (VA)	Genauigkeitsklasse	Preis
	50235				400	1	5	3	63,00 €
	50036				500	5	5	3	53,70 €
	50236				500	1	10	3	63,00 €
	50037				600	5	10	3	53,70 €
	50237				600	1	10	3	63,00 €

GALLERY IMAGES

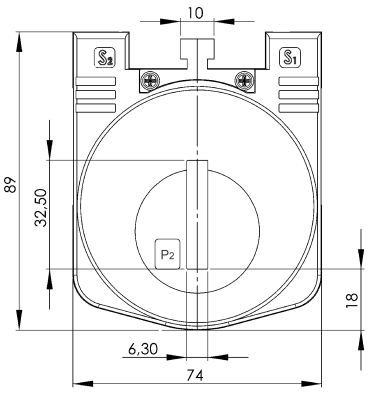

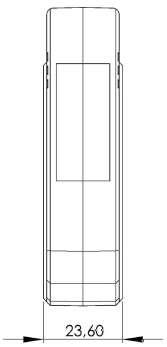

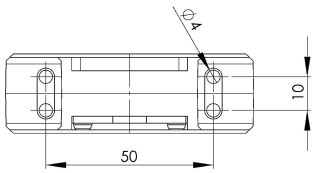

BESCHREIBUNG

- **Nenndauerstrom I_{cth}: 1,0 x I_{pr}**
- **Nennkurzzeitstrom I_{th}: 60 x I_{pr}, 1 Sek.**
- **Betriebsspannung U_m: 0,72 kV**
- **Isolationsprüfspannung: 3 kV, U_{eff}, 50 Hz, 1 Min.**
- **Nenn-Frequenz: 50 Hz**
- **Isolierstoffklasse: E**

ZUSÄTZLICHE INFORMATIONEN

Primär-Strom in A	150, 200, 250, 300, 400, 500, 600
Sekundär-Strom in A	1, 5
Scheinleistung (VA)	2,5, 3,5, 4, 5, 10
Genauigkeitsklasse	3