NH 6.2 2U

Artikelnummer: NH 6.2 2U



ZUSÄTZLICHE INFORMATIONEN

Primär-Strom in A	200-100, 300-150, 400-200, 600-300
Sekundär-Strom in A	1, 5
Scheinleistung (VA)	2,5-1,25, 2,5-1,5, 3,5-5, 5-2,5
Genauigkeitsklasse	1, 3

Kategorien: NH – Stromwandler für Sicherungstrennleisten der Größe 1, 2 und 3

EAN: 4061701161939 | **Bauhöhe:** field_5a7750818ce38 | **Bautiefe gesamt:** field_5a77508f8ce39 | **Bautiefe Wandler:** field_5c1614dc77628 | **Baubreite:** field_5a7750748ce37 | **Einsatz von Federzugklemmen zur Kontaktierung des Sekundaranschlusses** field_5f8c2ba6a18c4 | **Gewicht:** field_5a9fefceb3b0e | **Messung:** field_5da47878e5fb0 | **Plombierplatte:** field_5c16151ba5cd2 | **Plombierplatte 2:** field_5d442376e65ff | **Rundleiter:** field_5a7750668ce36 | **Schiene 1:** field_5def651344107 | **Schiene 2:** field_5def655a1863c | **Schnappbefestigung:** field_5c16150ea5cd1 | **Übersetzungsverhaltnis:** field_5c161489b1ec9 | **Anwendung:** Industrie-Messung | **Baubreite:** 60 | **Bauhöhe:** 74.5 | **Bautiefe gesamt:** 23.6 | **Schiene 1:** 30x6 |

VARIATIONEN

Bild	Artikelnummer	Stock Status	Stock Quantity	Beschreibung	Primär-Strom in A	Sekundär-Strom in A	Scheinleistung (VA)	Genauigkeitsklasse	Preis
	50121				200-100	5	2,5-1,25	3	63,90 €
	50321				200-100	1	2,5-1,25	3	72,20 €
	50122				300-150	5	5-2,5	3	63,90 €
	50128				300-150	5	2,5-1,5	1	0,01 €
	50322				300-150	1	5-2,5	3	72,20 €
	50123				400-200	5	5-2,5	3	63,90 €
	50323				400-200	1	5-2,5	3	72,20 €
	50125				600-300	5	3,5-5	3	0,01 €

GALLERY IMAGES

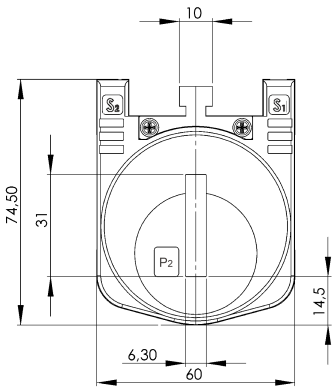

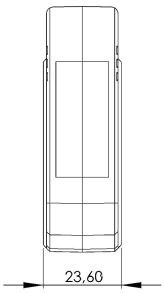

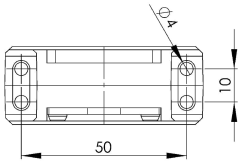

BESCHREIBUNG

- **Nenndauerstrom I_{cth}: 1,0 x I_{pr}**
- **Nennkurzzeitstrom I_{th}: 60 x I_{pr}, 1 Sek.**
- **Betriebsspannung U_m: 0,72 kV**
- **Isolationsprüfspannung: 3 kV, U_{eff}, 50 Hz, 1 Min.**
- **Nenn-Frequenz: 50 Hz**
- **Isolierstoffklasse: E**

ZUSÄTZLICHE INFORMATIONEN

Primär-Strom in A	200-100, 300-150, 400-200, 600-300
Sekundär-Strom in A	1, 5
Scheinleistung (VA)	2,5-1,25, 2,5-1,5, 3,5-5, 5-2,5
Genauigkeitsklasse	1, 3