KSW 40

Artikelnummer: KSW 40



ZUSÄTZLICHE INFORMATIONEN

Maße	45 × 71 × 85,5 cm
Primär-Strom in A	1, 2,5, 5, 10, 15, 20, 25, 30
Sekundär-Spannung in mV	333
Genauigkeitsklasse	1

Kategorien: KSW - Kleinsignal-Stromwandler

Bauhöhe: field_5a7750818ce38 | **Bautiefe gesamt:** field_5a77508f8ce39 | **Bautiefe Wandler:** field_5c1614dc77628 | **Baubreite:** field_5a7750748ce37 | **Einsatz von Federzugklemmen zur Kontaktierung des Sekundaranschlusses** field_5f8c2ba6a18c4 | **Gewicht:** field_5a9fefceb3b0e | **Messung:** field_5da47878e5fb0 | **Plombierplatte:** field_5c16151ba5cd2 | **Plombierplatte 2:** field_5d442376e65ff | **Rundleiter:** field_5a7750668ce36 | **Schiene 1:** field_5def651344107 | **Schiene 2:** field_5def655a1863c | **Schnappbefestigung:** field_5c16150ea5cd1 | **Übersetzungsverhaltnis:** field_5c161489b1ec9 | **Baubreite:** 71 | **Bauhöhe:** 85,5 | **Bautiefe gesamt:** 45 | **Schnappbefestigung:** 55012 |

VARIATIONEN

Bild	Artikelnummer	Stock Status	Stock Quantity	Beschreibung	Primär-Strom in A	Sekundär-Spannung in mV	Genauigkeitsklasse	Preis
	40-9001				1	333	1	107,30 €
	40-9002				2,5	333	1	107,30 €
	40-9003				5	333	1	107,30 €
	40-9004				10	333	1	107,30 €
	40-9005				15	333	1	107,30 €
	40-9006				20	333	1	107,30 €
	40-9007				25	333	1	107,30 €
	40-9008				30	333	1	107,30 €

GALLERY IMAGES

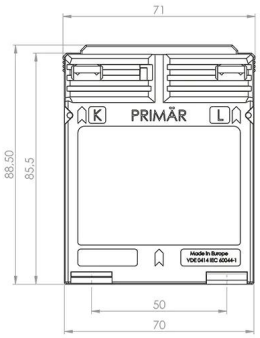

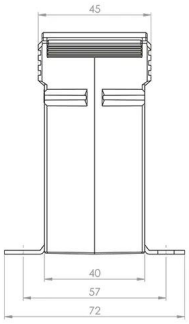

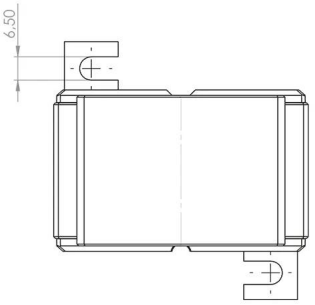

BESCHREIBUNG

- Nenndauerstrom I_{cth}: 1,0 x I_{pr}
- Nennkurzzeitstrom I_{th}: 40 x I_{pr}, 1 Sek.
- Betriebsspannung U_m: 0,72 kV
- Isolationsprüfspannung: 3 kV, U_{eff}, 50 Hz, 1 Min.
- Nenn-Frequenz: 50 Hz
- Isolierstoffklasse: E

ZUSÄTZLICHE INFORMATIONEN

Maße	45 × 71 × 85,5 cm
Primär-Strom in A	1, 2,5, 5, 10, 15, 20, 25, 30
Sekundär-Spannung in mV	333
Genauigkeitsklasse	1