KSR 20.3

Artikelnummer: KSR 20.3



ZUSÄTZLICHE INFORMATIONEN

Maße	30 × 45 × 65 cm
Primär-Strom in A	50, 60, 75, 80, 100, 125, 150, 200, 250, 300
Sekundär-Spannung in mV	333
Genauigkeitsklasse	0,5, 1

Kategorien: KSR - Kleinsignal-Stromwandler

Bauhöhe: field_5a7750818ce38 | **Bautiefe gesamt:** field_5a77508f8ce39 | **Bautiefe Wandler:** field_5c1614dc77628 | **Baubreite:** field_5a7750748ce37 | **Einsatz von Federzugklemmen zur Kontaktierung des Sekundaranschlusses** field_5f8c2ba6a18c4 | **Gewicht:** field_5a9fefceb3b0e | **Messung:** field_5da47878e5fb0 | **Plombierplatte:** field_5c16151ba5cd2 | **Plombierplatte 2:** field_5d442376e65ff | **Rundleiter:** field_5a7750668ce36 | **Schiene 1:** field_5def651344107 | **Schiene 2:** field_5def655a1863c | **Schnappbefestigung:** field_5c16150ea5cd1 | **Übersetzungsverhaltnis:** field_5c161489b1ec9 | **Baubreite:** 45 | **Bauhöhe:** 65 | **Bautiefe gesamt:** 30 | **Rundleiter:** 21 | **Schnappbefestigung:** 55013 |

VARIATIONEN

Bild	Artikelnummer	Stock Status	Stock Quantity	Beschreibung	Primär-Strom in A	Sekundär-Spannung in mV	Genauigkeitsklasse	Preis
	203-9001				50	333	1	58,60 €
	203-9002				60	333	1	58,60 €
	203-9003				75	333	1	58,60 €
	203-9004				80	333	1	58,60 €
	203-9005				100	333	1	58,60 €
	203-9006				125	333	1	58,60 €
	203-9007				150	333	1	58,60 €
	203-9008				200	333	1	58,60 €

Bild	Artikelnummer	Stock Status	Stock Quantity	Beschreibung	Primär-Strom in A	Sekundär-Spannung in mV	Genauigkeitsklasse	Preis
	203-9009				250	333	1	58,60 €
	203-9010				300	333	1	58,60 €
	203-8005				100	333	0,5	75,30 €
	203-8006				125	333	0,5	75,30 €

GALLERY IMAGES

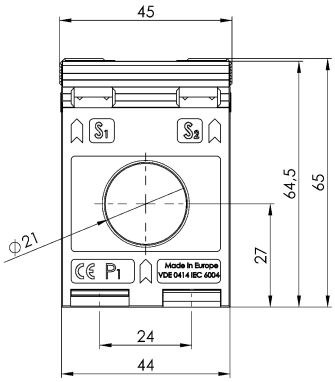

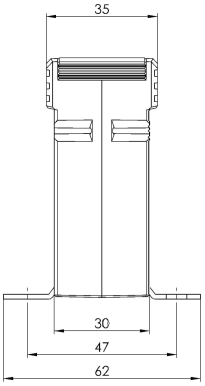

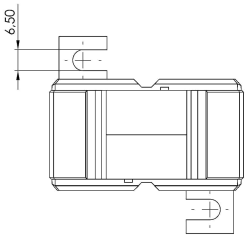

BESCHREIBUNG

- Nenndauerstrom Icth: 1,0 x Ipr
- Nennkurzzeitstrom Ith: 60 x Ipr, 1 Sek.
- Betriebsspannung Um: 0,72 kV

- Isolationsprüfspannung: 3 kV, Ueff, 50 Hz, 1 Min.
- Nenn-Frequenz: 50 Hz
- Isolierstoffklasse: E

ZUSÄTZLICHE INFORMATIONEN

Maße	30 × 45 × 65 cm
Primär-Strom in A	50, 60, 75, 80, 100, 125, 150, 200, 250, 300
Sekundär-Spannung in mV	333
Genauigkeitsklasse	0,5, 1