KSK 127.6

Artikelnummer: KSK 127.6



ZUSÄTZLICHE INFORMATIONEN

Maße	78 × 205 × 203 cm
Primär-Strom in A	1000, 1200, 1250, 1500, 1800, 2000, 2500, 3000, 4000, 5000, 6000
Sekundär-Spannung in mV	333
Genauigkeitsklasse	1

Kategorien: KSK – Kleinsignal-Stromwandler

Bauhöhe: field_5a7750818ce38 | **Bautiefe gesamt:** field_5a77508f8ce39 | **Bautiefe Wandler:** field_5c1614dc77628 | **Baubreite:** field_5a7750748ce37 | **Einsatz von Federzugklemmen zur Kontaktierung des Sekundaranschlusses** field_5f8c2ba6a18c4 | **Gewicht:** field_5a9fefceb3b0e | **Messung:** field_5da47878e5fb0 | **Plombierplatte:** field_5c16151ba5cd2 | **Plombierplatte 2:** field_5d442376e65ff | **Rundleiter:** field_5a7750668ce36 | **Schiene 1:** field_5def651344107 | **Schiene 2:** field_5def655a1863c | **Schnappbefestigung:** field_5c16150ea5cd1 | **Übersetzungsverhaltnis:** field_5c161489b1ec9 | **Baubreite:** 205 | **Bauhöhe:** 203 | **Bautiefe gesamt:** 78 | **Rundleiter:** 70 | **Schiene 1:** 120x70 |

VARIATIONEN

Bild	Artikelnummer	Stock Status	Stock Quantity	Beschreibung	Primär-Strom in A	Sekundär-Spannung in mV	Genauigkeitsklasse	Preis
	1276-9001				1000	333	1	255,40 €
	1276-9002				1200	333	1	255,40 €
	1276-9003				1250	333	1	255,40 €
	1276-9004				1500	333	1	255,40 €
	1276-9005				1800	333	1	255,40 €
	1276-9006				2000	333	1	255,40 €
	1276-9007				2500	333	1	255,40 €
	1276-9008				3000	333	1	255,40 €

Bild	Artikelnummer	Stock Status	Stock Quantity	Beschreibung	Primär-Strom in A	Sekundär-Spannung in mV	Genauigkeitsklasse	Preis
	1276-9009				4000	333	1	255,40 €
	1276-9010				5000	333	1	255,40 €
	1276-9011				6000	333	1	255,40 €

GALLERY IMAGES

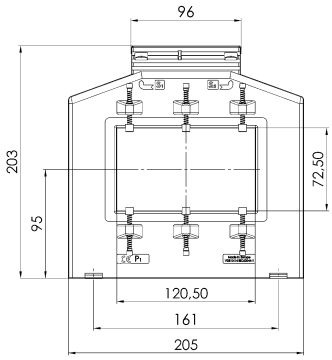

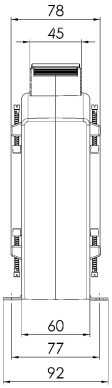

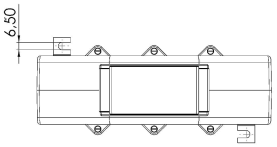

BESCHREIBUNG

- Nenndauerstrom Icth: 1,0 x Ipr
- Nennkurzzeitstrom Ith: 60 x Ipr, 1 Sek.
- Betriebsspannung Um: 0,72 kV
- Isolationsprüfspannung: 3 kV, Ueff, 50 Hz, 1 Min.
- Nenn-Frequenz: 50 Hz
- Isolierstoffklasse: E

ZUSÄTZLICHE INFORMATIONEN

Maße	78 × 205 × 203 cm
Primär-Strom in A	1000, 1200, 1250, 1500, 1800, 2000, 2500, 3000, 4000, 5000, 6000
Sekundär-Spannung in mV	333
Genauigkeitsklasse	1