KBR 44 0...333

Artikelnummer: kbr-44-0333



ZUSÄTZLICHE INFORMATIONEN

Primär-Strom in A	250, 300, 400, 500, 600, 750, 800, 1000
Sekundär-Strom in A	0...333
Ausgangssignal	0_333 mV
Genauigkeitsklasse	1

Kategorien: KBR - Kleinsignal-Stromwandler

EAN: 4061701139174 | **Bauhöhe:** field_5a7750818ce38 | **Bautiefe gesamt:** field_5a77508f8ce39 | **Bautiefe Wandler:** field_5c1614dc77628 | **Baubreite:** field_5a7750748ce37 | **Einsatz von Federzugklemmen zur Kontaktierung des Sekundaranschlusses** field_5f8c2ba6a18c4 | **Gewicht:** field_5a9fefceb3b0e | **Messung:** field_5da47878e5fb0 | **Plombierplatte:** field_5c16151ba5cd2 | **Plombierplatte 2:** field_5d442376e65ff | **Rundleiter:** field_5a7750668ce36 | **Schiene 1:** field_5def651344107 | **Schiene 2:** field_5def655a1863c | **Schnappbefestigung:** field_5c16150ea5cd1 | **Übersetzungsverhaltnis:** field_5c161489b1ec9 | **Anwendung:** Industrie-Messung | **Baubreite:** 72,2 | **Bauhöhe:** 120,6 | **Bautiefe gesamt:** 98,1 | **Rundleiter:** 44 |

VARIATIONEN

Bild	Artikelnummer	Stock Status	Stock Quantity	Beschreibung	Primär-Strom in A	Sekundär-Strom in A	Ausgangssignal	Genauigkeitsklasse	Preis
	44-1001				250	0...333	0_333 mV	1	212,30 €
	44-1006				300	0...333	0_333 mV	1	212,30 €
	44-1011				400	0...333	0_333 mV	1	212,30 €
	44-1016				500	0...333	0_333 mV	1	212,30 €
	44-1021				600	0...333	0_333 mV	1	212,30 €
	44-1026				750	0...333	0_333 mV	1	212,30 €
	44-1031				800	0...333	0_333 mV	1	212,30 €
	44-1036				1000	0...333	0_333 mV	1	212,30 €

GALLERY IMAGES

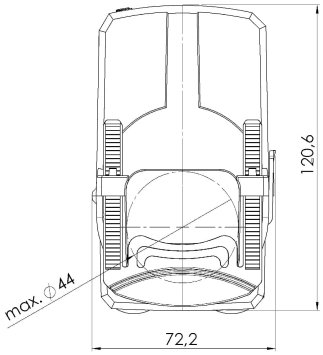

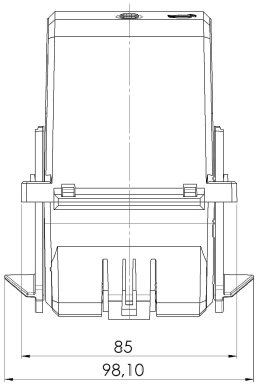



BESCHREIBUNG

- **Nenndauerstrom I_{cth}: 1,2 x I_{pr}**
- **Nennkurzzeitstrom I_{th}: 60 x I_{pr}, 1 Sek.**
- **Betriebsspannung U_m: 0,72 kV**
- **Isolationsprüfspannung: 3 kV, U_{eff}, 50 Hz, 1 Min.**
- **Nenn-Frequenz: 50 Hz**
- **Isolierstoffklasse: E**

ZUSÄTZLICHE INFORMATIONEN

Primär-Strom in A	250, 300, 400, 500, 600, 750, 800, 1000
Sekundär-Strom in A	0...333
Ausgangssignal	0_333 mV
Genauigkeitsklasse	1