KBR 32 4...20

Artikelnummer: KBR 32 4...20



ZUSÄTZLICHE INFORMATIONEN

Primär-Strom in A	100, 125, 150, 200, 250, 300, 400, 500, 600
Sekundär-Strom in A	4...20
Ausgangssignal	4_20 mA
Genauigkeitsklasse	1

Kategorien: KBR – Kabelumbaustromwandler mit teilbarem Kern

EAN: 4061701105124 | **Bauhöhe:** field_5a7750818ce38 | **Bautiefe gesamt:** field_5a77508f8ce39 | **Bautiefe Wandler:** field_5c1614dc77628 | **Baubreite:** field_5a7750748ce37 | **Einsatz von Federzugklemmen zur Kontaktierung des Sekundaranschlusses** field_5f8c2ba6a18c4 | **Gewicht:** field_5a9fefceb3b0e | **Messung:** field_5da47878e5fb0 | **Plombierplatte:** field_5c16151ba5cd2 | **Plombierplatte 2:** field_5d442376e65ff | **Rundleiter:** field_5a7750668ce36 | **Schiene 1:** field_5def651344107 | **Schiene 2:** field_5def655a1863c | **Schnappbefestigung:** field_5c16150ea5cd1 | **Übersetzungsverhaltnis:** field_5c161489b1ec9 | **Anwendung:** Industrie-Messung | **Baubreite:** 59,2 | **Bauhöhe:** 96,4 | **Rundleiter:** 32,5 |

VARIATIONEN

Bild	Artikelnummer	Stock Status	Stock Quantity	Beschreibung	Primär-Strom in A	Sekundär-Strom in A	Ausgangssignal	Genauigkeitsklasse	Preis
	32-2011				100	4...20	4_20 mA	1	322,90 €
	32-2016				125	4...20	4_20 mA	1	322,90 €
	32-2021				150	4...20	4_20 mA	1	322,90 €
	32-2026				200	4...20	4_20 mA	1	322,90 €
	32-2031				250	4...20	4_20 mA	1	322,90 €
	32-2034				300	4...20	4_20 mA	1	322,90 €
	32-2036				400	4...20	4_20 mA	1	322,90 €
	32-2038				500	4...20	4_20 mA	1	322,90 €
	32-2040				600	4...20	4_20 mA	1	322,90 €

GALLERY IMAGES

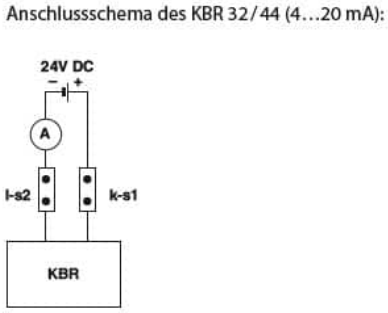

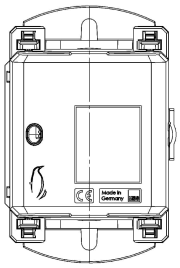

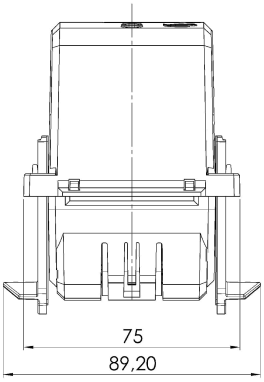

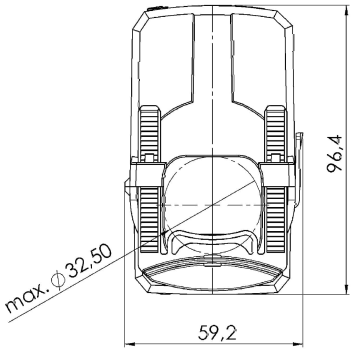

BESCHREIBUNG

- **Zweidrahttechnik, Hilfsspannung und Ausgangskreis**
- **Hilfsenergie: 24 V DC ± 15%, P_v = max. 1VA**
- **Eingeprägter Gleichstrom: Live-zero, 4…20 mA**
- **Außenwiderstand: max 300 Ω**
- **Strombegrenzung bei Überlast: < 30 mA**
- **Restwelligkeit ≤ 1% p.p.**
- **Einstellzeit: < 300 ms**

ZUSÄTZLICHE INFORMATIONEN

Primär-Strom in A	100, 125, 150, 200, 250, 300, 400, 500, 600
Sekundär-Strom in A	4...20
Ausgangssignal	4_20 mA
Genauigkeitsklasse	1