ECTB 81.35

Artikelnummer: ECTB 81.35



ZUSÄTZLICHE INFORMATIONEN

Primär-Strom in A	400, 500, 600, 750, 800, 1000, 1200, 1250, 1500, 1600, 2000
Sekundär-Strom in A	1, 5
Scheinleistung (VA)	2,5, 5, 10, 15
Genauigkeitsklasse	0,2, 0,2S, 0,5, 0,5S

Kategorien: ECTB - Aufsteckstromwandler Verrechnungsmessung

EAN: 4061701157079 | **Bauhöhe:** field_5a7750818ce38 | **Bautiefe gesamt:** field_5a77508f8ce39 | **Bautiefe Wandler:** field_5c1614dc77628 | **Baubreite:** field_5a7750748ce37 | **Einsatz von Federzugklemmen zur Kontaktierung des Sekundaranschlusses** field_5f8c2ba6a18c4 | **Gewicht:** field_5a9fefceb3b0e | **Messung:** field_5da47878e5fb0 | **Plombierplatte:** field_5c16151ba5cd2 | **Plombierplatte 2:** field_5d442376e65ff | **Rundleiter:** field_5a7750668ce36 | **Schiene 1:** field_5def651344107 | **Schiene 2:** field_5def655a1863c | **Schnappbefestigung:** field_5c16150ea5cd1 | **Übersetzungsverhaltnis:** field_5c161489b1ec9 | **Anwendung:** Verrechnungs-Messung | **Baubreite:** 120 | **Bauhöhe:** 135 | **Bautiefe gesamt:** 52 | **Einsatz von Federzugklemmen zur Kontaktierung des Sekundaranschlusses:** Ja | **Rundleiter:** 55 | **Schiene 1:** 80x10 | **Schiene 2:** 60x30 |

VARIATIONEN

Bild	Artikelnummer	Stock Status	Stock Quantity	Beschreibung	Primär-Strom in A	Sekundär-Strom in A	Scheinleistung (VA)	Genauigkeitsklasse	Preis
	50-5401				400	5	2,5	0,5	120,20 €
	50-5402				500	5	2,5	0,5	120,20 €
	50-5403				500	5	5	0,5	120,20 €
	50-5404				600	5	2,5	0,5	120,20 €
	50-5405				600	5	5	0,5	120,20 €
	50-5406				750	5	2,5	0,5	120,20 €
	50-5407				750	5	5	0,5	120,20 €
	50-5408				750	5	10	0,5	120,20 €
	50-5409				800	5	2,5	0,5	120,20 €

Bild	Artikelnummer	Stock Status	Stock Quantity	Beschreibung	Primär-Strom in A	Sekundär-Strom in A	Scheinleistung (VA)	Genauigkeitsklasse	Preis
	50-5410				800	5	5	0,5	120,20 €
	50-5411				800	5	10	0,5	120,20 €
	50-5412				1000	5	5	0,5	120,20 €
	50-5413				1000	5	10	0,5	120,20 €
	50-5414				1000	5	15	0,5	120,20 €
	50-5415				1200	5	5	0,5	120,20 €
	50-5416				1200	5	10	0,5	120,20 €
	50-5417				1200	5	15	0,5	120,20 €
	50-5418				1250	5	5	0,5	120,20 €

Bild	Artikelnummer	Stock Status	Stock Quantity	Beschreibung	Primär-Strom in A	Sekundär-Strom in A	Scheinleistung (VA)	Genauigkeitsklasse	Preis
	50-5419				1250	5	10	0,5	120,20 €
	50-5420				1250	5	15	0,5	120,20 €
	50-5421				1500	5	5	0,5	120,20 €
	50-5422				1500	5	10	0,5	120,20 €
	50-5423				1500	5	15	0,5	120,20 €
	50-5424				1600	5	5	0,5	120,20 €
	50-5425				1600	5	10	0,5	120,20 €
	50-5426				1600	5	15	0,5	120,20 €
	50-5427				2000	5	5	0,5	120,20 €

Bild	Artikelnummer	Stock Status	Stock Quantity	Beschreibung	Primär-Strom in A	Sekundär-Strom in A	Scheinleistung (VA)	Genauigkeitsklasse	Preis
	50-5428				2000	5	10	0,5	120,20 €
	50-5429				2000	5	15	0,5	120,20 €
	50-5430				400	5	2,5	0,5S	161,50 €
	50-5431				500	5	2,5	0,5S	127,50 €
	50-5432				600	5	2,5	0,5S	127,50 €
	50-5433				600	5	5	0,5S	127,50 €
	50-5434				750	5	2,5	0,5S	127,50 €
	50-5435				750	5	5	0,5S	127,50 €
	50-5436				800	5	2,5	0,5S	127,50 €

Bild	Artikelnummer	Stock Status	Stock Quantity	Beschreibung	Primär-Strom in A	Sekundär-Strom in A	Scheinleistung (VA)	Genauigkeitsklasse	Preis
	50-5437				800	5	5	0,5S	127,50 €
	50-5438				800	5	10	0,5S	127,50 €
	50-5439				1000	5	5	0,5S	127,50 €
	50-5440				1000	5	10	0,5S	127,50 €
	50-5441				1000	5	15	0,5S	127,50 €
	50-5442				1200	5	5	0,5S	127,50 €
	50-5443				1200	5	10	0,5S	127,50 €
	50-5444				1200	5	15	0,5S	127,50 €
	50-5445				1250	5	5	0,5S	127,50 €

Bild	Artikelnummer	Stock Status	Stock Quantity	Beschreibung	Primär-Strom in A	Sekundär-Strom in A	Scheinleistung (VA)	Genauigkeitsklasse	Preis
	50-5446				1250	5	10	0,5S	127,50 €
	50-5447				1250	5	15	0,5S	127,50 €
	50-5448				1500	5	5	0,5S	127,50 €
	50-5449				1500	5	10	0,5S	127,50 €
	50-5450				1500	5	15	0,5S	127,50 €
	50-5451				1600	5	5	0,5S	127,50 €
	50-5452				1600	5	10	0,5S	127,50 €
	50-5453				1600	5	15	0,5S	127,50 €
	50-5454				2000	5	5	0,5S	127,50 €

Bild	Artikelnummer	Stock Status	Stock Quantity	Beschreibung	Primär-Strom in A	Sekundär-Strom in A	Scheinleistung (VA)	Genauigkeitsklasse	Preis
	50-5455				2000	5	10	0,5S	127,50 €
	50-5456				2000	5	15	0,5S	127,50 €
	50-5457				400	5	2,5	0,2	169,00 €
	50-5458				500	5	2,5	0,2	169,00 €
	50-5459				600	5	2,5	0,2	169,00 €
	50-5460				600	5	5	0,2	169,00 €
	50-5461				750	5	2,5	0,2	169,00 €
	50-5462				750	5	5	0,2	169,00 €
	50-5463				800	5	2,5	0,2	134,80 €

Bild	Artikelnummer	Stock Status	Stock Quantity	Beschreibung	Primär-Strom in A	Sekundär-Strom in A	Scheinleistung (VA)	Genauigkeitsklasse	Preis
	50-5464				800	5	5	0,2	169,00 €
	50-5465				1000	5	5	0,2	134,80 €
	50-5466				1000	5	10	0,2	134,80 €
	50-5467				1200	5	5	0,2	134,80 €
	50-5468				1200	5	10	0,2	134,80 €
	50-5469				1200	5	15	0,2	134,80 €
	50-5470				1250	5	5	0,2	134,80 €
	50-5471				1250	5	10	0,2	134,80 €
	50-5472				1250	5	15	0,2	134,80 €

Bild	Artikelnummer	Stock Status	Stock Quantity	Beschreibung	Primär-Strom in A	Sekundär-Strom in A	Scheinleistung (VA)	Genauigkeitsklasse	Preis
	50-5473				1500	5	5	0,2	134,80 €
	50-5474				1500	5	10	0,2	134,80 €
	50-5475				1500	5	15	0,2	134,80 €
	50-5476				1600	5	5	0,2	134,80 €
	50-5477				1600	5	10	0,2	134,80 €
	50-5478				1600	5	15	0,2	134,80 €
	50-5479				2000	5	5	0,2	134,80 €
	50-5480				2000	5	10	0,2	134,80 €
	50-5481				2000	5	15	0,2	134,80 €

Bild	Artikelnummer	Stock Status	Stock Quantity	Beschreibung	Primär-Strom in A	Sekundär-Strom in A	Scheinleistung (VA)	Genauigkeitsklasse	Preis
	50-5482				500	5	2,5	0,2S	176,10 €
	50-5483				600	5	2,5	0,2S	176,10 €
	50-5484				600	5	5	0,2S	176,10 €
	50-5485				750	5	2,5	0,2S	176,10 €
	50-5486				750	5	5	0,2S	176,10 €
	50-5487				800	5	2,5	0,2S	176,10 €
	50-5488				800	5	5	0,2S	176,10 €
	50-5489				1000	5	5	0,2S	142,20 €
	50-5490				1200	5	5	0,2S	142,20 €

Bild	Artikelnummer	Stock Status	Stock Quantity	Beschreibung	Primär-Strom in A	Sekundär-Strom in A	Scheinleistung (VA)	Genauigkeitsklasse	Preis
	50-5491				1250	5	5	0,2S	142,20 €
	50-5492				1500	5	5	0,2S	142,20 €
	50-5493				1600	5	5	0,2S	142,20 €
	50-5494				1600	5	10	0,2S	142,20 €
	50-5495				2000	5	5	0,2S	142,20 €
	50-5496				2000	5	10	0,2S	142,20 €
	50-7401				400	1	2,5	0,5	127,50 €
	50-7402				500	1	2,5	0,5	127,50 €
	50-7403				500	1	5	0,5	127,50 €

Bild	Artikelnummer	Stock Status	Stock Quantity	Beschreibung	Primär-Strom in A	Sekundär-Strom in A	Scheinleistung (VA)	Genauigkeitsklasse	Preis
	50-7404				600	1	2,5	0,5	127,50 €
	50-7405				600	1	5	0,5	127,50 €
	50-7406				750	1	2,5	0,5	127,50 €
	50-7407				750	1	5	0,5	127,50 €
	50-7408				750	1	10	0,5	127,50 €
	50-7409				800	1	2,5	0,5	127,50 €
	50-7410				800	1	5	0,5	127,50 €
	50-7411				800	1	10	0,5	127,50 €
	50-7412				1000	1	5	0,5	127,50 €

Bild	Artikelnummer	Stock Status	Stock Quantity	Beschreibung	Primär-Strom in A	Sekundär-Strom in A	Scheinleistung (VA)	Genauigkeitsklasse	Preis
	50-7413				1000	1	10	0,5	127,50 €
	50-7414				1000	1	15	0,5	127,50 €
	50-7415				1200	1	5	0,5	127,50 €
	50-7416				1200	1	10	0,5	127,50 €
	50-7417				1200	1	15	0,5	127,50 €
	50-7418				1250	1	5	0,5	127,50 €
	50-7419				1250	1	10	0,5	127,50 €
	50-7420				1250	1	15	0,5	127,50 €
	50-7421				1500	1	5	0,5	127,50 €

Bild	Artikelnummer	Stock Status	Stock Quantity	Beschreibung	Primär-Strom in A	Sekundär-Strom in A	Scheinleistung (VA)	Genauigkeitsklasse	Preis
	50-7422				1500	1	10	0,5	127,50 €
	50-7423				1500	1	15	0,5	127,50 €
	50-7424				1600	1	5	0,5	127,50 €
	50-7425				1600	1	10	0,5	127,50 €
	50-7426				1600	1	15	0,5	127,50 €
	50-7427				2000	1	5	0,5	127,50 €
	50-7428				2000	1	10	0,5	127,50 €
	50-7429				2000	1	15	0,5	127,50 €
	50-7430				400	1	2,5	0,5S	169,00 €

Bild	Artikelnummer	Stock Status	Stock Quantity	Beschreibung	Primär-Strom in A	Sekundär-Strom in A	Scheinleistung (VA)	Genauigkeitsklasse	Preis
	50-7431				500	1	2,5	0,5S	134,80 €
	50-7432				500	1	5	0,5S	134,80 €
	50-7433				600	1	2,5	0,5S	134,80 €
	50-7434				600	1	5	0,5S	134,80 €
	50-7435				750	1	2,5	0,5S	134,80 €
	50-7436				750	1	5	0,5S	134,80 €
	50-7437				750	1	10	0,5S	134,80 €
	50-7438				800	1	2,5	0,5S	134,80 €
	50-7439				800	1	5	0,5S	134,80 €

Bild	Artikelnummer	Stock Status	Stock Quantity	Beschreibung	Primär-Strom in A	Sekundär-Strom in A	Scheinleistung (VA)	Genauigkeitsklasse	Preis
	50-7440				800	1	10	0,5S	134,80 €

GALLERY IMAGES

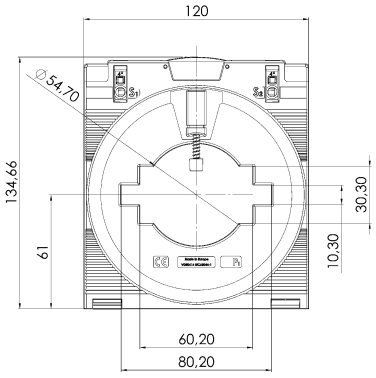

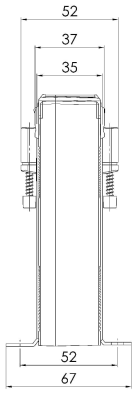

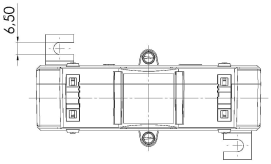

BESCHREIBUNG

- **Nenndauerstrom I_{cth}: 1,2 x I_{pr}**
- **Nennkurzzeitstrom I_{th}: 60 x I_{pr}, 1 Sek., max. 100kA**
- **Betriebsspannung U_m: 0,72 kV**
- **Isolationsprüfspannung: 6 kV, U_{eff}, 50 Hz, 1 Min.**
- **Nenn-Frequenz: 50 Hz**
- **Isolierstoffklasse: B8**

ZUSÄTZLICHE INFORMATIONEN

Primär-Strom in A	400, 500, 600, 750, 800, 1000, 1200, 1250, 1500, 1600, 2000
Sekundär-Strom in A	1, 5
Scheinleistung (VA)	2,5, 5, 10, 15
Genauigkeitsklasse	0,2, 0,2S, 0,5, 0,5S