ECTB 61.35

Artikelnummer: ECTB 61.35



ZUSÄTZLICHE INFORMATIONEN

Primär-Strom in A	200, 250, 300, 400, 500, 600, 750, 800, 1000, 1200, 1250, 1500
Sekundär-Strom in A	1, 5
Scheinleistung (VA)	1,5, 2,5, 5, 10
Genauigkeitsklasse	0,2, 0,2S, 0,5, 0,5S

Kategorien: ECTB - Aufsteckstromwandler Verrechnungsmessung

EAN: 4061701156362 | **Bauhöhe:** field_5a7750818ce38 | **Bautiefe gesamt:** field_5a77508f8ce39 | **Bautiefe Wandler:** field_5c1614dc77628 | **Baubreite:** field_5a7750748ce37 | **Einsatz von Federzugklemmen zur Kontaktierung des Sekundaranschlusses** field_5f8c2ba6a18c4 | **Gewicht:** field_5a9fefceb3b0e | **Messung:** field_5da47878e5fb0 | **Plombierplatte:** field_5c16151ba5cd2 | **Plombierplatte 2:** field_5d442376e65ff | **Rundleiter:** field_5a7750668ce36 | **Schiene 1:** field_5def651344107 | **Schiene 2:** field_5def655a1863c | **Schnappbefestigung:** field_5c16150ea5cd1 | **Übersetzungsverhaltnis:** field_5c161489b1ec9 | **Anwendung:** Verrechnungs-Messung | **Baubreite:** 95 | **Bauhöhe:** 115 | **Bautiefe gesamt:** 52 | **Einsatz von Federzugklemmen zur Kontaktierung des Sekundaranschlusses:** Ja | **Rundleiter:** 44 | **Schiene 1:** 63x10 | **Schiene 2:** 50x30 |

VARIATIONEN

Bild	Artikelnummer	Stock Status	Stock Quantity	Beschreibung	Primär-Strom in A	Sekundär-Strom in A	Scheinleistung (VA)	Genauigkeitsklasse	Preis
	50-5301				200	5	1,5	0,5	115,80 €
	50-5302				200	5	2,5	0,5	153,60 €
	50-5303				250	5	1,5	0,5	115,80 €
	50-5304				250	5	2,5	0,5	115,80 €
	50-5305				250	5	5	0,5	153,60 €
	50-5306				300	5	2,5	0,5	115,80 €
	50-5307				300	5	5	0,5	115,80 €
	50-5308				400	5	2,5	0,5	115,80 €
	50-5309				400	5	5	0,5	115,80 €

Bild	Artikelnummer	Stock Status	Stock Quantity	Beschreibung	Primär-Strom in A	Sekundär-Strom in A	Scheinleistung (VA)	Genauigkeitsklasse	Preis
	50-5310				500	5	2,5	0,5	115,80 €
	50-5311				500	5	5	0,5	115,80 €
	50-5312				600	5	2,5	0,5	115,80 €
	50-5313				600	5	5	0,5	115,80 €
	50-5314				750	5	5	0,5	115,80 €
	50-5315				750	5	10	0,5	115,80 €
	50-5316				800	5	5	0,5	115,80 €
	50-5317				800	5	10	0,5	115,80 €
	50-5318				1000	5	5	0,5	115,80 €

Bild	Artikelnummer	Stock Status	Stock Quantity	Beschreibung	Primär-Strom in A	Sekundär-Strom in A	Scheinleistung (VA)	Genauigkeitsklasse	Preis
	50-5319				1000	5	10	0,5	115,80 €
	50-5320				1200	5	5	0,5	115,80 €
	50-5321				1200	5	10	0,5	115,80 €
	50-5322				1250	5	5	0,5	115,80 €
	50-5323				1250	5	10	0,5	115,80 €
	50-5324				1500	5	5	0,5	115,80 €
	50-5325				1500	5	10	0,5	115,80 €
	50-5326				200	5	1,5	0,5S	161,00 €
	50-5327				200	5	2,5	0,5S	161,00 €

Bild	Artikelnummer	Stock Status	Stock Quantity	Beschreibung	Primär-Strom in A	Sekundär-Strom in A	Scheinleistung (VA)	Genauigkeitsklasse	Preis
	50-5328				250	5	1,5	0,5S	123,20 €
	50-5329				250	5	2,5	0,5S	161,00 €
	50-5330				250	5	5	0,5S	161,00 €
	50-5331				300	5	2,5	0,5S	123,20 €
	50-5332				300	5	5	0,5S	161,00 €
	50-5333				400	5	2,5	0,5S	123,20 €
	50-5334				400	5	5	0,5S	123,20 €
	50-5335				500	5	2,5	0,5S	123,20 €
	50-5336				500	5	5	0,5S	123,20 €

Bild	Artikelnummer	Stock Status	Stock Quantity	Beschreibung	Primär-Strom in A	Sekundär-Strom in A	Scheinleistung (VA)	Genauigkeitsklasse	Preis
	50-5337				600	5	2,5	0,5S	123,20 €
	50-5338				600	5	5	0,5S	123,20 €
	50-5339				750	5	5	0,5S	123,20 €
	50-5340				750	5	10	0,5S	123,20 €
	50-5341				800	5	5	0,5S	123,20 €
	50-5342				1000	5	5	0,5S	123,20 €
	50-5343				1000	5	10	0,5S	123,20 €
	50-5344				1200	5	5	0,5S	123,20 €
	50-5345				1200	5	10	0,5S	123,20 €

Bild	Artikelnummer	Stock Status	Stock Quantity	Beschreibung	Primär-Strom in A	Sekundär-Strom in A	Scheinleistung (VA)	Genauigkeitsklasse	Preis
	50-5346				1250	5	5	0,5S	123,20 €
	50-5347				1250	5	10	0,5S	123,20 €
	50-5348				1500	5	5	0,5S	123,20 €
	50-5349				1500	5	10	0,5S	123,20 €
	50-5350				200	5	1,5	0,2	168,20 €
	50-5351				200	5	2,5	0,2	168,20 €
	50-5352				250	5	1,5	0,2	168,20 €
	50-5353				250	5	2,5	0,2	168,20 €
	50-5354				300	5	2,5	0,2	168,20 €

Bild	Artikelnummer	Stock Status	Stock Quantity	Beschreibung	Primär-Strom in A	Sekundär-Strom in A	Scheinleistung (VA)	Genauigkeitsklasse	Preis
	50-5355				300	5	5	0,2	168,20 €
	50-5356				400	5	2,5	0,2	168,20 €
	50-5357				400	5	5	0,2	168,20 €
	50-5358				500	5	2,5	0,2	168,20 €
	50-5359				500	5	5	0,2	168,20 €
	50-5360				600	5	2,5	0,2	130,50 €
	50-5361				600	5	5	0,2	130,50 €
	50-5362				750	5	5	0,2	130,50 €
	50-5363				800	5	5	0,2	130,50 €

Bild	Artikelnummer	Stock Status	Stock Quantity	Beschreibung	Primär-Strom in A	Sekundär-Strom in A	Scheinleistung (VA)	Genauigkeitsklasse	Preis
	50-5364				1000	5	5	0,2	130,50 €
	50-5365				300	5	2,5	0,2S	175,70 €
	50-5366				400	5	2,5	0,2S	175,70 €
	50-5367				500	5	2,5	0,2S	175,70 €
	50-5368				500	5	5	0,2S	175,70 €
	50-5369				600	5	2,5	0,2S	175,70 €
	50-5370				600	5	5	0,2S	175,70 €
	50-5371				750	5	5	0,2S	175,70 €
	50-7301				200	1	1,5	0,5	123,20 €

Bild	Artikelnummer	Stock Status	Stock Quantity	Beschreibung	Primär-Strom in A	Sekundär-Strom in A	Scheinleistung (VA)	Genauigkeitsklasse	Preis
	50-7302				200	1	2,5	0,5	123,20 €
	50-7303				250	1	1,5	0,5	123,20 €
	50-7304				250	1	2,5	0,5	123,20 €
	50-7305				250	1	5	0,5	161,00 €
	50-7306				300	1	2,5	0,5	123,20 €
	50-7307				300	1	5	0,5	123,20 €
	50-7308				400	1	2,5	0,5	123,20 €
	50-7309				400	1	5	0,5	123,20 €
	50-7310				500	1	2,5	0,5	123,20 €

Bild	Artikelnummer	Stock Status	Stock Quantity	Beschreibung	Primär-Strom in A	Sekundär-Strom in A	Scheinleistung (VA)	Genauigkeitsklasse	Preis
	50-7311				500	1	5	0,5	123,20 €
	50-7312				600	1	2,5	0,5	123,20 €
	50-7313				600	1	5	0,5	123,20 €
	50-7314				750	1	5	0,5	123,20 €
	50-7315				750	1	10	0,5	123,20 €
	50-7316				800	1	5	0,5	123,20 €
	50-7317				800	1	10	0,5	123,20 €
	50-7318				1000	1	5	0,5	123,20 €
	50-7319				1000	1	10	0,5	123,20 €

Bild	Artikelnummer	Stock Status	Stock Quantity	Beschreibung	Primär-Strom in A	Sekundär-Strom in A	Scheinleistung (VA)	Genauigkeitsklasse	Preis
	50-7320				1200	1	5	0,5	123,20 €
	50-7321				1200	1	10	0,5	123,20 €
	50-7322				1250	1	5	0,5	123,20 €
	50-7323				1250	1	10	0,5	123,20 €
	50-7324				1500	1	5	0,5	123,20 €
	50-7325				1500	1	10	0,5	123,20 €
	50-7326				200	1	1,5	0,5S	130,50 €
	50-7327				200	1	2,5	0,5S	168,20 €
	50-7328				250	1	1,5	0,5S	130,50 €

Bild	Artikelnummer	Stock Status	Stock Quantity	Beschreibung	Primär-Strom in A	Sekundär-Strom in A	Scheinleistung (VA)	Genauigkeitsklasse	Preis
	50-7329				250	1	2,5	0,5S	168,20 €
	50-7330				250	1	5	0,5S	168,20 €
	50-7331				300	1	2,5	0,5S	130,50 €
	50-7332				300	1	5	0,5S	168,20 €
	50-7333				400	1	2,5	0,5S	130,50 €
	50-7334				400	1	5	0,5S	130,50 €
	50-7335				500	1	2,5	0,5S	130,50 €
	50-7336				500	1	5	0,5S	130,50 €
	50-7337				600	1	2,5	0,5S	130,50 €

Bild	Artikelnummer	Stock Status	Stock Quantity	Beschreibung	Primär-Strom in A	Sekundär-Strom in A	Scheinleistung (VA)	Genauigkeitsklasse	Preis
	50-7338				600	1	5	0,5S	130,50 €
	50-7339				750	1	5	0,5S	130,50 €
	50-7340				750	1	10	0,5S	130,50 €
	50-7341				800	1	5	0,5S	130,50 €
	50-7342				800	1	10	0,5S	130,50 €
	50-7343				1000	1	5	0,5S	130,50 €
	50-7344				1000	1	10	0,5S	130,50 €
	50-7345				1200	1	5	0,5S	130,50 €
	50-7346				1200	1	10	0,5S	130,50 €

Bild	Artikelnummer	Stock Status	Stock Quantity	Beschreibung	Primär-Strom in A	Sekundär-Strom in A	Scheinleistung (VA)	Genauigkeitsklasse	Preis
	50-7347				1250	1	5	0,5S	130,50 €
	50-7348				1250	1	10	0,5S	130,50 €
	50-7349				1500	1	5	0,5S	130,50 €
	50-7350				1500	1	10	0,5S	130,50 €
	50-7351				200	1	1,5	0,2	175,70 €
	50-7352				200	1	2,5	0,2	175,70 €
	50-7353				250	1	1,5	0,2	175,70 €
	50-7354				250	1	2,5	0,2	175,70 €
	50-7355				300	1	2,5	0,2	175,70 €

Bild	Artikelnummer	Stock Status	Stock Quantity	Beschreibung	Primär-Strom in A	Sekundär-Strom in A	Scheinleistung (VA)	Genauigkeitsklasse	Preis
	50-7356				300	1	5	0,2	175,70 €
	50-7357				400	1	2,5	0,2	175,70 €
	50-7358				400	1	5	0,2	175,70 €
	50-7359				500	1	2,5	0,2	175,70 €
	50-7360				500	1	5	0,2	175,70 €
	50-7361				600	1	2,5	0,2	138,00 €
	50-7362				600	1	5	0,2	175,70 €
	50-7363				750	1	5	0,2	138,00 €
	50-7364				800	1	5	0,2	138,00 €

Bild	Artikelnummer	Stock Status	Stock Quantity	Beschreibung	Primär-Strom in A	Sekundär-Strom in A	Scheinleistung (VA)	Genauigkeitsklasse	Preis
	50-7365				1000	1	5	0,2	138,00 €
	50-7366				1000	1	10	0,2	138,00 €
	50-7367				1200	1	5	0,2	138,00 €
	50-7368				1200	1	10	0,2	138,00 €
	50-7369				1250	1	5	0,2	138,00 €
	50-7370				1250	1	10	0,2	138,00 €
	50-7371				1500	1	5	0,2	138,00 €
	50-7372				1500	1	10	0,2	138,00 €
	50-7373				250	1	1,5	0,2S	183,20 €

Bild	Artikelnummer	Stock Status	Stock Quantity	Beschreibung	Primär-Strom in A	Sekundär-Strom in A	Scheinleistung (VA)	Genauigkeitsklasse	Preis
	50-7374				300	1	2,5	0,2S	183,20 €
	50-7375				400	1	2,5	0,2S	183,20 €
	50-7376				500	1	2,5	0,2S	183,20 €
	50-7377				500	1	5	0,2S	183,20 €
	50-7378				600	1	2,5	0,2S	183,20 €
	50-7379				600	1	5	0,2S	183,20 €
	50-7380				750	1	5	0,2S	183,20 €

GALLERY IMAGES

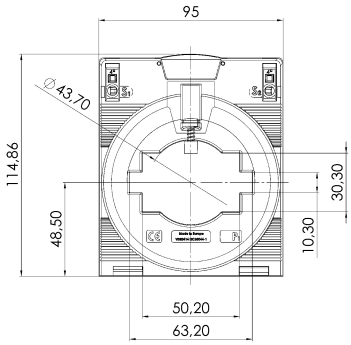

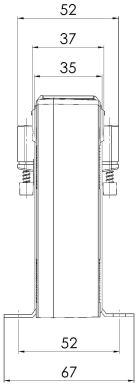

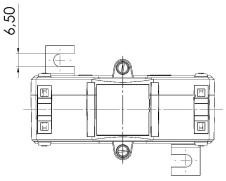

BESCHREIBUNG

- **Nenndauerstrom I_{cth}: 1,2 x I_{pr}**
- **Nennkurzzeitstrom I_{th}: 60 x I_{pr}, 1 Sek., max. 100kA**
- **Betriebsspannung U_m: 0,72 kV**
- **Isolationsprüfspannung: 6 kV, U_{eff}, 50 Hz, 1 Min.**
- **Nenn-Frequenz: 50 Hz**
- **Isolierstoffklasse: B8**

ZUSÄTZLICHE INFORMATIONEN

Primär-Strom in A	200, 250, 300, 400, 500, 600, 750, 800, 1000, 1200, 1250, 1500
Sekundär-Strom in A	1, 5
Scheinleistung (VA)	1,5, 2,5, 5, 10
Genauigkeitsklasse	0,2, 0,2S, 0,5, 0,5S