EASR 22.3

Artikelnummer: EASR 22.3



ZUSÄTZLICHE INFORMATIONEN

Primär-Strom in A	100, 125, 150, 160, 200, 250, 300, 400, 500, 600
Sekundär-Strom in A	1, 5
Scheinleistung (VA)	1,5, 2,5, 5, 10
Genauigkeitsklasse	0,2, 0,5, 0,5S

Kategorien: EASR - Rohrstabstromwandler Verrechnungsmessung

EAN: 4061701112429 | **Bauhöhe:** field_5a7750818ce38 | **Bautiefe gesamt:** field_5a77508f8ce39 | **Bautiefe Wandler:** field_5c1614dc77628 | **Baubreite:** field_5a7750748ce37 | **Einsatz von Federzugklemmen zur Kontaktierung des Sekundaranschlusses** field_5f8c2ba6a18c4 | **Gewicht:** field_5a9fefceb3b0e | **Messung:** field_5da47878e5fb0 | **Plombierplatte:** field_5c16151ba5cd2 | **Plombierplatte 2:** field_5d442376e65ff | **Rundleiter:** field_5a7750668ce36 | **Schiene 1:** field_5def651344107 | **Schiene 2:** field_5def655a1863c | **Schnappbefestigung:** field_5c16150ea5cd1 | **Übersetzungsverhaltnis:** field_5c161489b1ec9 | **Anwendung:** Verrechnungs-Messung | **Baubreite:** 60 | **Bauhöhe:** 75,5 | **Bautiefe gesamt:** 35 | **Rundleiter:** 22,5 | **Schnappbefestigung:** 53011 |

VARIATIONEN

Bild	Artikelnummer	Stock Status	Stock Quantity	Beschreibung	Primär-Strom in A	Sekundär-Strom in A	Scheinleistung (VA)	Genauigkeitsklasse	Preis
	3511				100	5	1,5	0,2	138,00 €
	3512				150	5	1,5	0,2	167,60 €
	3513				150	5	2,5	0,2	167,60 €
	3514				200	5	1,5	0,2	126,10 €
	3515				200	5	2,5	0,2	167,60 €
	3516				200	5	5	0,2	167,60 €
	3517				250	5	2,5	0,2	138,00 €
	3518				250	5	5	0,2	141,10 €
	3519				300	5	2,5	0,2	138,00 €

Bild	Artikelnummer	Stock Status	Stock Quantity	Beschreibung	Primär-Strom in A	Sekundär-Strom in A	Scheinleistung (VA)	Genauigkeitsklasse	Preis
	3520				300	5	5	0,2	138,00 €
	3521				400	5	2,5	0,2	96,20 €
	3522				400	5	5	0,2	138,00 €
	3523				400	5	10	0,2	126,60 €
	3524				500	5	2,5	0,2	96,20 €
	3525				500	5	5	0,2	96,20 €
	3526				500	5	10	0,2	98,10 €
	3527				600	5	2,5	0,2	96,20 €
	3528				600	5	5	0,2	88,80 €

Bild	Artikelnummer	Stock Status	Stock Quantity	Beschreibung	Primär-Strom in A	Sekundär-Strom in A	Scheinleistung (VA)	Genauigkeitsklasse	Preis
	3529				600	5	10	0,2	98,10 €
	3530				100	5	1,5	0,5	132,80 €
	3531				100	5	2,5	0,5	161,90 €
	3531A				125	5	2,5	0,5	0,01 €
	3532				150	5	1,5	0,5	98,10 €
	3533				150	5	2,5	0,5	107,40 €
	3534				150	5	5	0,5	173,40 €
	3535				200	5	1,5	0,5	98,10 €
	3536				200	5	2,5	0,5	98,10 €

Bild	Artikelnummer	Stock Status	Stock Quantity	Beschreibung	Primär-Strom in A	Sekundär-Strom in A	Scheinleistung (VA)	Genauigkeitsklasse	Preis
	3537				200	5	5	0,5	141,10 €
	3538				250	5	2,5	0,5	88,80 €
	3539				250	5	5	0,5	98,10 €
	3540				300	5	2,5	0,5	94,30 €
	3541				300	5	5	0,5	95,70 €
	3542				300	5	10	0,5	98,10 €
	3543				400	5	2,5	0,5	93,90 €
	3544				400	5	5	0,5	88,80 €
	3545				400	5	10	0,5	98,10 €

Bild	Artikelnummer	Stock Status	Stock Quantity	Beschreibung	Primär-Strom in A	Sekundär-Strom in A	Scheinleistung (VA)	Genauigkeitsklasse	Preis
	3546				500	5	2,5	0,5	93,90 €
	3547				500	5	5	0,5	94,30 €
	3548				500	5	10	0,5	95,70 €
	3549				600	5	2,5	0,5	93,90 €
	3550				600	5	5	0,5	94,50 €
	3551				600	5	10	0,5	95,70 €
	3552				100	5	1,5	0,5S	135,50 €
	3553				100	5	2,5	0,5S	164,50 €
	3554				150	5	1,5	0,5S	135,50 €

Bild	Artikelnummer	Stock Status	Stock Quantity	Beschreibung	Primär-Strom in A	Sekundär-Strom in A	Scheinleistung (VA)	Genauigkeitsklasse	Preis
	3555				150	5	2,5	0,5S	164,50 €
	3556				150	5	5	0,5S	176,10 €
	3557				200	5	1,5	0,5S	112,30 €
	3558				200	5	2,5	0,5S	125,40 €
	3559				200	5	5	0,5S	141,10 €
	3560				250	5	2,5	0,5S	103,00 €
	3561				250	5	5	0,5S	141,10 €
	3562				300	5	2,5	0,5S	93,60 €
	3563				300	5	5	0,5S	103,00 €

Bild	Artikelnummer	Stock Status	Stock Quantity	Beschreibung	Primär-Strom in A	Sekundär-Strom in A	Scheinleistung (VA)	Genauigkeitsklasse	Preis
	3564				300	5	10	0,5S	112,30 €
	3565				400	5	2,5	0,5S	93,60 €
	3566				400	5	5	0,5S	103,00 €
	3567				400	5	10	0,5S	112,30 €
	3568				500	5	2,5	0,5S	96,70 €
	3569				500	5	5	0,5S	93,60 €
	3570				500	5	10	0,5S	103,00 €
	3571				600	5	2,5	0,5S	96,70 €
	3572				600	5	5	0,5S	96,70 €

Bild	Artikelnummer	Stock Status	Stock Quantity	Beschreibung	Primär-Strom in A	Sekundär-Strom in A	Scheinleistung (VA)	Genauigkeitsklasse	Preis
	3573				600	5	10	0,5S	103,00 €
	3574				125	5	2,5	0,5	165,10 €
	3711				100	1	1,5	0,2	141,10 €
	3712				150	1	1,5	0,2	167,50 €
	3713				150	1	2,5	0,2	162,00 €
	3714				200	1	1,5	0,2	140,10 €
	3715				200	1	2,5	0,2	140,10 €
	3716				200	1	5	0,2	162,00 €
	3717				250	1	2,5	0,2	129,70 €

Bild	Artikelnummer	Stock Status	Stock Quantity	Beschreibung	Primär-Strom in A	Sekundär-Strom in A	Scheinleistung (VA)	Genauigkeitsklasse	Preis
	3718				250	1	5	0,2	141,10 €
	3719				300	1	2,5	0,2	125,40 €
	3720				300	1	5	0,2	125,40 €
	3721				400	1	2,5	0,2	103,00 €
	3722				400	1	5	0,2	112,30 €
	3723				400	1	10	0,2	137,10 €
	3724				500	1	2,5	0,2	93,60 €
	3725				500	1	5	0,2	103,00 €
	3726				500	1	10	0,2	112,30 €

Bild	Artikelnummer	Stock Status	Stock Quantity	Beschreibung	Primär-Strom in A	Sekundär-Strom in A	Scheinleistung (VA)	Genauigkeitsklasse	Preis
	3727				600	1	2,5	0,2	93,60 €
	3728				600	1	5	0,2	103,00 €
	3729				600	1	10	0,2	112,30 €
	3730				100	1	1,5	0,5	141,10 €
	3731				100	1	2,5	0,5	141,10 €
	3732				150	1	1,5	0,5	112,30 €
	3733				150	1	2,5	0,5	121,60 €
	3734				150	1	5	0,5	140,10 €
	3735				200	1	1,5	0,5	112,30 €

Bild	Artikelnummer	Stock Status	Stock Quantity	Beschreibung	Primär-Strom in A	Sekundär-Strom in A	Scheinleistung (VA)	Genauigkeitsklasse	Preis
	3736				200	1	2,5	0,5	112,30 €
	3737				200	1	5	0,5	121,60 €
	3738				250	1	2,5	0,5	103,00 €
	3739				250	1	5	0,5	112,30 €
	3740				300	1	2,5	0,5	93,60 €
	3741				300	1	5	0,5	103,00 €
	3743				400	1	2,5	0,5	93,60 €
	3744				400	1	5	0,5	103,00 €
	3745				400	1	10	0,5	112,30 €

Bild	Artikelnummer	Stock Status	Stock Quantity	Beschreibung	Primär-Strom in A	Sekundär-Strom in A	Scheinleistung (VA)	Genauigkeitsklasse	Preis
	3746				500	1	2,5	0,5	98,70 €
	3747				500	1	5	0,5	98,70 €
	3748				500	1	10	0,5	103,00 €
	3749				600	1	2,5	0,5	98,70 €
	3750				600	1	5	0,5	93,60 €
	3751				600	1	10	0,5	103,00 €
	3753				100	1	2,5	0,5S	175,40 €
	3755				150	1	2,5	0,5S	175,80 €
	3759				200	1	5	0,5S	152,20 €

Bild	Artikelnummer	Stock Status	Stock Quantity	Beschreibung	Primär-Strom in A	Sekundär-Strom in A	Scheinleistung (VA)	Genauigkeitsklasse	Preis
	3761				250	1	5	0,5S	152,20 €
	3763				300	1	5	0,5S	152,20 €
	3775				160	1	2,5	0,5	118,30 €

GALLERY IMAGES

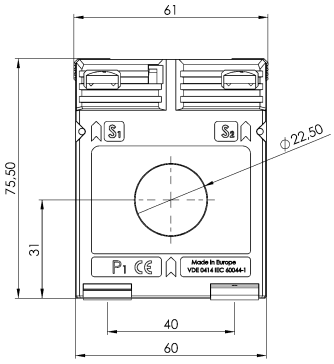

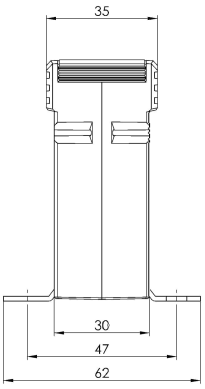

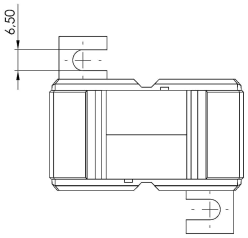

BESCHREIBUNG

- **Nenndauerstrom I_{cth}: 1,2 x I_{pr}**
- **Nennkurzzeitstrom I_{th}: 60 x I_{pr}, 1 Sek.**
- **Betriebsspannung U_m: 0,72 kV**
- **Isolationsprüfspannung: 3 kV, U_{eff}, 50 Hz, 1 Min.**
- **Nenn-Frequenz: 50 Hz**
- **Isolierstoffklasse: E**

ZUSÄTZLICHE INFORMATIONEN

Primär-Strom in A	100, 125, 150, 160, 200, 250, 300, 400, 500, 600
Sekundär-Strom in A	1, 5
Scheinleistung (VA)	1,5, 2,5, 5, 10
Genauigkeitsklasse	0,2, 0,5, 0,5S