EASR 14.3

Artikelnummer: EASR 14.3



ZUSÄTZLICHE INFORMATIONEN

Primär-Strom in A	75, 80, 100, 120, 125, 150
Sekundär-Strom in A	1, 5
Scheinleistung (VA)	1,5, 2,5
Genauigkeitsklasse	0,2, 0,5, 0,5S

Kategorien: EASR - Rohrstabstromwandler Verrechnungsmessung

EAN: 4061701086645 | **Bauhöhe:** field_5a7750818ce38 | **Bautiefe gesamt:** field_5a77508f8ce39 | **Bautiefe Wandler:** field_5c1614dc77628 | **Baubreite:** field_5a7750748ce37 | **Einsatz von Federzugklemmen zur Kontaktierung des Sekundaranschlusses** field_5f8c2ba6a18c4 | **Gewicht:** field_5a9fefceb3b0e | **Messung:** field_5da47878e5fb0 | **Plombierplatte:** field_5c16151ba5cd2 | **Plombierplatte 2:** field_5d442376e65ff | **Rundleiter:** field_5a7750668ce36 | **Schiene 1:** field_5def651344107 | **Schiene 2:** field_5def655a1863c | **Schnappbefestigung:** field_5c16150ea5cd1 | **Übersetzungsverhaltnis:** field_5c161489b1ec9 | **Anwendung:** Verrechnungs-Messung | **Baubreite:** 44 | **Bauhöhe:** 65 | **Bautiefe gesamt:** 30 | **Rundleiter:** 14 | **Schnappbefestigung:** 55013 |

VARIATIONEN

Bild	Artikelnummer	Stock Status	Stock Quantity	Beschreibung	Primär-Strom in A	Sekundär-Strom in A	Scheinleistung (VA)	Genauigkeitsklasse	Preis
	26560				125	5	2,5	0,5	123,10 €
	26561				150	5	1,5	0,5	122,70 €
	26565				125	5	2,5	0,2	0,01 €
	26566				150	5	1,5	0,2	152,40 €
	26567				150	5	2,5	0,2	152,40 €
	26568				100	5	1,5	0,2	152,40 €
	26584				75	5	1,5	0,5	123,10 €
	26585				80	5	1,5	0,5	123,10 €
	26586				100	5	1,5	0,5	122,70 €

Bild	Artikelnummer	Stock Status	Stock Quantity	Beschreibung	Primär-Strom in A	Sekundär-Strom in A	Scheinleistung (VA)	Genauigkeitsklasse	Preis
	26587				120	5	1,5	0,5	136,20 €
	26588				120	5	2,5	0,5	136,20 €
	26589				150	5	2,5	0,5	123,10 €
	26590				75	5	1,5	0,5S	136,20 €
	26591				80	5	1,5	0,5S	136,20 €
	26592				100	5	1,5	0,5S	136,20 €
	26594				120	5	2,5	0,5S	136,20 €
	26595				125	5	1,5	0,5S	135,60 €
	26596				150	5	2,5	0,5S	135,70 €

Bild	Artikelnummer	Stock Status	Stock Quantity	Beschreibung	Primär-Strom in A	Sekundär-Strom in A	Scheinleistung (VA)	Genauigkeitsklasse	Preis
	26597				125	5	2,5	0,5S	135,60 €
	26598				150	5	1,5	0,5S	136,20 €
	26599				125	5	1,5	0,5	122,70 €
	26770				75	1	1,5	0,5	131,50 €
	26771				80	1	1,5	0,5	131,50 €
	26772				120	1	1,5	0,5	131,50 €
	26773				120	1	2,5	0,5	131,50 €
	26774				125	1	1,5	0,5	131,50 €
	26775				125	1	2,5	0,5	131,50 €

Bild	Artikelnummer	Stock Status	Stock Quantity	Beschreibung	Primär-Strom in A	Sekundär-Strom in A	Scheinleistung (VA)	Genauigkeitsklasse	Preis
	26776				150	1	1,5	0,5	131,50 €
	26777				100	1	1,5	0,2	160,80 €
	26778				120	1	1,5	0,2	160,80 €
	26779				125	1	1,5	0,2	160,80 €
	26780				150	1	1,5	0,2	160,80 €
	26781				150	1	2,5	0,2	160,80 €
	26786				100	1	1,5	0,5	131,50 €
	26789				150	1	2,5	0,5	131,50 €
	26795				150	1	1,5	0,5S	136,30 €

GALLERY IMAGES

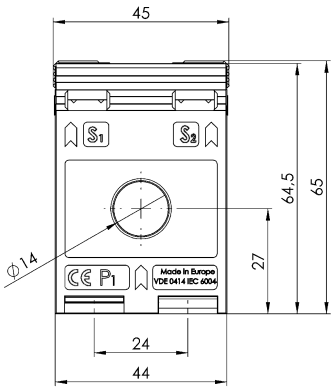

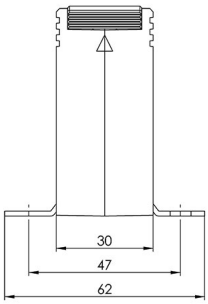

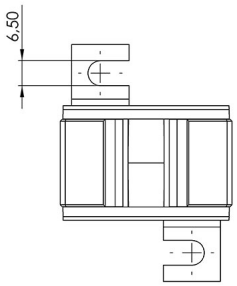

BESCHREIBUNG

- **Nenndauerstrom I_{cth}: 1,2 x I_{pr}**
- **Nennkurzzeitstrom I_{th}: 60 x I_{pr}, 1 Sek.**
- **Betriebsspannung U_m: 0,72 kV**
- **Isolationsprüfspannung: 3 kV, U_{eff}, 50 Hz, 1 Min.**
- **Nenn-Frequenz: 50 Hz**
- **Isolierstoffklasse: E**

ZUSÄTZLICHE INFORMATIONEN

Primär-Strom in A	75, 80, 100, 120, 125, 150
Sekundär-Strom in A	1, 5
Scheinleistung (VA)	1,5, 2,5
Genauigkeitsklasse	0,2, 0,5, 0,5S