EASK 61.4

Artikelnummer: EASK 61.4



ZUSÄTZLICHE INFORMATIONEN

Primär-Strom in A	200, 250, 300, 400, 500, 600, 750, 800, 1000, 1200, 1250, 1500
Sekundär-Strom in A	1, 5
Scheinleistung (VA)	1,5, 2,5, 5, 10, 15, 30, 10-5
Genauigkeitsklasse	0,2, 0,5, 0,5S
Bautiefe Wandler	40

Kategorien: EASK – Aufsteckstromwandler Verrechnungsmessung

EAN: 4061701059182 | **Bauhöhe:** field_5a7750818ce38 | **Bautiefe gesamt:** field_5a77508f8ce39 | **Bautiefe Wandler:** field_5c1614dc77628 | **Baubreite:** field_5a7750748ce37 | **Einsatz von Federzugklemmen zur Kontaktierung des Sekundaranschlusses** field_5f8c2ba6a18c4 | **Gewicht:** field_5a9fefceb3b0e | **Messung:** field_5da47878e5fb0 | **Plombierplatte:** field_5c16151ba5cd2 | **Plombierplatte 2:** field_5d442376e65ff | **Rundleiter:** field_5a7750668ce36 | **Schiene 1:** field_5def651344107 | **Schiene 2:** field_5def655a1863c | **Schnappbefestigung:** field_5c16150ea5cd1 | **Übersetzungsverhaltnis:** field_5c161489b1ec9 | **Anwendung:** Verrechnungs-Messung | **Baubreite:** 95 | **Bauhöhe:** 108,5 | **Bautiefe gesamt:** 58 | **Rundleiter:** 44 | **Schiene 1:** 60x10 | **Schiene 2:** 2x50x10 |

VARIATIONEN

Bild	Artikelnummer	Stock Status	Stock Quantity	Beschreibung	Primär-Strom in A	Sekundär-Strom in A	Scheinleistung (VA)	Genauigkeitsklasse	Preis
	19511				200	5	1,5	0,2	171,60 €
	19512				200	5	2,5	0,2	171,60 €
	19513				250	5	1,5	0,2	146,50 €
	19514				250	5	2,5	0,2	171,60 €
	19515				250	5	5	0,2	210,50 €
	19516				300	5	1,5	0,2	115,10 €
	19517				300	5	2,5	0,2	146,50 €
	19518				300	5	5	0,2	171,60 €
	19520				400	5	2,5	0,2	94,50 €

Bild	Artikelnummer	Stock Status	Stock Quantity	Beschreibung	Primär-Strom in A	Sekundär-Strom in A	Scheinleistung (VA)	Genauigkeitsklasse	Preis
	19521				400	5	5	0,2	171,60 €
	19522				400	5	10	0,2	210,50 €
	19523				500	5	2,5	0,2	98,20 €
	19524				500	5	5	0,2	146,50 €
	19525				500	5	10	0,2	171,60 €
	19527				600	5	2,5	0,2	88,80 €
	19528				600	5	5	0,2	101,70 €
	19529				600	5	10	0,2	171,60 €
	19530				600	5	15	0,2	171,60 €

Bild	Artikelnummer	Stock Status	Stock Quantity	Beschreibung	Primär-Strom in A	Sekundär-Strom in A	Scheinleistung (VA)	Genauigkeitsklasse	Preis
	19531				750	5	2,5	0,2	88,80 €
	19532				750	5	5	0,2	98,20 €
	19533				750	5	10	0,2	146,50 €
	19534				750	5	15	0,2	171,60 €
	19535				800	5	10	0,2	0,01 €
	19536				1000	5	2,5	0,2	95,00 €
	19537				1000	5	5	0,2	97,40 €
	19538				1000	5	10	0,2	106,60 €
	19539				1000	5	15	0,2	145,50 €

Bild	Artikelnummer	Stock Status	Stock Quantity	Beschreibung	Primär-Strom in A	Sekundär-Strom in A	Scheinleistung (VA)	Genauigkeitsklasse	Preis
	19541				1200	5	2,5	0,2	95,90 €
	19542				1200	5	5	0,2	97,40 €
	19543				1200	5	10	0,2	106,60 €
	19544				1200	5	15	0,2	115,70 €
	19546				1250	5	5	0,2	95,50 €
	19547				1250	5	10	0,2	97,40 €
	19548				1250	5	15	0,2	106,60 €
	19551				1500	5	5	0,2	95,90 €
	19552				1500	5	10	0,2	97,40 €

Bild	Artikelnummer	Stock Status	Stock Quantity	Beschreibung	Primär-Strom in A	Sekundär-Strom in A	Scheinleistung (VA)	Genauigkeitsklasse	Preis
	19553				1500	5	15	0,2	106,60 €
	19555				200	5	1,5	0,5	100,20 €
	19556				200	5	2,5	0,5	210,50 €
	19557				250	5	1,5	0,5	100,20 €
	19558				250	5	2,5	0,5	100,20 €
	19559				250	5	5	0,5	210,50 €
	19560				300	5	1,5	0,5	98,20 €
	19561				300	5	2,5	0,5	98,20 €
	19562				300	5	5	0,5	100,20 €

Bild	Artikelnummer	Stock Status	Stock Quantity	Beschreibung	Primär-Strom in A	Sekundär-Strom in A	Scheinleistung (VA)	Genauigkeitsklasse	Preis
	19563				300	5	10	0,5	210,50 €
	19564				400	5	2,5	0,5	95,00 €
	19565				400	5	5	0,5	98,20 €
	19566				400	5	10	0,5	138,30 €
	19567				500	5	2,5	0,5	95,00 €
	19568				500	5	5	0,5	96,70 €
	19569				500	5	10	0,5	94,50 €
	19570				500	5	15	0,5	100,90 €
	19571				600	5	2,5	0,5	95,00 €

Bild	Artikelnummer	Stock Status	Stock Quantity	Beschreibung	Primär-Strom in A	Sekundär-Strom in A	Scheinleistung (VA)	Genauigkeitsklasse	Preis
	19572				600	5	5	0,5	98,20 €
	19573				600	5	10	0,5	94,50 €
	19574				600	5	15	0,5	100,90 €
	19575				750	5	2,5	0,5	95,00 €
	19576				750	5	5	0,5	96,70 €
	19577				750	5	10	0,5	98,20 €
	19578				750	5	15	0,5	100,20 €
	19580				1000	5	2,5	0,5	95,00 €
	19581				1000	5	5	0,5	95,00 €

Bild	Artikelnummer	Stock Status	Stock Quantity	Beschreibung	Primär-Strom in A	Sekundär-Strom in A	Scheinleistung (VA)	Genauigkeitsklasse	Preis
	19582				1000	5	10	0,5	96,40 €
	19583				1000	5	15	0,5	105,50 €
	19584				1000	5	30	0,5	115,10 €
	19585				1200	5	2,5	0,5	95,00 €
	19586				1200	5	5	0,5	95,00 €
	19587				1200	5	10	0,5	96,40 €
	19588				1200	5	15	0,5	105,50 €
	19589				1200	5	30	0,5	98,20 €
	19590				1250	5	5	0,5	95,00 €

Bild	Artikelnummer	Stock Status	Stock Quantity	Beschreibung	Primär-Strom in A	Sekundär-Strom in A	Scheinleistung (VA)	Genauigkeitsklasse	Preis
	19591				1250	5	10	0,5	95,00 €
	19592				1250	5	15	0,5	96,40 €
	19593				1250	5	30	0,5	105,50 €
	19594				1500	5	2,5	0,5	77,90 €
	19595				1500	5	5	0,5	95,00 €
	19596				1500	5	10	0,5	95,00 €
	19597				1500	5	15	0,5	96,40 €
	19598				1500	5	30	0,5	105,50 €
	19599				200	5	1,5	0,5S	100,90 €

Bild	Artikelnummer	Stock Status	Stock Quantity	Beschreibung	Primär-Strom in A	Sekundär-Strom in A	Scheinleistung (VA)	Genauigkeitsklasse	Preis
	19600				200	5	2,5	0,5S	171,60 €
	19601				250	5	1,5	0,5S	100,90 €
	19602				250	5	2,5	0,5S	110,40 €
	19603				250	5	5	0,5S	210,50 €
	19604				300	5	1,5	0,5S	100,90 €
	19605				300	5	2,5	0,5S	110,40 €
	19606				300	5	5	0,5S	192,30 €
	19607				300	5	10	0,5S	210,50 €
	19608				400	5	2,5	0,5S	99,20 €

Bild	Artikelnummer	Stock Status	Stock Quantity	Beschreibung	Primär-Strom in A	Sekundär-Strom in A	Scheinleistung (VA)	Genauigkeitsklasse	Preis
	19609				400	5	5	0,5S	108,40 €
	19610				400	5	10	0,5S	210,50 €
	19611				500	5	2,5	0,5S	94,50 €
	19612				500	5	5	0,5S	103,80 €
	19613				500	5	10	0,5S	146,50 €
	19614				500	5	15	0,5S	171,60 €
	19615				600	5	2,5	0,5S	94,50 €
	19616				600	5	5	0,5S	103,80 €
	19617				600	5	10	0,5S	113,00 €

Bild	Artikelnummer	Stock Status	Stock Quantity	Beschreibung	Primär-Strom in A	Sekundär-Strom in A	Scheinleistung (VA)	Genauigkeitsklasse	Preis
	19618				600	5	15	0,5S	119,70 €
	19619				750	5	2,5	0,5S	88,80 €
	19620				750	5	5	0,5S	91,70 €
	19621				750	5	10	0,5S	98,10 €
	19622				750	5	15	0,5S	104,60 €
	19624				1000	5	2,5	0,5S	95,00 €
	19625				1000	5	5	0,5S	97,40 €
	19626				1000	5	10	0,5S	106,60 €
	19627				1000	5	15	0,5S	115,70 €

Bild	Artikelnummer	Stock Status	Stock Quantity	Beschreibung	Primär-Strom in A	Sekundär-Strom in A	Scheinleistung (VA)	Genauigkeitsklasse	Preis
	19628				1000	5	30	0,5S	125,20 €
	19629				1200	5	2,5	0,5S	95,00 €
	19630				1200	5	5	0,5S	97,40 €
	19631				1200	5	10	0,5S	106,60 €
	19632				1200	5	15	0,5S	115,70 €
	19633				1250	5	2,5	0,5S	88,00 €
	19634				1250	5	5	0,5S	95,00 €
	19635				1250	5	10	0,5S	97,40 €
	19636				1250	5	15	0,5S	106,60 €

Bild	Artikelnummer	Stock Status	Stock Quantity	Beschreibung	Primär-Strom in A	Sekundär-Strom in A	Scheinleistung (VA)	Genauigkeitsklasse	Preis
	19637				1250	5	30	0,5S	115,70 €
	19638				1500	5	2,5	0,5S	88,00 €
	19639				1500	5	5	0,5S	95,00 €
	19640				1500	5	10	0,5S	97,40 €
	19641				1500	5	15	0,5S	106,60 €
	19642				1500	5	30	0,5S	115,70 €
	19643				800	5	10	0,5S	98,10 €
	19645				600	5	10-5	0,5S	0,01 €
	19646				800	1	5	0,5	107,50 €

Bild	Artikelnummer	Stock Status	Stock Quantity	Beschreibung	Primär-Strom in A	Sekundär-Strom in A	Scheinleistung (VA)	Genauigkeitsklasse	Preis
	19647				800	5	15	0,5	99,90 €
	19648				800	1	15	0,5	104,30 €
	19651				800	5	5	0,5S	96,80 €
	19652				800	5	10	0,5	117,80 €
	19711				200	1	1,5	0,2	147,40 €
	19712				200	1	2,5	0,2	171,60 €
	19713				250	1	1,5	0,2	147,40 €
	19714				250	1	2,5	0,2	171,60 €
	19715				250	1	5	0,2	171,60 €

Bild	Artikelnummer	Stock Status	Stock Quantity	Beschreibung	Primär-Strom in A	Sekundär-Strom in A	Scheinleistung (VA)	Genauigkeitsklasse	Preis
	19716				300	1	1,5	0,2	146,50 €
	19717				300	1	2,5	0,2	146,50 €
	19718				300	1	5	0,2	171,60 €
	19720				400	1	2,5	0,2	146,50 €
	19721				400	1	5	0,2	146,50 €
	19722				400	1	10	0,2	171,60 €
	19723				500	1	2,5	0,2	146,50 €
	19724				500	1	5	0,2	146,50 €
	19725				500	1	10	0,2	171,60 €

Bild	Artikelnummer	Stock Status	Stock Quantity	Beschreibung	Primär-Strom in A	Sekundär-Strom in A	Scheinleistung (VA)	Genauigkeitsklasse	Preis
	19727				600	1	2,5	0,2	146,50 €
	19728				600	1	5	0,2	146,50 €
	19729				600	1	10	0,2	146,50 €
	19730				600	1	15	0,2	171,60 €
	19731				750	1	2,5	0,2	112,30 €
	19732				750	1	5	0,2	115,10 €
	19733				750	1	10	0,2	127,70 €
	19734				750	1	15	0,2	146,50 €
	19736				1000	1	2,5	0,2	111,20 €

Bild	Artikelnummer	Stock Status	Stock Quantity	Beschreibung	Primär-Strom in A	Sekundär-Strom in A	Scheinleistung (VA)	Genauigkeitsklasse	Preis
	19737				1000	1	5	0,2	120,60 €
	19738				1000	1	10	0,2	129,90 €
	19739				1000	1	15	0,2	133,10 €
	19740				1200	1	2,5	0,2	111,20 €
	19741				1200	1	5	0,2	111,20 €
	19742				1200	1	10	0,2	120,60 €
	19743				1200	1	15	0,2	129,90 €
	19745				1250	1	2,5	0,2	111,20 €
	19746				1250	1	5	0,2	111,20 €

Bild	Artikelnummer	Stock Status	Stock Quantity	Beschreibung	Primär-Strom in A	Sekundär-Strom in A	Scheinleistung (VA)	Genauigkeitsklasse	Preis
	19747				1250	1	10	0,2	120,60 €
	19748				1250	1	15	0,2	129,90 €
	19750				1500	1	2,5	0,2	111,20 €
	19751				1500	1	5	0,2	111,20 €
	19752				1500	1	10	0,2	120,60 €
	19753				1500	1	15	0,2	129,90 €
	19755				200	1	1,5	0,5	146,50 €
	19756				200	1	2,5	0,5	171,60 €
	19757				250	1	1,5	0,5	100,90 €

Bild	Artikelnummer	Stock Status	Stock Quantity	Beschreibung	Primär-Strom in A	Sekundär-Strom in A	Scheinleistung (VA)	Genauigkeitsklasse	Preis
	19758				250	1	2,5	0,5	110,40 €
	19759				250	1	5	0,5	171,60 €
	19760				300	1	1,5	0,5	100,90 €
	19761				300	1	2,5	0,5	110,40 €
	19762				300	1	5	0,5	119,70 €
	19764				400	1	2,5	0,5	99,20 €
	19765				400	1	5	0,5	108,40 €
	19766				400	1	10	0,5	118,00 €
	19767				500	1	2,5	0,5	99,20 €

Bild	Artikelnummer	Stock Status	Stock Quantity	Beschreibung	Primär-Strom in A	Sekundär-Strom in A	Scheinleistung (VA)	Genauigkeitsklasse	Preis
	19768				500	1	5	0,5	108,40 €
	19769				500	1	10	0,5	118,00 €
	19770				500	1	15	0,5	124,20 €
	19771				600	1	2,5	0,5	99,20 €
	19772				600	1	5	0,5	108,40 €
	19773				600	1	10	0,5	118,00 €
	19774				600	1	15	0,5	124,20 €
	19775				750	1	2,5	0,5	98,10 €
	19776				750	1	5	0,5	99,20 €

Bild	Artikelnummer	Stock Status	Stock Quantity	Beschreibung	Primär-Strom in A	Sekundär-Strom in A	Scheinleistung (VA)	Genauigkeitsklasse	Preis
	19777				750	1	10	0,5	105,50 €
	19778				750	1	15	0,5	108,40 €
	19779				1000	1	2,5	0,5	99,20 €
	19780				1000	1	5	0,5	99,20 €
	19781				1000	1	10	0,5	110,40 €
	19782				1000	1	15	0,5	119,70 €
	19783				1000	1	15	0,5	0,01 €
	19784				1200	1	2,5	0,5	100,90 €
	19785				1200	1	5	0,5	100,90 €

Bild	Artikelnummer	Stock Status	Stock Quantity	Beschreibung	Primär-Strom in A	Sekundär-Strom in A	Scheinleistung (VA)	Genauigkeitsklasse	Preis
	19786				1200	1	10	0,5	110,40 €
	19787				1200	1	15	0,5	119,70 €
	19788				1200	1	15	0,5	0,01 €
	19789				1250	1	2,5	0,5	100,90 €
	19790				1250	1	5	0,5	100,90 €
	19791				1250	1	10	0,5	110,40 €
	19792				1250	1	15	0,5	119,70 €
	19794				1500	1	2,5	0,5	100,90 €
	19795				1500	1	5	0,5	100,90 €

Bild	Artikelnummer	Stock Status	Stock Quantity	Beschreibung	Primär-Strom in A	Sekundär-Strom in A	Scheinleistung (VA)	Genauigkeitsklasse	Preis
	19796				1500	1	10	0,5	110,40 €
	19797				1500	1	15	0,5	119,70 €
	19806				300	1	5	0,5S	124,80 €
	19825				1000	1	5	0,5S	121,10 €
	19830				1200	1	5	0,5S	122,10 €
	19831				1200	1	10	0,5S	0,01 €
	19853				800	1	5	0,5S	119,90 €
	19854				1250	1	1,5	0,5S	109,00 €
	19855				800	1	15	0,5S	119,70 €

GALLERY IMAGES

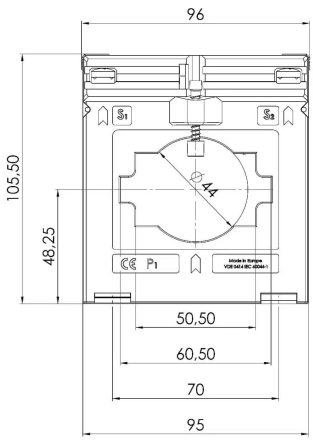

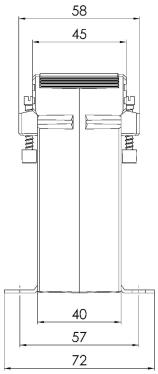

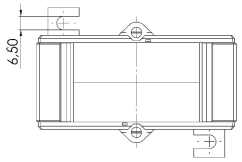

BESCHREIBUNG

- **Nenndauerstrom I_{cth}: 1,2 x I_{pr}**
- **Nennkurzzeitstrom I_{th}: 60 x I_{pr}, 1 Sek.**
- **Betriebsspannung U_m: 0,72 kV**
- **Isolationsprüfspannung: 3 kV, U_{eff}, 50 Hz, 1 Min.**
- **Nenn-Frequenz: 50 Hz**
- **Isolierstoffklasse: E**

ZUSÄTZLICHE INFORMATIONEN

Primär-Strom in A	200, 250, 300, 400, 500, 600, 750, 800, 1000, 1200, 1250, 1500
Sekundär-Strom in A	1, 5
Scheinleistung (VA)	1,5, 2,5, 5, 10, 15, 30, 10-5
Genauigkeitsklasse	0,2, 0,5, 0,5S
Bautiefe Wandler	40