EASK 41.6

Artikelnummer: EASK 41.6



ZUSÄTZLICHE INFORMATIONEN

Primär-Strom in A	75, 100, 150, 200, 250, 300, 400, 500, 600, 750, 800, 1000
Sekundär-Strom in A	1, 5
Scheinleistung (VA)	2,5, 5, 10, 15, 30
Genauigkeitsklasse	0,2, 0,5, 0,5S

Kategorien: EASK – Aufsteckstromwandler Verrechnungsmessung

EAN: 4061701035322 | **Bauhöhe:** field_5a7750818ce38 | **Bautiefe gesamt:** field_5a77508f8ce39 | **Bautiefe Wandler:** field_5c1614dc77628 | **Baubreite:** field_5a7750748ce37 | **Einsatz von Federzugklemmen zur Kontaktierung des Sekundaranschlusses** field_5f8c2ba6a18c4 | **Gewicht:** field_5a9fefceb3b0e | **Messung:** field_5da47878e5fb0 | **Plombierplatte:** field_5c16151ba5cd2 | **Plombierplatte 2:** field_5d442376e65ff | **Rundleiter:** field_5a7750668ce36 | **Schiene 1:** field_5def651344107 | **Schiene 2:** field_5def655a1863c | **Schnappbefestigung:** field_5c16150ea5cd1 | **Übersetzungsverhaltnis:** field_5c161489b1ec9 | **Anwendung:** Verrechnungs-Messung | **Baubreite:** 95 | **Bauhöhe:** 116 | **Bautiefe gesamt:** 74 | **Rundleiter:** 32 | **Schiene 1:** 40x12 | **Schiene 2:** 30x15 |

VARIATIONEN

Bild	Artikelnummer	Stock Status	Stock Quantity	Beschreibung	Primär-Strom in A	Sekundär-Strom in A	Scheinleistung (VA)	Genauigkeitsklasse	Preis
	14513				100	5	2,5	0,2	140,10 €
	14516				150	5	2,5	0,2	103,00 €
	14517				150	5	5	0,2	211,10 €
	14520				200	5	2,5	0,2	103,00 €
	14521				200	5	5	0,2	112,30 €
	14522				200	5	10	0,2	149,40 €
	14524				250	5	2,5	0,2	96,40 €
	14525				250	5	5	0,2	112,30 €
	14526				250	5	10	0,2	140,10 €

Bild	Artikelnummer	Stock Status	Stock Quantity	Beschreibung	Primär-Strom in A	Sekundär-Strom in A	Scheinleistung (VA)	Genauigkeitsklasse	Preis
	14528				300	5	2,5	0,2	95,50 €
	14529				300	5	5	0,2	98,10 €
	14530				300	5	10	0,2	104,60 €
	14531				300	5	15	0,2	149,40 €
	14532				400	5	2,5	0,2	94,50 €
	14533				400	5	5	0,2	95,50 €
	14534				400	5	10	0,2	103,00 €
	14535				400	5	15	0,2	107,40 €
	14536				500	5	2,5	0,2	88,80 €

Bild	Artikelnummer	Stock Status	Stock Quantity	Beschreibung	Primär-Strom in A	Sekundär-Strom in A	Scheinleistung (VA)	Genauigkeitsklasse	Preis
	14537				500	5	5	0,2	90,70 €
	14538				500	5	10	0,2	98,10 €
	14539				500	5	15	0,2	103,00 €
	14540				600	5	2,5	0,2	98,10 €
	14541				600	5	5	0,2	88,80 €
	14542				600	5	10	0,2	88,80 €
	14543				600	5	15	0,2	93,60 €
	14544				750	5	2,5	0,2	79,40 €
	14545				750	5	5	0,2	88,80 €

Bild	Artikelnummer	Stock Status	Stock Quantity	Beschreibung	Primär-Strom in A	Sekundär-Strom in A	Scheinleistung (VA)	Genauigkeitsklasse	Preis
	14546				750	5	10	0,2	98,10 €
	14547				750	5	15	0,2	103,00 €
	14548				1000	5	5	0,2	88,80 €
	14549				1000	5	10	0,2	98,10 €
	14550				1000	5	15	0,2	103,00 €
	14551				1000	5	30	0,2	88,80 €
	14552				75	5	2,5	0,5	186,40 €
	14553				75	5	5	0,5	233,30 €
	14554				100	5	2,5	0,5	129,60 €

Bild	Artikelnummer	Stock Status	Stock Quantity	Beschreibung	Primär-Strom in A	Sekundär-Strom in A	Scheinleistung (VA)	Genauigkeitsklasse	Preis
	14555				100	5	5	0,5	186,40 €
	14556				100	5	10	0,5	267,60 €
	14557				150	5	2,5	0,5	74,90 €
	14558				150	5	5	0,5	88,80 €
	14559				150	5	10	0,5	177,50 €
	14560				150	5	15	0,5	267,60 €
	14561				200	5	2,5	0,5	74,90 €
	14562				200	5	5	0,5	84,20 €
	14563				200	5	10	0,5	112,30 €

Bild	Artikelnummer	Stock Status	Stock Quantity	Beschreibung	Primär-Strom in A	Sekundär-Strom in A	Scheinleistung (VA)	Genauigkeitsklasse	Preis
	14564				200	5	15	0,5	149,40 €
	14565				250	5	2,5	0,5	68,40 €
	14566				250	5	5	0,5	84,20 €
	14567				250	5	10	0,5	112,30 €
	14568				250	5	15	0,5	149,40 €
	14569				300	5	2,5	0,5	67,50 €
	14570				300	5	5	0,5	70,30 €
	14571				300	5	10	0,5	76,70 €
	14572				300	5	15	0,5	149,40 €

Bild	Artikelnummer	Stock Status	Stock Quantity	Beschreibung	Primär-Strom in A	Sekundär-Strom in A	Scheinleistung (VA)	Genauigkeitsklasse	Preis
	14573				400	5	2,5	0,5	66,50 €
	14574				400	5	5	0,5	67,50 €
	14575				400	5	10	0,5	74,90 €
	14576				400	5	15	0,5	149,40 €
	14577				500	5	2,5	0,5	65,30 €
	14578				500	5	5	0,5	67,50 €
	14579				500	5	10	0,5	74,90 €
	14580				500	5	15	0,5	79,40 €
	14581				600	5	2,5	0,5	79,40 €

Bild	Artikelnummer	Stock Status	Stock Quantity	Beschreibung	Primär-Strom in A	Sekundär-Strom in A	Scheinleistung (VA)	Genauigkeitsklasse	Preis
	14582				600	5	5	0,5	67,50 €
	14583				600	5	10	0,5	67,50 €
	14584				600	5	15	0,5	70,30 €
	14585				600	5	30	0,5	74,90 €
	14586				750	5	2,5	0,5	67,50 €
	14587				750	5	5	0,5	74,90 €
	14588				750	5	10	0,5	70,30 €
	14589				750	5	15	0,5	74,90 €
	14590				750	5	30	0,5	79,40 €

Bild	Artikelnummer	Stock Status	Stock Quantity	Beschreibung	Primär-Strom in A	Sekundär-Strom in A	Scheinleistung (VA)	Genauigkeitsklasse	Preis
	14591				1000	5	5	0,5	67,50 €
	14592				1000	5	10	0,5	71,20 €
	14593				1000	5	15	0,5	74,90 €
	14594				1000	5	30	0,5	93,60 €
	14595				75	5	2,5	0,5S	200,60 €
	14597				100	5	2,5	0,5S	126,10 €
	14598				100	5	5	0,5S	200,60 €
	14600				150	5	2,5	0,5S	88,80 €
	14601				150	5	5	0,5S	103,00 €

Bild	Artikelnummer	Stock Status	Stock Quantity	Beschreibung	Primär-Strom in A	Sekundär-Strom in A	Scheinleistung (VA)	Genauigkeitsklasse	Preis
	14602				150	5	10	0,5S	197,50 €
	14603				150	5	15	0,5S	267,60 €
	14604				200	5	2,5	0,5S	88,80 €
	14605				200	5	5	0,5S	98,10 €
	14606				200	5	10	0,5S	126,10 €
	14607				200	5	15	0,5S	163,40 €
	14608				250	5	2,5	0,5S	82,10 €
	14609				250	5	5	0,5S	98,10 €
	14610				250	5	10	0,5S	126,10 €

Bild	Artikelnummer	Stock Status	Stock Quantity	Beschreibung	Primär-Strom in A	Sekundär-Strom in A	Scheinleistung (VA)	Genauigkeitsklasse	Preis
	14611				250	5	15	0,5S	163,40 €
	14612				300	5	2,5	0,5S	81,40 €
	14613				300	5	5	0,5S	84,20 €
	14614				300	5	10	0,5S	90,70 €
	14615				300	5	15	0,5S	98,10 €
	14616				400	5	2,5	0,5S	80,40 €
	14617				400	5	5	0,5S	81,40 €
	14618				400	5	10	0,5S	88,80 €
	14619				400	5	15	0,5S	93,60 €

Bild	Artikelnummer	Stock Status	Stock Quantity	Beschreibung	Primär-Strom in A	Sekundär-Strom in A	Scheinleistung (VA)	Genauigkeitsklasse	Preis
	14620				500	5	2,5	0,5S	74,90 €
	14621				500	5	5	0,5S	76,70 €
	14622				500	5	10	0,5S	84,20 €
	14623				500	5	15	0,5S	88,80 €
	14624				600	5	2,5	0,5S	88,80 €
	14625				600	5	5	0,5S	74,90 €
	14626				600	5	10	0,5S	74,90 €
	14627				600	5	15	0,5S	79,40 €
	14628				600	5	30	0,5S	84,20 €

Bild	Artikelnummer	Stock Status	Stock Quantity	Beschreibung	Primär-Strom in A	Sekundär-Strom in A	Scheinleistung (VA)	Genauigkeitsklasse	Preis
	14629				750	5	2,5	0,5S	79,40 €
	14630				750	5	5	0,5S	74,90 €
	14631				750	5	10	0,5S	84,20 €
	14632				750	5	15	0,5S	88,80 €
	14633				750	5	30	0,5S	93,60 €
	14634				1000	5	5	0,5S	74,90 €
	14635				1000	5	10	0,5S	84,20 €
	14636				1000	5	15	0,5S	88,80 €
	14637				1000	5	30	0,5S	107,40 €

Bild	Artikelnummer	Stock Status	Stock Quantity	Beschreibung	Primär-Strom in A	Sekundär-Strom in A	Scheinleistung (VA)	Genauigkeitsklasse	Preis
	14638				100	5	2,5	0,2	0,01 €
	14639				800	5	10	0,5S	0,01 €
	14640				800	5	10	0,5	0,01 €
	14711				75	1	2,5	0,2	177,50 €
	14713				100	1	2,5	0,2	163,40 €
	14716				150	1	2,5	0,2	126,10 €
	14717				150	1	5	0,2	140,10 €
	14720				200	1	2,5	0,2	126,10 €
	14721				200	1	5	0,2	135,50 €

Bild	Artikelnummer	Stock Status	Stock Quantity	Beschreibung	Primär-Strom in A	Sekundär-Strom in A	Scheinleistung (VA)	Genauigkeitsklasse	Preis
	14722				200	1	10	0,2	172,70 €
	14724				250	1	2,5	0,2	119,70 €
	14725				250	1	5	0,2	135,50 €
	14726				250	1	10	0,2	158,80 €
	14728				300	1	2,5	0,2	118,60 €
	14729				300	1	5	0,2	121,60 €
	14730				300	1	10	0,2	127,70 €
	14731				300	1	15	0,2	144,80 €
	14732				400	1	2,5	0,2	118,00 €

Bild	Artikelnummer	Stock Status	Stock Quantity	Beschreibung	Primär-Strom in A	Sekundär-Strom in A	Scheinleistung (VA)	Genauigkeitsklasse	Preis
	14733				400	1	5	0,2	118,60 €
	14734				400	1	10	0,2	126,10 €
	14735				400	1	15	0,2	130,50 €
	14736				500	1	2,5	0,2	112,30 €
	14737				500	1	5	0,2	113,80 €
	14738				500	1	10	0,2	121,60 €
	14739				500	1	15	0,2	126,10 €
	14740				600	1	2,5	0,2	121,60 €
	14741				600	1	5	0,2	112,30 €

Bild	Artikelnummer	Stock Status	Stock Quantity	Beschreibung	Primär-Strom in A	Sekundär-Strom in A	Scheinleistung (VA)	Genauigkeitsklasse	Preis
	14742				600	1	10	0,2	112,30 €
	14743				600	1	15	0,2	116,90 €
	14744				750	1	2,5	0,2	103,00 €
	14745				750	1	5	0,2	112,30 €
	14746				750	1	10	0,2	121,60 €
	14747				750	1	15	0,2	116,90 €
	14748				1000	1	5	0,2	112,30 €
	14749				1000	1	10	0,2	121,60 €
	14750				1000	1	15	0,2	126,10 €

Bild	Artikelnummer	Stock Status	Stock Quantity	Beschreibung	Primär-Strom in A	Sekundär-Strom in A	Scheinleistung (VA)	Genauigkeitsklasse	Preis
	14752				75	1	2,5	0,5	209,80 €
	14753				75	1	5	0,5	256,40 €
	14754				100	1	2,5	0,5	135,50 €
	14755				100	1	5	0,5	209,80 €
	14756				100	1	10	0,5	256,40 €
	14757				150	1	2,5	0,5	98,10 €
	14758				150	1	5	0,5	112,30 €
	14759				150	1	10	0,5	140,10 €
	14760				150	1	15	0,5	228,70 €

Bild	Artikelnummer	Stock Status	Stock Quantity	Beschreibung	Primär-Strom in A	Sekundär-Strom in A	Scheinleistung (VA)	Genauigkeitsklasse	Preis
	14761				200	1	2,5	0,5	98,10 €
	14762				200	1	5	0,5	107,40 €
	14763				200	1	10	0,5	135,50 €
	14764				200	1	15	0,5	172,70 €
	14765				250	1	2,5	0,5	91,70 €
	14766				250	1	5	0,5	107,40 €
	14767				250	1	10	0,5	135,50 €
	14768				250	1	15	0,5	172,70 €
	14769				300	1	2,5	0,5	90,70 €

Bild	Artikelnummer	Stock Status	Stock Quantity	Beschreibung	Primär-Strom in A	Sekundär-Strom in A	Scheinleistung (VA)	Genauigkeitsklasse	Preis
	14770				300	1	5	0,5	93,60 €
	14771				300	1	10	0,5	100,20 €
	14772				300	1	15	0,5	107,40 €
	14773				400	1	2,5	0,5	89,50 €
	14774				400	1	5	0,5	90,70 €
	14775				400	1	10	0,5	98,10 €
	14776				400	1	15	0,5	103,00 €
	14777				500	1	2,5	0,5	88,80 €
	14778				500	1	5	0,5	90,70 €

Bild	Artikelnummer	Stock Status	Stock Quantity	Beschreibung	Primär-Strom in A	Sekundär-Strom in A	Scheinleistung (VA)	Genauigkeitsklasse	Preis
	14779				500	1	10	0,5	98,10 €
	14780				500	1	15	0,5	103,00 €
	14781				600	1	2,5	0,5	103,00 €
	14782				600	1	5	0,5	88,80 €
	14783				600	1	10	0,5	90,70 €
	14784				600	1	15	0,5	93,60 €
	14785				600	1	30	0,5	93,60 €
	14786				750	1	2,5	0,5	88,80 €
	14787				750	1	5	0,5	90,70 €

Bild	Artikelnummer	Stock Status	Stock Quantity	Beschreibung	Primär-Strom in A	Sekundär-Strom in A	Scheinleistung (VA)	Genauigkeitsklasse	Preis
	14788				750	1	10	0,5	98,10 €
	14789				750	1	15	0,5	103,00 €
	14790				750	1	30	0,5	103,00 €
	14791				1000	1	5	0,5	84,20 €
	14792				1000	1	10	0,5	98,10 €
	14793				1000	1	15	0,5	103,00 €
	14794				1000	1	30	0,5	103,00 €

GALLERY IMAGES

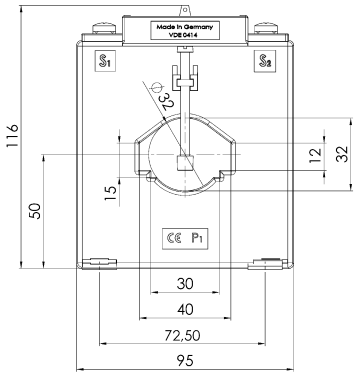

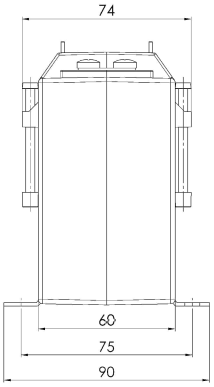

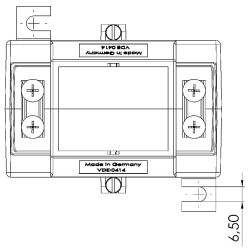

BESCHREIBUNG

- **Nenndauerstrom I_{cth}: 1,2 x I_{pr}**
- **Nennkurzzeitstrom I_{th}: 60 x I_{pr}, 1 Sek.**
- **Betriebsspannung U_m: 0,72 kV**
- **Isolationsprüfspannung: 3 kV, U_{eff}, 50 Hz, 1 Min.**
- **Nenn-Frequenz: 50 Hz**
- **Isolierstoffklasse: E**

ZUSÄTZLICHE INFORMATIONEN

Primär-Strom in A	75, 100, 150, 200, 250, 300, 400, 500, 600, 750, 800, 1000
Sekundär-Strom in A	1, 5
Scheinleistung (VA)	2,5, 5, 10, 15, 30
Genauigkeitsklasse	0,2, 0,5, 0,5S