EASK 31.6

Artikelnummer: EASK 31.6



ZUSÄTZLICHE INFORMATIONEN

Primär-Strom in A	50, 60, 75, 100, 125, 150, 200, 250, 300, 400, 500, 600, 750
Sekundär-Strom in A	1, 5
Scheinleistung (VA)	2,5, 5, 10, 15, 30
Genauigkeitsklasse	0,2, 0,5, 0,5S

Kategorien: EASK – Aufsteckstromwandler Verrechnungsmessung

EAN: 4061701017021 | **Bauhöhe:** field_5a7750818ce38 | **Bautiefe gesamt:** field_5a77508f8ce39 | **Bautiefe Wandler:** field_5c1614dc77628 | **Baubreite:** field_5a7750748ce37 | **Einsatz von Federzugklemmen zur Kontaktierung des Sekundaranschlusses** field_5f8c2ba6a18c4 | **Gewicht:** field_5a9fefceb3b0e | **Messung:** field_5da47878e5fb0 | **Plombierplatte:** field_5c16151ba5cd2 | **Plombierplatte 2:** field_5d442376e65ff | **Rundleiter:** field_5a7750668ce36 | **Schiene 1:** field_5def651344107 | **Schiene 2:** field_5def655a1863c | **Schnappbefestigung:** field_5c16150ea5cd1 | **Übersetzungsverhaltnis:** field_5c161489b1ec9 | **Anwendung:** Verrechnungs-Messung | **Baubreite:** 95 | **Bauhöhe:** 116 | **Bautiefe gesamt:** 74 | **Rundleiter:** 23 | **Schiene 1:** 30x10 | **Schiene 2:** 20x13 |

VARIATIONEN

Bild	Artikelnummer	Stock Status	Stock Quantity	Beschreibung	Primär-Strom in A	Sekundär-Strom in A	Scheinleistung (VA)	Genauigkeitsklasse	Preis
	10514				100	5	5	0,2	0,01 €
	10523				250	5	2,5	0,2	0,01 €
	10527				300	5	2,5	0,2	0,01 €
	10511				75	5	2,5	0,2	132,80 €
	10513				100	5	2,5	0,2	116,90 €
	10516				150	5	2,5	0,2	116,90 €
	10517				150	5	5	0,2	140,10 €
	10520				200	5	2,5	0,2	116,90 €
	10521				200	5	5	0,2	116,90 €

Bild	Artikelnummer	Stock Status	Stock Quantity	Beschreibung	Primär-Strom in A	Sekundär-Strom in A	Scheinleistung (VA)	Genauigkeitsklasse	Preis
	10522				200	5	10	0,2	176,80 €
	10524				250	5	5	0,2	98,10 €
	10525				250	5	10	0,2	116,90 €
	10528				300	5	5	0,2	98,10 €
	10529				300	5	10	0,2	116,90 €
	10531				400	5	2,5	0,2	0,01 €
	10532				400	5	5	0,2	98,10 €
	10533				400	5	10	0,2	115,80 €
	10534				400	5	15	0,2	126,10 €

Bild	Artikelnummer	Stock Status	Stock Quantity	Beschreibung	Primär-Strom in A	Sekundär-Strom in A	Scheinleistung (VA)	Genauigkeitsklasse	Preis
	10535				500	5	2,5	0,2	0,01 €
	10536				500	5	5	0,2	98,10 €
	10537				500	5	10	0,2	112,30 €
	10538				500	5	15	0,2	121,60 €
	10539				600	5	2,5	0,2	0,01 €
	10540				600	5	5	0,2	98,10 €
	10541				600	5	10	0,2	112,30 €
	10542				600	5	15	0,2	116,90 €
	10543				750	5	5	0,2	98,10 €

Bild	Artikelnummer	Stock Status	Stock Quantity	Beschreibung	Primär-Strom in A	Sekundär-Strom in A	Scheinleistung (VA)	Genauigkeitsklasse	Preis
	10544				750	5	10	0,2	103,00 €
	10545				750	5	15	0,2	112,30 €
	10547				50	5	2,5	0,5	341,20 €
	10548				75	5	2,5	0,5	347,10 €
	10549				75	5	5	0,5	395,80 €
	10550				100	5	2,5	0,5	183,10 €
	10551				100	5	5	0,5	188,60 €
	10552				100	5	10	0,5	395,80 €
	10553				150	5	2,5	0,5	183,10 €

Bild	Artikelnummer	Stock Status	Stock Quantity	Beschreibung	Primär-Strom in A	Sekundär-Strom in A	Scheinleistung (VA)	Genauigkeitsklasse	Preis
	10554				150	5	5	0,5	149,40 €
	10555				150	5	10	0,5	135,40 €
	10556				150	5	15	0,5	355,80 €
	10557				200	5	5	0,5	84,20 €
	10558				200	5	10	0,5	149,40 €
	10559				200	5	15	0,5	157,90 €
	10560				250	5	5	0,5	70,30 €
	10561				250	5	10	0,5	79,40 €
	10562				250	5	15	0,5	124,80 €

Bild	Artikelnummer	Stock Status	Stock Quantity	Beschreibung	Primär-Strom in A	Sekundär-Strom in A	Scheinleistung (VA)	Genauigkeitsklasse	Preis
	10563				250	5	30	0,5	124,80 €
	10564				250	5	30	0,5	0,01 €
	10565				300	5	5	0,5	70,30 €
	10566				300	5	10	0,5	79,40 €
	10567				300	5	15	0,5	98,10 €
	10568				300	5	30	0,5	202,10 €
	10569				400	5	5	0,5	70,30 €
	10570				400	5	10	0,5	79,40 €
	10571				400	5	15	0,5	88,80 €

Bild	Artikelnummer	Stock Status	Stock Quantity	Beschreibung	Primär-Strom in A	Sekundär-Strom in A	Scheinleistung (VA)	Genauigkeitsklasse	Preis
	10572				400	5	30	0,5	116,90 €
	10573				500	5	5	0,5	70,30 €
	10574				500	5	10	0,5	79,40 €
	10575				500	5	15	0,5	88,80 €
	10576				500	5	30	0,5	116,90 €
	10577				600	5	5	0,5	61,10 €
	10578				600	5	10	0,5	70,30 €
	10579				600	5	15	0,5	79,40 €
	10580				600	5	30	0,5	107,40 €

Bild	Artikelnummer	Stock Status	Stock Quantity	Beschreibung	Primär-Strom in A	Sekundär-Strom in A	Scheinleistung (VA)	Genauigkeitsklasse	Preis
	10581				750	5	5	0,5	61,10 €
	10582				750	5	10	0,5	70,30 €
	10583				750	5	15	0,5	79,40 €
	10584				750	5	30	0,5	107,40 €
	10585				50	5	2,5	0,5S	367,00 €
	10586				75	5	2,5	0,5S	367,00 €
	10588				100	5	2,5	0,5S	149,40 €
	10589				100	5	5	0,5S	146,00 €
	10590				100	5	10	0,5S	180,40 €

Bild	Artikelnummer	Stock Status	Stock Quantity	Beschreibung	Primär-Strom in A	Sekundär-Strom in A	Scheinleistung (VA)	Genauigkeitsklasse	Preis
	10591				150	5	2,5	0,5S	103,00 €
	10592				150	5	5	0,5S	116,90 €
	10593				150	5	10	0,5S	135,50 €
	10594				150	5	15	0,5S	267,60 €
	10595				200	5	5	0,5S	103,00 €
	10596				200	5	10	0,5S	126,10 €
	10597				200	5	15	0,5S	168,00 €
	10598				250	5	5	0,5S	84,20 €
	10599				250	5	10	0,5S	103,00 €

Bild	Artikelnummer	Stock Status	Stock Quantity	Beschreibung	Primär-Strom in A	Sekundär-Strom in A	Scheinleistung (VA)	Genauigkeitsklasse	Preis
	10600				250	5	15	0,5S	141,90 €
	10601				250	5	30	0,5S	0,01 €
	10602				300	5	5	0,5S	84,20 €
	10603				300	5	10	0,5S	103,00 €
	10604				300	5	15	0,5S	116,90 €
	10605				300	5	30	0,5S	202,10 €
	10606				400	5	5	0,5S	84,20 €
	10607				400	5	10	0,5S	98,10 €
	10608				400	5	15	0,5S	112,30 €

Bild	Artikelnummer	Stock Status	Stock Quantity	Beschreibung	Primär-Strom in A	Sekundär-Strom in A	Scheinleistung (VA)	Genauigkeitsklasse	Preis
	10609				400	5	30	0,5S	140,10 €
	10610				500	5	5	0,5S	84,20 €
	10611				500	5	10	0,5S	98,10 €
	10612				500	5	15	0,5S	107,40 €
	10613				500	5	30	0,5S	126,10 €
	10614				600	5	5	0,5S	84,20 €
	10615				600	5	10	0,5S	98,10 €
	10616				600	5	15	0,5S	103,00 €
	10617				600	5	30	0,5S	112,30 €

Bild	Artikelnummer	Stock Status	Stock Quantity	Beschreibung	Primär-Strom in A	Sekundär-Strom in A	Scheinleistung (VA)	Genauigkeitsklasse	Preis
	10618				750	5	5	0,5S	84,20 €
	10619				750	5	10	0,5S	88,80 €
	10620				750	5	15	0,5S	98,10 €
	10621				750	5	30	0,5S	112,30 €
	10622				125	5	5	0,5S	140,10 €
	10623				500	5	2,5	0,5S	0,01 €
	10711				75	1	2,5	0,2	0,01 €
	10713				100	1	2,5	0,2	130,50 €
	10716				150	1	2,5	0,2	130,50 €

Bild	Artikelnummer	Stock Status	Stock Quantity	Beschreibung	Primär-Strom in A	Sekundär-Strom in A	Scheinleistung (VA)	Genauigkeitsklasse	Preis
	10717				150	1	5	0,2	154,10 €
	10720				200	1	2,5	0,2	0,01 €
	10721				200	1	5	0,2	130,50 €
	10722				200	1	10	0,2	176,80 €
	10723				250	1	2,5	0,2	0,01 €
	10724				250	1	5	0,2	121,60 €
	10725				250	1	10	0,2	130,50 €
	10727				300	1	2,5	0,2	0,01 €
	10728				300	1	5	0,2	121,60 €

Bild	Artikelnummer	Stock Status	Stock Quantity	Beschreibung	Primär-Strom in A	Sekundär-Strom in A	Scheinleistung (VA)	Genauigkeitsklasse	Preis
	10729				300	1	10	0,2	130,50 €
	10731				400	1	2,5	0,2	0,01 €
	10732				400	1	5	0,2	121,60 €
	10733				400	1	10	0,2	126,10 €
	10734				400	1	15	0,2	140,10 €
	10735				500	1	2,5	0,2	0,01 €
	10736				500	1	5	0,2	112,30 €
	10737				500	1	10	0,2	126,10 €
	10738				500	1	15	0,2	135,50 €

Bild	Artikelnummer	Stock Status	Stock Quantity	Beschreibung	Primär-Strom in A	Sekundär-Strom in A	Scheinleistung (VA)	Genauigkeitsklasse	Preis
	10739				600	1	2,5	0,2	0,01 €
	10740				600	1	5	0,2	112,30 €
	10741				600	1	10	0,2	126,10 €
	10742				600	1	15	0,2	130,50 €
	10743				750	1	5	0,2	112,30 €
	10744				750	1	10	0,2	116,90 €
	10745				750	1	15	0,2	126,10 €
	10747				50	1	2,5	0,5	355,80 €
	10748				75	1	2,5	0,5	137,10 €

Bild	Artikelnummer	Stock Status	Stock Quantity	Beschreibung	Primär-Strom in A	Sekundär-Strom in A	Scheinleistung (VA)	Genauigkeitsklasse	Preis
	10749				75	1	5	0,5	567,40 €
	10750				100	1	2,5	0,5	112,30 €
	10751				100	1	5	0,5	130,50 €
	10752				100	1	10	0,5	402,70 €
	10753				150	1	2,5	0,5	107,40 €
	10754				150	1	5	0,5	112,30 €
	10755				150	1	10	0,5	130,50 €
	10756				150	1	15	0,5	202,10 €
	10757				200	1	5	0,5	103,00 €

Bild	Artikelnummer	Stock Status	Stock Quantity	Beschreibung	Primär-Strom in A	Sekundär-Strom in A	Scheinleistung (VA)	Genauigkeitsklasse	Preis
	10758				200	1	10	0,5	121,60 €
	10759				200	1	15	0,5	168,00 €
	10760				250	1	5	0,5	98,10 €
	10761				250	1	10	0,5	112,30 €
	10762				125	1	10	0,5	489,20 €
	10763				250	1	15	0,5	130,50 €
	10764				250	1	30	0,5	0,01 €
	10765				300	1	5	0,5	93,60 €
	10766				300	1	10	0,5	107,40 €

Bild	Artikelnummer	Stock Status	Stock Quantity	Beschreibung	Primär-Strom in A	Sekundär-Strom in A	Scheinleistung (VA)	Genauigkeitsklasse	Preis
	10767				300	1	15	0,5	126,10 €
	10768				300	1	30	0,5	195,70 €
	10769				400	1	5	0,5	93,60 €
	10770				400	1	10	0,5	107,40 €
	10771				400	1	15	0,5	121,60 €
	10772				400	1	30	0,5	144,80 €
	10773				500	1	5	0,5	93,60 €
	10774				500	1	10	0,5	107,40 €
	10775				500	1	15	0,5	121,60 €

Bild	Artikelnummer	Stock Status	Stock Quantity	Beschreibung	Primär-Strom in A	Sekundär-Strom in A	Scheinleistung (VA)	Genauigkeitsklasse	Preis
	10776				500	1	30	0,5	144,80 €
	10777				600	1	5	0,5	93,60 €
	10778				600	1	10	0,5	107,40 €
	10779				600	1	15	0,5	116,90 €
	10780				600	1	30	0,5	135,50 €
	10781				750	1	5	0,5	93,60 €
	10782				750	1	10	0,5	103,00 €
	10783				750	1	15	0,5	112,30 €
	10784				750	1	30	0,5	130,50 €

Bild	Artikelnummer	Stock Status	Stock Quantity	Beschreibung	Primär-Strom in A	Sekundär-Strom in A	Scheinleistung (VA)	Genauigkeitsklasse	Preis
	10785				60	1	2,5	0,5	242,80 €
	10789				100	1	5	0,5S	180,40 €
	10792				150	1	5	0,5S	0,01 €
	10795				200	1	5	0,5S	0,01 €
	10798				250	1	5	0,5S	0,01 €
	10802				300	1	5	0,5S	0,01 €
	10806				400	1	5	0,5S	109,40 €
	10807				400	1	10	0,5S	109,40 €

GALLERY IMAGES

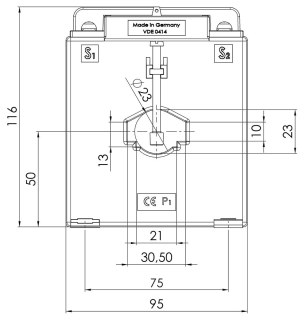

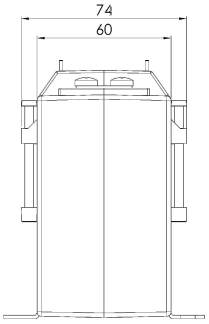

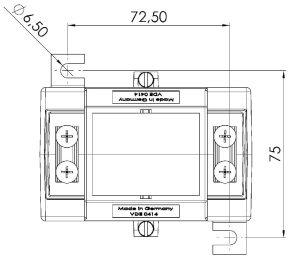

BESCHREIBUNG

- **Nenndauerstrom I_{cth}: 1,2 x I_N**
- **Nennkurzzeitstrom I_{th}: 60 x I_N, 1 Sek.**
- **Betriebsspannung U_m: 0,72 kV**
- **Isolationsprüfspannung: 3 kV, U_{eff}, 50 Hz, 1 Min.**
- **Nenn-Frequenz: 50 Hz**
- **Isolierstoffklasse: E**

ZUSÄTZLICHE INFORMATIONEN

Primär-Strom in A	50, 60, 75, 100, 125, 150, 200, 250, 300, 400, 500, 600, 750
Sekundär-Strom in A	1, 5
Scheinleistung (VA)	2,5, 5, 10, 15, 30
Genauigkeitsklasse	0,2, 0,5, 0,5S