CTB 61.35 KS

Artikelnummer: CTB 61.35 KS



ZUSÄTZLICHE INFORMATIONEN

Maße	52 × 95 × 114,86 cm
Primär-Strom in A	200, 250, 300, 400, 500, 600, 750, 800, 1000, 1200, 1250, 1500, 1600
Sekundär-Spannung in mV	333
Genauigkeitsklasse	0,5, 1

Kategorien: CTB - Kleinsignal-Stromwandler

Bauhöhe: field_5a7750818ce38 | **Bautiefe gesamt:** field_5a77508f8ce39 | **Bautiefe Wandler:** field_5c1614dc77628 | **Baubreite:** field_5a7750748ce37 | **Einsatz von Federzugklemmen zur Kontaktierung des Sekundaranschlusses** field_5f8c2ba6a18c4 | **Gewicht:** field_5a9fefceb3b0e | **Messung:** field_5da47878e5fb0 | **Plombierplatte:** field_5c16151ba5cd2 | **Plombierplatte 2:** field_5d442376e65ff | **Rundleiter:** field_5a7750668ce36 | **Schiene 1:** field_5def651344107 | **Schiene 2:** field_5def655a1863c | **Schnappbefestigung:** field_5c16150ea5cd1 | **Übersetzungsverhaltnis:** field_5c161489b1ec9 | **Baubreite:** 95 | **Bauhöhe:** 114,86 | **Bautiefe gesamt:** 52 | **Einsatz von Federzugklemmen zur Kontaktierung des Sekundaranschlusses:** Ja | **Rundleiter:** 43,7 | **Schiene 1:** 63x10 | **Schiene 2:** 50x30 |

VARIATIONEN

Bild	Artikelnummer	Stock Status	Stock Quantity	Beschreibung	Primär-Strom in A	Sekundär-Spannung in mV	Genauigkeitsklasse	Preis
	6135-9001				200	333	1	115,00 €
	6135-9002				250	333	1	115,00 €
	6135-9003				300	333	1	115,00 €
	6135-9004				400	333	1	115,00 €
	6135-9005				500	333	1	115,00 €
	6135-9006				600	333	1	115,00 €
	6135-9007				750	333	1	115,00 €
	6135-9008				800	333	1	115,00 €

Bild	Artikelnummer	Stock Status	Stock Quantity	Beschreibung	Primär-Strom in A	Sekundär-Spannung in mV	Genauigkeitsklasse	Preis
	6135-9009				1000	333	1	115,00 €
	6135-9010				1200	333	1	115,00 €
	6135-9011				1250	333	1	115,00 €
	6135-9012				1500	333	1	115,00 €
	6135-9013				1600	333	1	115,00 €
	6135-8006				600	333	0,5	133,00 €

GALLERY IMAGES

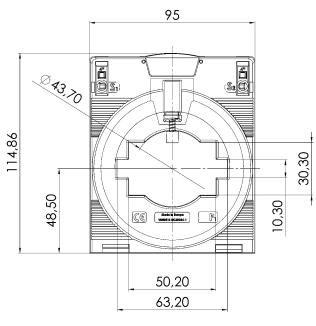

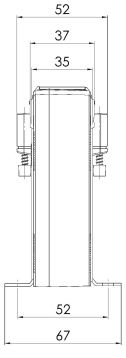

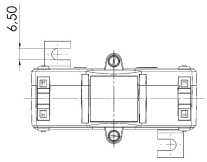

BESCHREIBUNG

- Nenndauerstrom I_{cth}: 1,2 x I_{pr}
- Nennkurzzeitstrom I_{th}: 60 x I_{pr}, 1 Sek., max 100 kA
- Betriebsspannung U_m: 1,2 kV
- Isolationsprüfspannung: 6 kV, U_{eff}, 50 Hz, 1 Min.
- Nenn-Frequenz: 50 Hz / 60 Hz
- Isolierstoffklasse: B

ZUSÄTZLICHE INFORMATIONEN

Maße	52 × 95 × 114,86 cm
Primär-Strom in A	200, 250, 300, 400, 500, 600, 750, 800, 1000, 1200, 1250, 1500, 1600
Sekundär-Spannung in mV	333
Genauigkeitsklasse	0,5, 1