CTB 31.35

Artikelnummer: CTB 31.35



ZUSÄTZLICHE INFORMATIONEN

Primär-Strom in A	50, 60, 75, 80, 100, 125, 150, 200, 250, 300, 400, 500, 600, 750
Sekundär-Strom in A	1, 5
Scheinleistung (VA)	1,25, 1,5, 2,5, 5, 10
Genauigkeitsklasse	0,5, 1, 3

Kategorien: CTB - Stromwandler Serie

EAN: 4061701150407 | **Bauhöhe:** field_5a7750818ce38 | **Bautiefe gesamt:** field_5a77508f8ce39 | **Bautiefe Wandler:** field_5c1614dc77628 | **Baubreite:** field_5a7750748ce37 | **Einsatz von Federzugklemmen zur Kontaktierung des Sekundaranschlusses** field_5f8c2ba6a18c4 | **Gewicht:** field_5a9fefceb3b0e | **Messung:** field_5da47878e5fb0 | **Plombierplatte:** field_5c16151ba5cd2 | **Plombierplatte 2:** field_5d442376e65ff | **Rundleiter:** field_5a7750668ce36 | **Schiene 1:** field_5def651344107 | **Schiene 2:** field_5def655a1863c | **Schnappbefestigung:** field_5c16150ea5cd1 | **Übersetzungsverhaltnis:** field_5c161489b1ec9 | **Anwendung:** Industrie-Messung | **Baubreite:** 61 | **Bauhöhe:** 81 | **Bautiefe gesamt:** 53 | **Einsatz von Federzugklemmen zur Kontaktierung des Sekundaranschlusses:** Ja | **Plombierplatte 2:** 59057 | **Rundleiter:** 26 | **Schiene 1:** 30x10 | **Schiene 2:** 2x20x5 | **Schnappbefestigung:** 55015 |

VARIATIONEN

Bild	Artikelnummer	Stock Status	Stock Quantity	Beschreibung	Primär-Strom in A	Sekundär-Strom in A	Scheinleistung (VA)	Genauigkeitsklasse	Preis
	50-0044				250	5	2,5	1	81,40 €
	50-0001				50	5	1,25	3	68,30 €
	50-0002				100	5	2,5	1	68,30 €
	50-0003				125	5	2,5	1	68,30 €
	50-0004				150	5	5	1	68,30 €
	50-0005				200	5	5	1	68,30 €
	50-0006				250	5	5	1	68,30 €
	50-0007				300	5	5	1	68,30 €
	50-0008				300	5	10	1	68,30 €

Bild	Artikelnummer	Stock Status	Stock Quantity	Beschreibung	Primär-Strom in A	Sekundär-Strom in A	Scheinleistung (VA)	Genauigkeitsklasse	Preis
	50-0009				400	5	5	1	68,30 €
	50-0010				400	5	10	1	68,30 €
	50-0011				500	5	5	1	68,30 €
	50-0012				500	5	10	1	68,30 €
	50-0013				600	5	5	1	68,30 €
	50-0014				600	5	10	1	68,30 €
	50-0015				750	5	5	1	68,30 €
	50-0016				750	5	10	1	68,30 €
	50-0017				60	5	1,25	1	68,30 €

Bild	Artikelnummer	Stock Status	Stock Quantity	Beschreibung	Primär-Strom in A	Sekundär-Strom in A	Scheinleistung (VA)	Genauigkeitsklasse	Preis
	50-0018				75	5	2,5	1	68,30 €
	50-0019				80	5	2,5	1	68,30 €
	50-0021				50	1	1,25	3	74,60 €
	50-0022				100	1	2,5	1	74,60 €
	50-0023				125	1	2,5	1	74,60 €
	50-0024				150	1	5	1	74,60 €
	50-0025				200	1	5	1	74,60 €
	50-0026				250	1	5	1	74,60 €
	50-0027				300	1	5	1	74,60 €

Bild	Artikelnummer	Stock Status	Stock Quantity	Beschreibung	Primär-Strom in A	Sekundär-Strom in A	Scheinleistung (VA)	Genauigkeitsklasse	Preis
	50-0028				300	1	10	1	74,60 €
	50-0029				400	1	5	1	74,60 €
	50-0030				400	1	10	1	74,60 €
	50-0031				500	1	5	1	74,60 €
	50-0032				500	1	10	1	74,60 €
	50-0033				600	1	5	1	74,60 €
	50-0034				600	1	10	1	74,60 €
	50-0035				750	1	5	1	74,60 €
	50-0036				750	1	10	1	74,60 €

Bild	Artikelnummer	Stock Status	Stock Quantity	Beschreibung	Primär-Strom in A	Sekundär-Strom in A	Scheinleistung (VA)	Genauigkeitsklasse	Preis
	50-0037				60	1	1,25	1	74,60 €
	50-0038				75	1	2,5	1	74,60 €
	50-0039				80	1	2,5	1	74,60 €
	50-0040				250	5	2,5	1	68,20 €
	50-0042				100	Any Sekundär-Strom in A	2,5	1	0,01 €
	50-0043				200	Any Sekundär-Strom in A	2,5	1	0,01 €
	50-2001				125	5	1,5	0,5	88,10 €
	50-2002				150	5	2,5	0,5	88,10 €
	50-2003				200	5	2,5	0,5	88,10 €

Bild	Artikelnummer	Stock Status	Stock Quantity	Beschreibung	Primär-Strom in A	Sekundär-Strom in A	Scheinleistung (VA)	Genauigkeitsklasse	Preis
	50-2004				250	5	5	0,5	88,10 €
	50-2005				300	5	5	0,5	88,10 €
	50-2006				400	5	5	0,5	88,10 €
	50-2007				400	5	10	0,5	88,10 €
	50-2008				500	5	5	0,5	88,10 €
	50-2009				500	5	10	0,5	88,10 €
	50-2010				600	5	5	0,5	88,10 €
	50-2011				600	5	10	0,5	88,10 €
	50-2012				750	5	5	0,5	88,10 €

Bild	Artikelnummer	Stock Status	Stock Quantity	Beschreibung	Primär-Strom in A	Sekundär-Strom in A	Scheinleistung (VA)	Genauigkeitsklasse	Preis
	50-2013				750	5	10	0,5	88,10 €
	50-2021				125	1	1,5	0,5	94,50 €
	50-2022				150	1	2,5	0,5	94,50 €
	50-2023				200	1	2,5	0,5	94,50 €
	50-2024				250	1	5	0,5	94,50 €
	50-2025				300	1	5	0,5	94,50 €
	50-2026				400	1	5	0,5	94,50 €
	50-2027				400	1	10	0,5	94,50 €
	50-2028				500	1	5	0,5	94,50 €

Bild	Artikelnummer	Stock Status	Stock Quantity	Beschreibung	Primär-Strom in A	Sekundär-Strom in A	Scheinleistung (VA)	Genauigkeitsklasse	Preis
	50-2029				500	1	10	0,5	94,50 €
	50-2030				600	1	5	0,5	94,50 €
	50-2031				600	1	10	0,5	94,50 €
	50-2032				750	1	5	0,5	94,50 €
	50-2033				750	1	10	0,5	94,50 €
	50-2034				300	1	1,5	0,5	0,01 €

GALLERY IMAGES

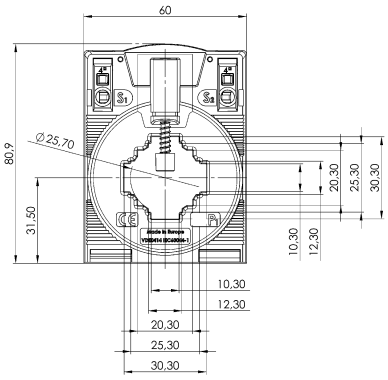

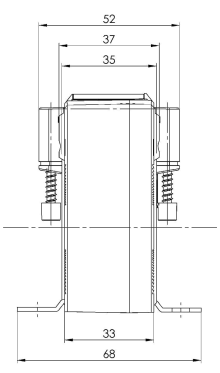

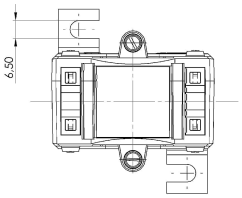

BESCHREIBUNG

- **Nenndauerstrom I_{cth}: 1,2 x I_{pr}**
- **Nennkurzzeitstrom I_{th}: 60 x I_{pr}, 1 Sek., max 100 kA**
- **Betriebsspannung U_m: 1,2 kV**
- **Isolationsprüfspannung: 6 kV, U_{eff}, 50 Hz, 1 Min.**
- **Nenn-Frequenz: 50 Hz / 60 Hz**
- **Isolierstoffklasse: B**

ZUSÄTZLICHE INFORMATIONEN

Primär-Strom in A	50, 60, 75, 80, 100, 125, 150, 200, 250, 300, 400, 500, 600, 750
Sekundär-Strom in A	1, 5
Scheinleistung (VA)	1,25, 1,5, 2,5, 5, 10
Genauigkeitsklasse	0,5, 1, 3