ASR 22.3

Artikelnummer: ASR 22.3



ZUSÄTZLICHE INFORMATIONEN

Primär-Strom in A	40, 50, 60, 75, 80, 100, 125, 150, 160, 200, 250, 300, 320, 400, 500, 600
Sekundär-Strom in A	1, 5
Scheinleistung (VA)	1, 1,25, 1,5, 2,5, 3,75, 5, 7,5, 10
Genauigkeitsklasse	0,2S, 0,5, 1, 3

Kategorien: Niederspannungswandler, ASR – Rohrstabstromwandler

EAN: 4061701097412 | **Bauhöhe:** field_5a7750818ce38 | **Bautiefe gesamt:** field_5a77508f8ce39 | **Bautiefe Wandler:** field_5c1614dc77628 | **Baubreite:** field_5a7750748ce37 | **Einsatz von Federzugklemmen zur Kontaktierung des Sekundaranschlusses** field_5f8c2ba6a18c4 | **Gewicht:** field_5a9fefceb3b0e | **Messung:** field_5da47878e5fb0 | **Plombierplatte:** field_5c16151ba5cd2 | **Plombierplatte 2:** field_5d442376e65ff | **Rundleiter:** field_5a7750668ce36 | **Schiene 1:** field_5def651344107 | **Schiene 2:** field_5def655a1863c | **Schnappbefestigung:** field_5c16150ea5cd1 | **Übersetzungsverhaltnis:** field_5c161489b1ec9 | **Anwendung:** Industrie-Messung | **Baubreite:** 60 | **Bauhöhe:** 75,5 | **Bautiefe gesamt:** 35 | **Rundleiter:** 22,5 | **Schnappbefestigung:** 53011 |

VARIATIONEN

Bild	Artikelnummer	Stock Status	Stock Quantity	Beschreibung	Primär-Strom in A	Sekundär-Strom in A	Scheinleistung (VA)	Genauigkeitsklasse	Preis
	3034				40	5	1	1	134,50 €
	3011				100	5	1,5	0,5	98,10 €
	3012				150	5	1,5	0,5	98,10 €
	3013				150	5	2,5	0,5	107,40 €
	3014				200	5	1,5	0,5	88,80 €
	3015				200	5	2,5	0,5	98,10 €
	3016				200	5	5	0,5	107,40 €
	3017				250	5	1,5	0,5	84,20 €
	3018				250	5	2,5	0,5	88,80 €

Bild	Artikelnummer	Stock Status	Stock Quantity	Beschreibung	Primär-Strom in A	Sekundär-Strom in A	Scheinleistung (VA)	Genauigkeitsklasse	Preis
	3019				250	5	5	0,5	98,10 €
	3020				250	5	10	0,5	181,20 €
	3021				300	5	1,5	0,5	47,10 €
	3022				300	5	2,5	0,5	79,40 €
	3023				300	5	5	0,5	88,80 €
	3024				300	5	10	0,5	94,30 €
	3025				400	5	2,5	0,5	79,40 €
	3026				400	5	5	0,5	88,80 €
	3027				400	5	10	0,5	98,10 €

Bild	Artikelnummer	Stock Status	Stock Quantity	Beschreibung	Primär-Strom in A	Sekundär-Strom in A	Scheinleistung (VA)	Genauigkeitsklasse	Preis
	3028				500	5	2,5	0,5	70,30 €
	3029				500	5	5	0,5	79,40 €
	3030				500	5	10	0,5	88,80 €
	3031				600	5	2,5	0,5	70,30 €
	3032				600	5	5	0,5	79,40 €
	3033				600	5	10	0,5	88,80 €
	3035				50	5	1	1	57,90 €
	3037				60	5	1	1	57,90 €
	3038				60	5	1,5	1	57,90 €

Bild	Artikelnummer	Stock Status	Stock Quantity	Beschreibung	Primär-Strom in A	Sekundär-Strom in A	Scheinleistung (VA)	Genauigkeitsklasse	Preis
	3039				75	5	1,5	1	57,90 €
	3040				75	5	2,5	1	61,10 €
	3041				80	5	1,5	1	57,90 €
	3042				80	5	2,5	1	61,10 €
	3043				100	5	1,5	1	51,80 €
	3044				100	5	2,5	1	57,90 €
	3045				100	5	3,75	1	63,00 €
	3046				150	5	1,5	1	49,10 €
	3047				150	5	2,5	1	53,70 €

Bild	Artikelnummer	Stock Status	Stock Quantity	Beschreibung	Primär-Strom in A	Sekundär-Strom in A	Scheinleistung (VA)	Genauigkeitsklasse	Preis
	3048				150	5	5	1	57,90 €
	3049				200	5	2,5	1	50,60 €
	3050				200	5	5	1	54,50 €
	3051				200	5	10	1	59,10 €
	3052				250	5	2,5	1	47,10 €
	3053				250	5	5	1	49,10 €
	3054				250	5	10	1	60,20 €
	3056				300	5	2,5	1	45,20 €
	3057				300	5	5	1	47,10 €

Bild	Artikelnummer	Stock Status	Stock Quantity	Beschreibung	Primär-Strom in A	Sekundär-Strom in A	Scheinleistung (VA)	Genauigkeitsklasse	Preis
	3058				300	5	10	1	56,40 €
	3060				400	5	2,5	1	47,10 €
	3061				400	5	5	1	50,60 €
	3062				400	5	10	1	51,80 €
	3063				400	5	1,5	1	63,00 €
	3064				500	5	2,5	1	47,80 €
	3065				500	5	5	1	49,70 €
	3066				500	5	10	1	51,80 €
	3067				500	5	1,5	1	56,40 €

Bild	Artikelnummer	Stock Status	Stock Quantity	Beschreibung	Primär-Strom in A	Sekundär-Strom in A	Scheinleistung (VA)	Genauigkeitsklasse	Preis
	3068				600	5	2,5	1	47,10 €
	3069				600	5	5	1	47,80 €
	3070				600	5	10	1	49,70 €
	3071				600	5	1,5	1	56,40 €
	3073				125	5	2,5	0,5	159,10 €
	3075				320	5	2,5	1	0,01 €
	3076				50	5	1,25	1	57,90 €
	3077				100	5	1,25	1	51,80 €
	3100				40	5	1	3	0,01 €

Bild	Artikelnummer	Stock Status	Stock Quantity	Beschreibung	Primär-Strom in A	Sekundär-Strom in A	Scheinleistung (VA)	Genauigkeitsklasse	Preis
	3102				50	5	1,5	3	56,20 €
	3133				125	5	2,5	1	59,10 €
	3134				100	5	2,5	0,5	159,10 €
	3136				125	5	5	1	57,90 €
	3137				250	5	7,5	1	60,20 €
	3138				150	5	5	0,5	126,10 €
	3151				150	5	3,75	1	63,90 €
	3153				160	5	5	1	57,80 €
	3211				100	1	1,5	0,5	112,30 €

Bild	Artikelnummer	Stock Status	Stock Quantity	Beschreibung	Primär-Strom in A	Sekundär-Strom in A	Scheinleistung (VA)	Genauigkeitsklasse	Preis
	3212				150	1	1,5	0,5	112,30 €
	3213				150	1	2,5	0,5	121,60 €
	3214				200	1	1,5	0,5	103,80 €
	3215				200	1	2,5	0,5	112,30 €
	3216				200	1	5	0,5	121,60 €
	3217				250	1	1,5	0,5	96,90 €
	3218				250	1	2,5	0,5	103,00 €
	3219				250	1	5	0,5	112,30 €
	3220				250	1	10	0,5	115,70 €

Bild	Artikelnummer	Stock Status	Stock Quantity	Beschreibung	Primär-Strom in A	Sekundär-Strom in A	Scheinleistung (VA)	Genauigkeitsklasse	Preis
	3221				300	1	1,5	0,5	52,60 €
	3222				300	1	2,5	0,5	93,60 €
	3223				300	1	5	0,5	103,00 €
	3224				300	1	10	0,5	110,90 €
	3225				400	1	2,5	0,5	93,60 €
	3226				400	1	5	0,5	103,00 €
	3227				400	1	10	0,5	112,30 €
	3228				500	1	2,5	0,5	84,20 €
	3229				500	1	5	0,5	93,60 €

Bild	Artikelnummer	Stock Status	Stock Quantity	Beschreibung	Primär-Strom in A	Sekundär-Strom in A	Scheinleistung (VA)	Genauigkeitsklasse	Preis
	3230				500	1	10	0,5	103,00 €
	3231				600	1	2,5	0,5	84,20 €
	3232				600	1	5	0,5	93,60 €
	3233				600	1	10	0,5	103,00 €
	3234				40	1	1	1	125,90 €
	3235				50	1	1	1	63,90 €
	3236				50	1	1,5	1	63,90 €
	3237				60	1	1	1	63,90 €
	3238				60	1	1,5	1	63,90 €

Bild	Artikelnummer	Stock Status	Stock Quantity	Beschreibung	Primär-Strom in A	Sekundär-Strom in A	Scheinleistung (VA)	Genauigkeitsklasse	Preis
	3239				75	1	1,5	1	63,90 €
	3240				75	1	2,5	1	66,50 €
	3241				80	1	1,5	1	63,90 €
	3242				80	1	2,5	1	66,50 €
	3243				100	1	1,5	1	57,30 €
	3244				100	1	2,5	1	63,90 €
	3245				100	1	3,75	1	68,40 €
	3246				150	1	1,5	1	54,50 €
	3247				150	1	2,5	1	59,10 €

Bild	Artikelnummer	Stock Status	Stock Quantity	Beschreibung	Primär-Strom in A	Sekundär-Strom in A	Scheinleistung (VA)	Genauigkeitsklasse	Preis
	3248				150	1	5	1	63,90 €
	3249				200	1	2,5	1	56,40 €
	3250				200	1	5	1	60,20 €
	3251				200	1	10	1	64,50 €
	3252				250	1	2,5	1	52,60 €
	3253				250	1	5	1	54,50 €
	3254				250	1	10	1	65,30 €
	3256				300	1	2,5	1	50,60 €
	3257				300	1	5	1	52,60 €

Bild	Artikelnummer	Stock Status	Stock Quantity	Beschreibung	Primär-Strom in A	Sekundär-Strom in A	Scheinleistung (VA)	Genauigkeitsklasse	Preis
	3258				300	1	10	1	61,80 €
	3259				300	1	1,5	1	65,30 €
	3260				400	1	2,5	1	52,60 €
	3261				400	1	5	1	56,40 €
	3262				400	1	10	1	57,30 €
	3263				400	1	1,5	1	68,40 €
	3264				500	1	2,5	1	53,70 €
	3265				500	1	5	1	55,30 €
	3266				500	1	10	1	57,30 €

Bild	Artikelnummer	Stock Status	Stock Quantity	Beschreibung	Primär-Strom in A	Sekundär-Strom in A	Scheinleistung (VA)	Genauigkeitsklasse	Preis
	3267				500	1	1,5	1	61,80 €
	3268				600	1	2,5	1	52,60 €
	3269				600	1	5	1	53,70 €
	3270				600	1	10	1	55,30 €
	3277				200	1	7,5	1	64,50 €
	3280				100	1	1	1	64,50 €
	3281				125	1	5	1	63,90 €
	3283				125	1	2,5	1	0,01 €
	3285				160	1	2,5	1	63,90 €

Bild	Artikelnummer	Stock Status	Stock Quantity	Beschreibung	Primär-Strom in A	Sekundär-Strom in A	Scheinleistung (VA)	Genauigkeitsklasse	Preis
	3300				40	1	1	3	0,01 €
	3305				100	1	5	3	0,01 €
	3334				100	1	2,5	0,5	149,20 €
	3338				150	1	5	0,5	140,10 €
	V04-1404C				125	5	1,5	0,2S	141,10 €
	V04-1604C				150	5	1,5	0,2S	165,20 €
	V04-1604D				150	5	2,5	0,2S	165,20 €
	V04-1704D				200	5	2,5	0,2S	136,90 €
	V04-1704F				200	5	5	0,2S	169,00 €

Bild	Artikelnummer	Stock Status	Stock Quantity	Beschreibung	Primär-Strom in A	Sekundär-Strom in A	Scheinleistung (VA)	Genauigkeitsklasse	Preis
	V04-1714F				200	1	5	0,2S	0,01 €
	V04-1804D				250	5	2,5	0,2S	133,10 €
	V04-1804F				250	5	5	0,2S	165,20 €
	V04-1904D				300	5	2,5	0,2S	133,10 €
	V04-1904F				300	5	5	0,2S	133,10 €
	V04-2004D				400	5	2,5	0,2S	99,80 €
	V04-2004F				400	5	5	0,2S	133,10 €
	V04-2004G				400	5	7,5	0,2S	109,70 €
	V04-2004H				400	5	10	0,2S	0,01 €

Bild	Artikelnummer	Stock Status	Stock Quantity	Beschreibung	Primär-Strom in A	Sekundär-Strom in A	Scheinleistung (VA)	Genauigkeitsklasse	Preis
	V04-2104D				500	5	2,5	0,2S	90,50 €
	V04-2104F				500	5	5	0,2S	99,80 €
	V04-2104G				500	5	7,5	0,2S	112,50 €
	V04-2104H				500	5	10	0,2S	133,10 €
	V04-2204D				600	5	2,5	0,2S	90,50 €
	V04-2204F				600	5	5	0,2S	99,80 €
	V04-2204G				600	5	7,5	0,2S	99,80 €
	V04-2204H				600	5	10	0,2S	109,70 €

GALLERY IMAGES

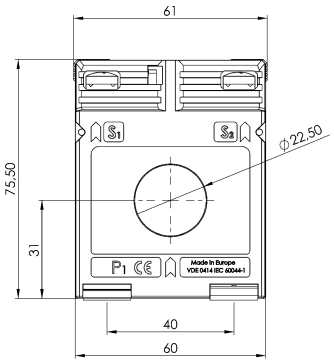

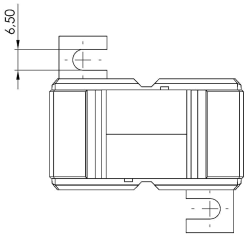

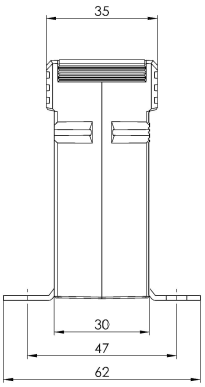

BESCHREIBUNG

- **Nenndauerstrom I_{cth}: 1,0 x I_{pr}**
- **Nennkurzzeitstrom I_{th}: 60 x I_{pr}, 1 Sek.**
- **Betriebsspannung U_m: 0,72 kV**
- **Isolationsprüfspannung: 3 kV, U_{eff}, 50 Hz, 1 Min.**
- **Nenn-Frequenz: 50 Hz**
- **Isolierstoffklasse: E**

ZUSÄTZLICHE INFORMATIONEN

Primär-Strom in A	40, 50, 60, 75, 80, 100, 125, 150, 160, 200, 250, 300, 320, 400, 500, 600
Sekundär-Strom in A	1, 5
Scheinleistung (VA)	1, 1,25, 1,5, 2,5, 3,75, 5, 7,5, 10
Genauigkeitsklasse	0,2S, 0,5, 1, 3