## ASR 21.5

**Artikelnummer:** ASR 21.5



### ZUSÄTZLICHE INFORMATIONEN

| | |
|---|---|
| **Primär-Strom in A** | 50, 60, 75, 80, 100, 125, 150, 160, 200, 250, 300, 400, 500, 600 |
| **Sekundär-Strom in A** | 1, 5 |
| **Scheinleistung (VA)** | 1,5, 2, 2,5, 3,75, 5, 7,5, 10 |
| **Genauigkeitsklasse** | 0,2, 0,5, 1, 3 |

---

**Kategorien:** Niederspannungswandler, ASR – Rohrstabstromwandler

**EAN:** 4061701229714 | **Bauhöhe:** field_5a7750818ce38 | **Bautiefe gesamt:** field_5a77508f8ce39 | **Bautiefe Wandler:** field_5c1614dc77628 | **Baubreite:** field_5a7750748ce37 | **Einsatz von Federzugklemmen zur Kontaktierung des Sekundaranschlusses** field_5f8c2ba6a18c4 | **Gewicht:** field_5a9fefceb3b0e | **Messung:** field_5da47878e5fb0 | **Plombierplatte:** field_5c16151ba5cd2 | **Plombierplatte 2:** field_5d442376e65ff | **Rundleiter:** field_5a7750668ce36 | **Schiene 1:** field_5def651344107 | **Schiene 2:** field_5def655a1863c | **Schnappbefestigung:** field_5c16150ea5cd1 | **Übersetzungsverhaltnis:** field_5c161489b1ec9 | **Anwendung:** Industrie-Messung | **Baubreite:** 49,5 | **Bauhöhe:** 70 | **Bautiefe gesamt:** 55 | **Rundleiter:** 21 |

## VARIATIONEN

| Bild | Artikelnummer | Stock Status | Stock Quantity | Beschreibung | Primär-Strom in A | Sekundär-Strom in A | Scheinleistung (VA) | Genauigkeitsklasse | Preis |
|---|---|---|---|---|---|---|---|---|---|
|  | 93011 | | | | 50 | 5 | 1,5 | 0,5 | 140,10 € |
|  | 93012 | | | | 60 | 5 | 1,5 | 0,5 | 131,50 € |
|  | 93013 | | | | 75 | 5 | 1,5 | 0,5 | 67,50 € |
|  | 93014 | | | | 80 | 5 | 1,5 | 0,5 | 67,50 € |
|  | 93015 | | | | 100 | 5 | 1,5 | 0,5 | 66,50 € |
|  | 93016 | | | | 100 | 5 | 2,5 | 0,5 | 68,40 € |
|  | 93017 | | | | 125 | 5 | 1,5 | 0,5 | 66,50 € |
|  | 93018 | | | | 125 | 5 | 2,5 | 0,5 | 68,40 € |
|  | 93019 | | | | 150 | 5 | 2,5 | 0,5 | 66,50 € |

| Bild | Artikelnummer | Stock Status | Stock Quantity | Beschreibung | Primär-Strom in A | Sekundär-Strom in A | Scheinleistung (VA) | Genauigkeitsklasse | Preis |
|---|---|---|---|---|---|---|---|---|---|
|  | 93020 | | | | 150 | 5 | 5 | 0,5 | 68,40 € |
|  | 93021 | | | | 200 | 5 | 2,5 | 0,5 | 64,50 € |
|  | 93022 | | | | 200 | 5 | 5 | 0,5 | 66,50 € |
|  | 93023 | | | | 200 | 5 | 10 | 0,5 | 68,40 € |
|  | 93024 | | | | 250 | 5 | 2,5 | 0,5 | 63,00 € |
|  | 93025 | | | | 250 | 5 | 5 | 0,5 | 64,50 € |
|  | 93026 | | | | 250 | 5 | 10 | 0,5 | 66,50 € |
|  | 93027 | | | | 300 | 5 | 2,5 | 0,5 | 63,00 € |
|  | 93028 | | | | 300 | 5 | 5 | 0,5 | 64,50 € |

| Bild | Artikelnummer | Stock Status | Stock Quantity | Beschreibung | Primär-Strom in A | Sekundär-Strom in A | Scheinleistung (VA) | Genauigkeitsklasse | Preis |
|---|---|---|---|---|---|---|---|---|---|
|  | 93029 | | | | 300 | 5 | 10 | 0,5 | 66,50 € |
|  | 93031 | | | | 400 | 5 | 2,5 | 0,5 | 61,10 € |
|  | 93032 | | | | 400 | 5 | 5 | 0,5 | 63,00 € |
|  | 93033 | | | | 400 | 5 | 10 | 0,5 | 64,50 € |
|  | 93035 | | | | 500 | 5 | 2,5 | 0,5 | 59,10 € |
|  | 93036 | | | | 500 | 5 | 5 | 0,5 | 61,10 € |
|  | 93037 | | | | 500 | 5 | 10 | 0,5 | 63,00 € |
|  | 93039 | | | | 600 | 5 | 2,5 | 0,5 | 59,10 € |
|  | 93040 | | | | 600 | 5 | 5 | 0,5 | 61,10 € |

| Bild | Artikelnummer | Stock Status | Stock Quantity | Beschreibung | Primär-Strom in A | Sekundär-Strom in A | Scheinleistung (VA) | Genauigkeitsklasse | Preis |
|---|---|---|---|---|---|---|---|---|---|
|  | 93043 | | | | 500 | 5 | 7,5 | 0,5 | 0,01 € |
|  | 93050 | | | | 50 | 5 | 1,5 | 1 | 49,10 € |
|  | 93052 | | | | 60 | 5 | 1,5 | 1 | 49,10 € |
|  | 93053 | | | | 60 | 5 | 2,5 | 1 | 50,60 € |
|  | 93055 | | | | 75 | 5 | 1,5 | 1 | 49,10 € |
|  | 93056 | | | | 75 | 5 | 2,5 | 1 | 50,60 € |
|  | 93057 | | | | 75 | 5 | 3,75 | 1 | 52,60 € |
|  | 93058 | | | | 80 | 5 | 1,5 | 1 | 49,10 € |
|  | 93059 | | | | 80 | 5 | 2,5 | 1 | 50,60 € |

| Bild | Artikelnummer | Stock Status | Stock Quantity | Beschreibung | Primär-Strom in A | Sekundär-Strom in A | Scheinleistung (VA) | Genauigkeitsklasse | Preis |
|---|---|---|---|---|---|---|---|---|---|
|  | 93061 | | | | 100 | 5 | 1,5 | 1 | 47,80 € |
|  | 93062 | | | | 100 | 5 | 2,5 | 1 | 49,70 € |
|  | 93063 | | | | 100 | 5 | 5 | 1 | 51,80 € |
|  | 93064 | | | | 125 | 5 | 1,5 | 1 | 47,80 € |
|  | 93065 | | | | 125 | 5 | 2,5 | 1 | 49,70 € |
|  | 93066 | | | | 125 | 5 | 5 | 1 | 51,80 € |
|  | 93067 | | | | 150 | 5 | 2,5 | 1 | 47,80 € |
|  | 93068 | | | | 150 | 5 | 5 | 1 | 49,70 € |
|  | 93070 | | | | 200 | 5 | 2,5 | 1 | 46,00 € |

| Bild | Artikelnummer | Stock Status | Stock Quantity | Beschreibung | Primär-Strom in A | Sekundär-Strom in A | Scheinleistung (VA) | Genauigkeitsklasse | Preis |
|---|---|---|---|---|---|---|---|---|---|
|  | 93071 | | | | 200 | 5 | 5 | 1 | 47,80 € |
|  | 93072 | | | | 200 | 5 | 10 | 1 | 49,70 € |
|  | 93074 | | | | 250 | 5 | 2,5 | 1 | 44,00 € |
|  | 93075 | | | | 250 | 5 | 5 | 1 | 46,00 € |
|  | 93076 | | | | 250 | 5 | 10 | 1 | 47,80 € |
|  | 93078 | | | | 300 | 5 | 2,5 | 1 | 44,00 € |
|  | 93079 | | | | 300 | 5 | 5 | 1 | 46,00 € |
|  | 93080 | | | | 300 | 5 | 10 | 1 | 47,80 € |
|  | 93082 | | | | 400 | 5 | 2,5 | 1 | 42,40 € |

| Bild | Artikelnummer | Stock Status | Stock Quantity | Beschreibung | Primär-Strom in A | Sekundär-Strom in A | Scheinleistung (VA) | Genauigkeitsklasse | Preis |
|---|---|---|---|---|---|---|---|---|---|
|  | 93083 | | | | 400 | 5 | 5 | 1 | 44,00 € |
|  | 93084 | | | | 400 | 5 | 10 | 1 | 46,00 € |
|  | 93086 | | | | 500 | 5 | 2,5 | 1 | 40,30 € |
|  | 93087 | | | | 500 | 5 | 5 | 1 | 42,40 € |
|  | 93088 | | | | 500 | 5 | 10 | 1 | 44,00 € |
|  | 93090 | | | | 600 | 5 | 2,5 | 1 | 40,30 € |
|  | 93091 | | | | 600 | 5 | 5 | 1 | 42,40 € |
|  | 93093 | | | | 600 | 5 | 1,5 | 1 | 46,00 € |
|  | 93095 | | | | 150 | 5 | 7,5 | 1 | 50,60 € |

| Bild | Artikelnummer | Stock Status | Stock Quantity | Beschreibung | Primär-Strom in A | Sekundär-Strom in A | Scheinleistung (VA) | Genauigkeitsklasse | Preis |
|---|---|---|---|---|---|---|---|---|---|
|  | 93096 | | | | 400 | 5 | 7,5 | 1 | 0,01 € |
|  | 93098 | | | | 80 | 5 | 3,75 | 1 | 50,60 € |
|  | 93099 | | | | 160 | 5 | 5 | 0,5 | 64,60 € |
|  | 93100 | | | | 50 | 5 | 1,5 | 3 | 0,01 € |
|  | 93101 | | | | 50 | 5 | 2,5 | 3 | 0,01 € |
|  | 93102 | | | | 60 | 5 | 2,5 | 3 | 0,01 € |
|  | 93103 | | | | 60 | 5 | 3,75 | 3 | 0,01 € |
|  | 93211 | | | | 50 | 1 | 1,5 | 0,5 | 73,10 € |
|  | 93212 | | | | 60 | 1 | 1,5 | 0,5 | 163,10 € |

| Bild | Artikelnummer | Stock Status | Stock Quantity | Beschreibung | Primär-Strom in A | Sekundär-Strom in A | Scheinleistung (VA) | Genauigkeitsklasse | Preis |
|---|---|---|---|---|---|---|---|---|---|
|  | 93213 | | | | 75 | 1 | 1,5 | 0,5 | 73,10 € |
|  | 93214 | | | | 80 | 1 | 1,5 | 0,5 | 73,10 € |
|  | 93215 | | | | 100 | 1 | 1,5 | 0,5 | 72,20 € |
|  | 93216 | | | | 100 | 1 | 2,5 | 0,5 | 73,80 € |
|  | 93217 | | | | 125 | 1 | 1,5 | 0,5 | 73,10 € |
|  | 93218 | | | | 125 | 1 | 2,5 | 0,5 | 73,80 € |
|  | 93219 | | | | 150 | 1 | 2,5 | 0,5 | 72,20 € |
|  | 93220 | | | | 150 | 1 | 5 | 0,5 | 73,80 € |
|  | 93221 | | | | 200 | 1 | 2,5 | 0,5 | 70,30 € |

| Bild | Artikelnummer | Stock Status | Stock Quantity | Beschreibung | Primär-Strom in A | Sekundär-Strom in A | Scheinleistung (VA) | Genauigkeitsklasse | Preis |
|---|---|---|---|---|---|---|---|---|---|
|  | 93222 | | | | 200 | 1 | 5 | 0,5 | 72,20 € |
|  | 93223 | | | | 200 | 1 | 10 | 0,5 | 73,80 € |
|  | 93224 | | | | 250 | 1 | 2,5 | 0,5 | 68,40 € |
|  | 93225 | | | | 250 | 1 | 5 | 0,5 | 70,30 € |
|  | 93227 | | | | 300 | 1 | 2,5 | 0,5 | 68,40 € |
|  | 93228 | | | | 300 | 1 | 5 | 0,5 | 70,30 € |
|  | 93229 | | | | 300 | 1 | 10 | 0,5 | 72,20 € |
|  | 93231 | | | | 400 | 1 | 2,5 | 0,5 | 66,50 € |
|  | 93232 | | | | 400 | 1 | 5 | 0,5 | 68,40 € |

| Bild | Artikelnummer | Stock Status | Stock Quantity | Beschreibung | Primär-Strom in A | Sekundär-Strom in A | Scheinleistung (VA) | Genauigkeitsklasse | Preis |
|---|---|---|---|---|---|---|---|---|---|
|  | 93233 | | | | 400 | 1 | 10 | 0,5 | 70,30 € |
|  | 93235 | | | | 500 | 1 | 2,5 | 0,5 | 64,50 € |
|  | 93236 | | | | 500 | 1 | 5 | 0,5 | 66,50 € |
|  | 93237 | | | | 500 | 1 | 10 | 0,5 | 68,40 € |
|  | 93239 | | | | 600 | 1 | 2,5 | 0,5 | 64,50 € |
|  | 93240 | | | | 600 | 1 | 5 | 0,5 | 66,50 € |
|  | 93250 | | | | 50 | 1 | 1,5 | 1 | 54,50 € |
|  | 93252 | | | | 60 | 1 | 1,5 | 1 | 54,50 € |
|  | 93253 | | | | 60 | 1 | 2,5 | 1 | 56,40 € |

| Bild | Artikelnummer | Stock Status | Stock Quantity | Beschreibung | Primär-Strom in A | Sekundär-Strom in A | Scheinleistung (VA) | Genauigkeitsklasse | Preis |
|---|---|---|---|---|---|---|---|---|---|
|  | 93255 | | | | 75 | 1 | 1,5 | 1 | 54,50 € |
|  | 93256 | | | | 75 | 1 | 2,5 | 1 | 56,40 € |
|  | 93257 | | | | 75 | 1 | 3,75 | 1 | 57,90 € |
|  | 93258 | | | | 80 | 1 | 1,5 | 1 | 54,50 € |
|  | 93259 | | | | 80 | 1 | 2,5 | 1 | 56,40 € |
|  | 93261 | | | | 100 | 1 | 1,5 | 1 | 53,70 € |
|  | 93262 | | | | 100 | 1 | 2,5 | 1 | 55,30 € |
|  | 93263 | | | | 100 | 1 | 5 | 1 | 57,30 € |
|  | 93264 | | | | 125 | 1 | 1,5 | 1 | 53,70 € |

| Bild | Artikelnummer | Stock Status | Stock Quantity | Beschreibung | Primär-Strom in A | Sekundär-Strom in A | Scheinleistung (VA) | Genauigkeitsklasse | Preis |
|---|---|---|---|---|---|---|---|---|---|
|  | 93265 | | | | 125 | 1 | 2,5 | 1 | 55,30 € |
|  | 93266 | | | | 125 | 1 | 5 | 1 | 57,30 € |
|  | 93267 | | | | 150 | 1 | 2,5 | 1 | 53,70 € |
|  | 93268 | | | | 150 | 1 | 5 | 1 | 55,30 € |
|  | 93270 | | | | 200 | 1 | 2,5 | 1 | 51,80 € |
|  | 93271 | | | | 200 | 1 | 5 | 1 | 53,70 € |
|  | 93272 | | | | 200 | 1 | 10 | 1 | 55,30 € |
|  | 93274 | | | | 250 | 1 | 2,5 | 1 | 49,70 € |
|  | 93275 | | | | 250 | 1 | 5 | 1 | 51,80 € |

| Bild | Artikelnummer | Stock Status | Stock Quantity | Beschreibung | Primär-Strom in A | Sekundär-Strom in A | Scheinleistung (VA) | Genauigkeitsklasse | Preis |
|---|---|---|---|---|---|---|---|---|---|
|  | 93276 | | | | 250 | 1 | 10 | 1 | 53,70 € |
|  | 93278 | | | | 300 | 1 | 2,5 | 1 | 49,70 € |
|  | 93279 | | | | 300 | 1 | 5 | 1 | 51,80 € |
|  | 93280 | | | | 300 | 1 | 10 | 1 | 53,70 € |
|  | 93282 | | | | 400 | 1 | 2,5 | 1 | 47,80 € |
|  | 93283 | | | | 400 | 1 | 5 | 1 | 49,70 € |
|  | 93284 | | | | 400 | 1 | 10 | 1 | 51,80 € |
|  | 93286 | | | | 500 | 1 | 2,5 | 1 | 46,00 € |
|  | 93287 | | | | 500 | 1 | 5 | 1 | 47,80 € |

| Bild | Artikelnummer | Stock Status | Stock Quantity | Beschreibung | Primär-Strom in A | Sekundär-Strom in A | Scheinleistung (VA) | Genauigkeitsklasse | Preis |
|---|---|---|---|---|---|---|---|---|---|
|  | 93288 | | | | 500 | 1 | 10 | 1 | 49,70 € |
|  | 93290 | | | | 600 | 1 | 2,5 | 1 | 46,00 € |
|  | 93291 | | | | 600 | 1 | 5 | 1 | 47,80 € |
|  | 93294 | | | | 150 | 1 | 7,5 | 1 | 56,40 € |
|  | 93296 | | | | 80 | 1 | 3,75 | 1 | 57,80 € |
|  | 93300 | | | | 50 | 1 | 1,5 | 3 | 0,01 € |
|  | 93301 | | | | 50 | 1 | 2,5 | 3 | 0,01 € |
|  | 93302 | | | | 60 | 1 | 2,5 | 3 | 0,01 € |
|  | 93303 | | | | 60 | 1 | 3,75 | 3 | 0,01 € |

| Bild | Artikelnummer | Stock Status | Stock Quantity | Beschreibung | Primär-Strom in A | Sekundär-Strom in A | Scheinleistung (VA) | Genauigkeitsklasse | Preis |
|---|---|---|---|---|---|---|---|---|---|
|  | 93330 | | | | 80 | 1 | 2 | 0,2 | 0,01 € |
|  | 93331 | | | | 100 | 1 | 2 | 0,2 | 0,01 € |

## GALLERY IMAGES

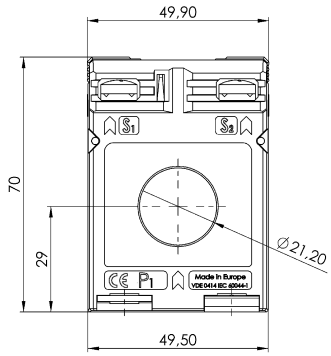


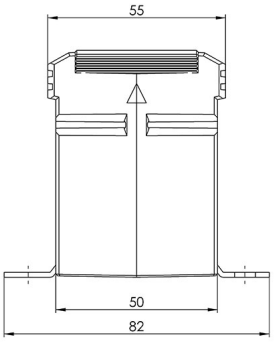


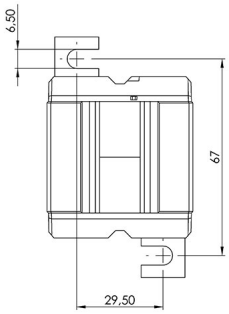


## BESCHREIBUNG

- **Nenndauerstrom $I_{cth}$: 1,0 x $I_{pr}$**
- **Nennkurzzeitstrom $I_{th}$: 60 x $I_{pr}$, 1 Sek.**
- **Betriebsspannung $U_m$: 0,72 kV**
- **Isolationsprüfspannung: 3 kV, $U_{eff}$, 50 Hz, 1 Min.**
- **Nenn-Frequenz: 50 Hz**
- **Isolierstoffklasse: E**

## ZUSÄTZLICHE INFORMATIONEN

| | |
|---|---|
| **Primär-Strom in A** | 50, 60, 75, 80, 100, 125, 150, 160, 200, 250, 300, 400, 500, 600 |
| **Sekundär-Strom in A** | 1, 5 |
| **Scheinleistung (VA)** | 1,5, 2, 2,5, 3,75, 5, 7,5, 10 |
| **Genauigkeitsklasse** | 0,2, 0,5, 1, 3 |