ASR 21.3

Artikelnummer: ASR 21.3



ZUSÄTZLICHE INFORMATIONEN

Primär-Strom in A	100, 125, 150, 200, 250, 300, 400, 500, 600
Sekundär-Strom in A	1, 5
Scheinleistung (VA)	1, 1,5, 2,5, 3,75, 5, 7,5, 10
Genauigkeitsklasse	0,5, 1

Kategorien: Niederspannungswandler, ASR – Rohrstabstromwandler

EAN: 4061701015096 | **Bauhöhe:** field_5a7750818ce38 | **Bautiefe gesamt:** field_5a77508f8ce39 | **Bautiefe Wandler:** field_5c1614dc77628 | **Baubreite:** field_5a7750748ce37 | **Einsatz von Federzugklemmen zur Kontaktierung des Sekundaranschlusses** field_5f8c2ba6a18c4 | **Gewicht:** field_5a9fefceb3b0e | **Messung:** field_5da47878e5fb0 | **Plombierplatte:** field_5c16151ba5cd2 | **Plombierplatte 2:** field_5d442376e65ff | **Rundleiter:** field_5a7750668ce36 | **Schiene 1:** field_5def651344107 | **Schiene 2:** field_5def655a1863c | **Schnappbefestigung:** field_5c16150ea5cd1 | **Übersetzungsverhaltnis:** field_5c161489b1ec9 | **Anwendung:** Industrie-Messung | **Baubreite:** 48,5 | **Bauhöhe:** 65 | **Bautiefe gesamt:** 35 | **Rundleiter:** 22,5 | **Schnappbefestigung:** 55014 |

VARIATIONEN

Bild	Artikelnummer	Stock Status	Stock Quantity	Beschreibung	Primär-Strom in A	Sekundär-Strom in A	Scheinleistung (VA)	Genauigkeitsklasse	Preis
	1022				100	5	1,5	1	45,10 €
	1023				100	5	1	1	45,10 €
	1024				150	5	1,5	1	44,00 €
	1025				150	5	2,5	1	44,00 €
	1026				200	5	1,5	1	41,50 €
	1027				200	5	2,5	1	43,20 €
	1028				250	5	1,5	1	40,30 €
	1029				250	5	2,5	1	42,40 €
	1030				250	5	5	1	44,00 €

Bild	Artikelnummer	Stock Status	Stock Quantity	Beschreibung	Primär-Strom in A	Sekundär-Strom in A	Scheinleistung (VA)	Genauigkeitsklasse	Preis
	1031				300	5	1,5	1	39,30 €
	1032				300	5	2,5	1	41,50 €
	1033				300	5	5	1	43,20 €
	1034				400	5	2,5	1	40,30 €
	1035				400	5	5	1	42,40 €
	1037				500	5	2,5	1	41,50 €
	1038				500	5	5	1	43,20 €
	1043				125	5	1	1	0,01 €
	1044				200	5	3,75	1	0,01 €

Bild	Artikelnummer	Stock Status	Stock Quantity	Beschreibung	Primär-Strom in A	Sekundär-Strom in A	Scheinleistung (VA)	Genauigkeitsklasse	Preis
	1048				250	5	3,75	1	44,00 €
	1049				300	5	3,75	1	44,00 €
	1222				100	1	1,5	1	0,01 €
	1223				100	1	1	1	50,60 €
	1224				150	1	1,5	1	49,70 €
	1225				150	1	2,5	1	50,50 €
	1226				200	1	1,5	1	47,10 €
	1227				200	1	2,5	1	49,10 €
	1228				250	1	1,5	1	46,00 €

Bild	Artikelnummer	Stock Status	Stock Quantity	Beschreibung	Primär-Strom in A	Sekundär-Strom in A	Scheinleistung (VA)	Genauigkeitsklasse	Preis
	1229				250	1	2,5	1	47,80 €
	1230				250	1	5	1	0,01 €
	1231				300	1	1,5	1	45,20 €
	1232				300	1	2,5	1	47,10 €
	1233				300	1	5	1	49,10 €
	1234				400	1	2,5	1	46,00 €
	1235				400	1	5	1	47,80 €
	1236				400	1	10	1	0,01 €
	1237				500	1	2,5	1	47,10 €

Bild	Artikelnummer	Stock Status	Stock Quantity	Beschreibung	Primär-Strom in A	Sekundär-Strom in A	Scheinleistung (VA)	Genauigkeitsklasse	Preis
	1238				500	1	5	1	49,10 €
	1244				125	5	1	1	0,01 €
	1245				600	1	5	0,5	0,01 €
	1246				400	1	7,5	1	0,01 €
	1248				250	1	3,75	1	44,00 €
	1249				300	1	3,75	1	44,00 €

GALLERY IMAGES

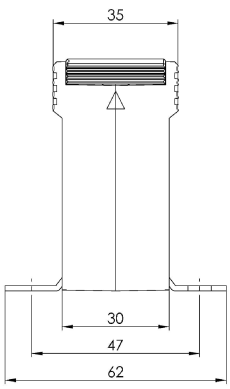

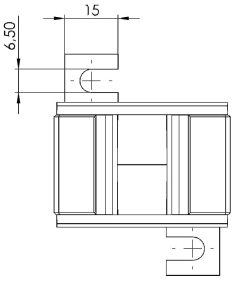

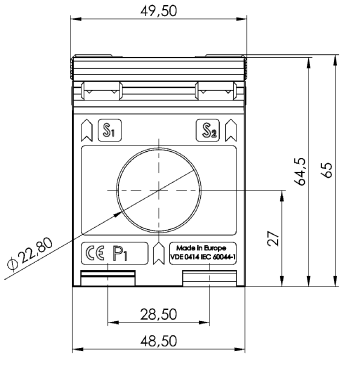

BESCHREIBUNG

- **Nenndauerstrom I_{cth}: 1,0 x I_{pr}**
- **Nennkurzzeitstrom I_{th}: 60 x I_{pr}, 1 Sek.**
- **Betriebsspannung U_m: 0,72 kV**
- **Isolationsprüfspannung: 3 kV, U_{eff}, 50 Hz, 1 Min.**
- **Nenn-Frequenz: 50 Hz**
- **Isolierstoffklasse: E**

ZUSÄTZLICHE INFORMATIONEN

Primär-Strom in A	100, 125, 150, 200, 250, 300, 400, 500, 600
Sekundär-Strom in A	1, 5
Scheinleistung (VA)	1, 1,5, 2,5, 3,75, 5, 7,5, 10
Genauigkeitsklasse	0,5, 1