## ASR 201.3

**Artikelnummer:** ASR 201.3



### ZUSÄTZLICHE INFORMATIONEN

| | |
|---|---|
| **Primär-Strom in A** | 40, 50, 60, 75, 80, 100, 125, 150, 160, 200, 250, 300 |
| **Sekundär-Strom in A** | 1, 5 |
| **Scheinleistung (VA)** | 1, 1,25, 1,5, 2,5, 3, 3,75, 5, 7,5 |
| **Genauigkeitsklasse** | 0,5, 1, 3 |

---

**Kategorien:** Niederspannungswandler, ASR – Rohrstabstromwandler

**EAN:** 4061701087956 | **Bauhöhe:** field_5a7750818ce38 | **Bautiefe gesamt:** field_5a77508f8ce39 | **Bautiefe Wandler:** field_5c1614dc77628 | **Baubreite:** field_5a7750748ce37 | **Einsatz von Federzugklemmen zur Kontaktierung des Sekundaranschlusses** field_5f8c2ba6a18c4 | **Gewicht:** field_5a9fefceb3b0e | **Messung:** field_5da47878e5fb0 | **Plombierplatte:** field_5c16151ba5cd2 | **Plombierplatte 2:** field_5d442376e65ff | **Rundleiter:** field_5a7750668ce36 | **Schiene 1:** field_5def651344107 | **Schiene 2:** field_5def655a1863c | **Schnappbefestigung:** field_5c16150ea5cd1 | **Übersetzungsverhaltnis:** field_5c161489b1ec9 | **Anwendung:** Industrie-Messung | **Baubreite:** 44 | **Bauhöhe:** 64,5 | **Bautiefe gesamt:** 30 | **Rundleiter:** 21 | **Schnappbefestigung:** 55013 |

## VARIATIONEN

| Bild | Artikelnummer | Stock Status | Stock Quantity | Beschreibung | Primär-Strom in A | Sekundär-Strom in A | Scheinleistung (VA) | Genauigkeitsklasse | Preis |
|---|---|---|---|---|---|---|---|---|---|
|  | 27011 | | | | 100 | 5 | 1,5 | 0,5 | 60,20 € |
|  | 27012 | | | | 100 | 5 | 2,5 | 0,5 | 61,80 € |
|  | 27013 | | | | 125 | 5 | 1,5 | 0,5 | 61,10 € |
|  | 27014 | | | | 125 | 5 | 2,5 | 0,5 | 63,90 € |
|  | 27015 | | | | 150 | 5 | 1,5 | 0,5 | 61,10 € |
|  | 27016 | | | | 150 | 5 | 2,5 | 0,5 | 63,90 € |
|  | 27017 | | | | 200 | 5 | 1,5 | 0,5 | 57,90 € |
|  | 27018 | | | | 200 | 5 | 2,5 | 0,5 | 60,20 € |
|  | 27018S | | | | 200 | 5 | 2,5 | 0,5 | 0,01 € |

| Bild | Artikelnummer | Stock Status | Stock Quantity | Beschreibung | Primär-Strom in A | Sekundär-Strom in A | Scheinleistung (VA) | Genauigkeitsklasse | Preis |
|---|---|---|---|---|---|---|---|---|---|
|  | 27019 | | | | 200 | 5 | 5 | 0,5 | 61,80 € |
|  | 27020 | | | | 250 | 5 | 2,5 | 0,5 | 61,10 € |
|  | 27022 | | | | 300 | 5 | 2,5 | 0,5 | 57,90 € |
|  | 27023 | | | | 300 | 5 | 5 | 0,5 | 60,20 € |
|  | 27027 | | | | 50 | 5 | 1 | 3 | 44,60 € |
|  | 27028 | | | | 60 | 5 | 1 | 1 | 44,00 € |
|  | 27029 | | | | 60 | 5 | 1,25 | 1 | 45,20 € |
|  | 27030 | | | | 75 | 5 | 1,25 | 1 | 44,60 € |
|  | 27031 | | | | 75 | 5 | 1,5 | 1 | 45,20 € |

| Bild | Artikelnummer | Stock Status | Stock Quantity | Beschreibung | Primär-Strom in A | Sekundär-Strom in A | Scheinleistung (VA) | Genauigkeitsklasse | Preis |
|---|---|---|---|---|---|---|---|---|---|
|  | 27032 | | | | 80 | 5 | 1,25 | 1 | 46,00 € |
|  | 27033 | | | | 80 | 5 | 1,5 | 1 | 47,10 € |
|  | 27034 | | | | 100 | 5 | 1,5 | 1 | 41,50 € |
|  | 27035 | | | | 100 | 5 | 2,5 | 1 | 43,20 € |
|  | 27036 | | | | 125 | 5 | 1,5 | 1 | 42,40 € |
|  | 27037 | | | | 125 | 5 | 2,5 | 1 | 45,20 € |
|  | 27039 | | | | 150 | 5 | 1,5 | 1 | 42,40 € |
|  | 27040 | | | | 150 | 5 | 2,5 | 1 | 45,20 € |
|  | 27041 | | | | 150 | 5 | 3,75 | 1 | 46,00 € |

| Bild | Artikelnummer | Stock Status | Stock Quantity | Beschreibung | Primär-Strom in A | Sekundär-Strom in A | Scheinleistung (VA) | Genauigkeitsklasse | Preis |
|---|---|---|---|---|---|---|---|---|---|
|  | 27042 | | | | 200 | 5 | 1,5 | 1 | 39,50 € |
|  | 27043 | | | | 200 | 5 | 2,5 | 1 | 41,50 € |
|  | 27044 | | | | 200 | 5 | 5 | 1 | 43,20 € |
|  | 27045 | | | | 250 | 5 | 2,5 | 1 | 40,30 € |
|  | 27046 | | | | 250 | 5 | 5 | 1 | 42,40 € |
|  | 27047 | | | | 250 | 5 | 7,5 | 1 | 43,20 € |
|  | 27048 | | | | 300 | 5 | 2,5 | 1 | 39,50 € |
|  | 27049 | | | | 300 | 5 | 5 | 1 | 41,50 € |
|  | 27050 | | | | 300 | 5 | 7,5 | 1 | 42,40 € |

| Bild | Artikelnummer | Stock Status | Stock Quantity | Beschreibung | Primär-Strom in A | Sekundär-Strom in A | Scheinleistung (VA) | Genauigkeitsklasse | Preis |
|---|---|---|---|---|---|---|---|---|---|
|  | 27051 | | | | 160 | 5 | 2,5 | 1 | 0,01 € |
|  | 27052 | | | | 200 | 5 | 3,75 | 1 | 42,40 € |
|  | 27062 | | | | 60 | 5 | 1,25 | 3 | 0,01 € |
|  | 27210 | | | | 100 | 1 | 1 | 0,5 | 67,50 € |
|  | 27211 | | | | 100 | 1 | 1,5 | 0,5 | 65,50 € |
|  | 27213 | | | | 125 | 1 | 1,5 | 0,5 | 66,50 € |
|  | 27214 | | | | 125 | 1 | 2,5 | 0,5 | 69,30 € |
|  | 27215 | | | | 150 | 1 | 1,5 | 0,5 | 66,50 € |
|  | 27216 | | | | 150 | 1 | 2,5 | 0,5 | 69,30 € |

| Bild | Artikelnummer | Stock Status | Stock Quantity | Beschreibung | Primär-Strom in A | Sekundär-Strom in A | Scheinleistung (VA) | Genauigkeitsklasse | Preis |
|---|---|---|---|---|---|---|---|---|---|
|  | 27217 | | | | 200 | 1 | 1,5 | 0,5 | 63,90 € |
|  | 27218 | | | | 200 | 1 | 2,5 | 0,5 | 65,50 € |
|  | 27219 | | | | 200 | 1 | 5 | 0,5 | 67,50 € |
|  | 27220 | | | | 250 | 1 | 2,5 | 0,5 | 66,50 € |
|  | 27221 | | | | 250 | 1 | 5 | 0,5 | 66,50 € |
|  | 27222 | | | | 300 | 1 | 2,5 | 0,5 | 63,90 € |
|  | 27223 | | | | 300 | 1 | 5 | 0,5 | 65,50 € |
|  | 27227 | | | | 50 | 1 | 1 | 1 | 49,70 € |
|  | 27228 | | | | 60 | 1 | 1 | 1 | 49,70 € |

| Bild | Artikelnummer | Stock Status | Stock Quantity | Beschreibung | Primär-Strom in A | Sekundär-Strom in A | Scheinleistung (VA) | Genauigkeitsklasse | Preis |
|---|---|---|---|---|---|---|---|---|---|
|  | 27229 | | | | 60 | 1 | 1,25 | 1 | 50,60 € |
|  | 27230 | | | | 75 | 1 | 1,25 | 1 | 49,70 € |
|  | 27231 | | | | 75 | 1 | 1,5 | 1 | 50,60 € |
|  | 27232 | | | | 80 | 1 | 1,25 | 1 | 51,80 € |
|  | 27233 | | | | 80 | 1 | 1,5 | 1 | 52,60 € |
|  | 27234 | | | | 100 | 1 | 1,5 | 1 | 47,10 € |
|  | 27235 | | | | 100 | 1 | 2,5 | 1 | 49,10 € |
|  | 27236 | | | | 125 | 1 | 1,5 | 1 | 47,80 € |
|  | 27237 | | | | 125 | 1 | 2,5 | 1 | 50,60 € |

| Bild | Artikelnummer | Stock Status | Stock Quantity | Beschreibung | Primär-Strom in A | Sekundär-Strom in A | Scheinleistung (VA) | Genauigkeitsklasse | Preis |
|---|---|---|---|---|---|---|---|---|---|
|  | 27238 | | | | 125 | 1 | 3,75 | 1 | 51,80 € |
|  | 27239 | | | | 150 | 1 | 1,5 | 1 | 47,80 € |
|  | 27240 | | | | 150 | 1 | 2,5 | 1 | 50,60 € |
|  | 27241 | | | | 150 | 1 | 3,75 | 1 | 51,80 € |
|  | 27242 | | | | 200 | 1 | 1,5 | 1 | 45,20 € |
|  | 27243 | | | | 200 | 1 | 2,5 | 1 | 47,10 € |
|  | 27244 | | | | 200 | 1 | 5 | 1 | 49,10 € |
|  | 27245 | | | | 250 | 1 | 2,5 | 1 | 46,00 € |
|  | 27246 | | | | 250 | 1 | 5 | 1 | 47,80 € |

| Bild | Artikelnummer | Stock Status | Stock Quantity | Beschreibung | Primär-Strom in A | Sekundär-Strom in A | Scheinleistung (VA) | Genauigkeitsklasse | Preis |
|---|---|---|---|---|---|---|---|---|---|
|  | 27247 | | | | 250 | 1 | 7,5 | 1 | 49,10 € |
|  | 27248 | | | | 300 | 1 | 2,5 | 1 | 45,20 € |
|  | 27249 | | | | 300 | 1 | 5 | 1 | 47,10 € |
|  | 27252 | | | | 200 | 1 | 3,75 | 1 | 47,80 € |
|  | 27253 | | | | 100 | 1 | 3 | 1 | 49,10 € |
|  | 27254 | | | | 40 | 1 | 1 | 3 | 0,01 € |
|  | 27260 | | | | 50 | 1 | 1 | 3 | 0,01 € |

## GALLERY IMAGES

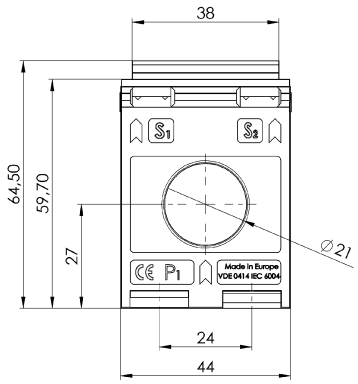


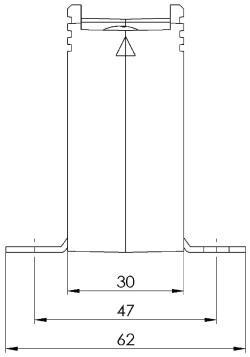


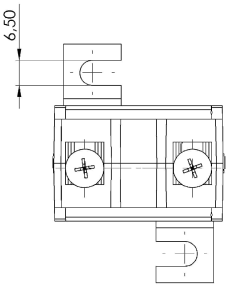


## BESCHREIBUNG

- **Nenndauerstrom $I_{cth}$: 1,0 x $I_{pr}$**
- **Nennkurzzeitstrom $I_{th}$: 60 x $I_{pr}$, 1 Sek.**
- **Betriebsspannung $U_m$: 0,72 kV**
- **Isolationsprüfspannung: 3 kV, $U_{eff}$, 50 Hz, 1 Min.**
- **Nenn-Frequenz: 50 Hz**
- **Isolierstoffklasse: E**

## ZUSÄTZLICHE INFORMATIONEN

| | |
|---|---|
| **Primär-Strom in A** | 40, 50, 60, 75, 80, 100, 125, 150, 160, 200, 250, 300 |
| **Sekundär-Strom in A** | 1, 5 |
| **Scheinleistung (VA)** | 1, 1,25, 1,5, 2,5, 3, 3,75, 5, 7,5 |
| **Genauigkeitsklasse** | 0,5, 1, 3 |