ASR 14.3

Artikelnummer: ASR 14.3



ZUSÄTZLICHE INFORMATIONEN

Primär-Strom in A	30, 40, 50, 60, 75, 80, 100, 125, 150
Sekundär-Strom in A	1, 5
Scheinleistung (VA)	1, 1,5, 2,5
Genauigkeitsklasse	0,5, 1, 3

Kategorien: Niederspannungswandler, ASR – Rohrstabstromwandler

EAN: 4061701085396 | **Bauhöhe:** field_5a7750818ce38 | **Bautiefe gesamt:** field_5a77508f8ce39 | **Bautiefe Wandler:** field_5c1614dc77628 | **Baubreite:** field_5a7750748ce37 | **Einsatz von Federzugklemmen zur Kontaktierung des Sekundaranschlusses** field_5f8c2ba6a18c4 | **Gewicht:** field_5a9fefceb3b0e | **Messung:** field_5da47878e5fb0 | **Plombierplatte:** field_5c16151ba5cd2 | **Plombierplatte 2:** field_5d442376e65ff | **Rundleiter:** field_5a7750668ce36 | **Schiene 1:** field_5def651344107 | **Schiene 2:** field_5def655a1863c | **Schnappbefestigung:** field_5c16150ea5cd1 | **Übersetzungsverhaltnis:** field_5c161489b1ec9 | **Anwendung:** Industrie-Messung | **Baubreite:** 48 | **Bauhöhe:** 65 | **Bautiefe gesamt:** 30 | **Rundleiter:** 14 | **Schnappbefestigung:** 55013 |

VARIATIONEN

Bild	Artikelnummer	Stock Status	Stock Quantity	Beschreibung	Primär-Strom in A	Sekundär-Strom in A	Scheinleistung (VA)	Genauigkeitsklasse	Preis
	26081				40	5	1	1	46,70 €
	26082				50	5	1,5	1	46,00 €
	26083				60	5	1,5	1	45,60 €
	26084				75	5	1,5	1	45,30 €
	26085				50	5	1	1	48,00 €
	26086				150	5	2,5	0,5	0,01 €
	26087				125	5	2,5	1	44,00 €
	26088				30	5	1	3	46,70 €
	26089				80	5	1,5	1	45,30 €

Bild	Artikelnummer	Stock Status	Stock Quantity	Beschreibung	Primär-Strom in A	Sekundär-Strom in A	Scheinleistung (VA)	Genauigkeitsklasse	Preis
	26091				40	5	1	3	46,40 €
	26092				50	5	1,5	3	0,01 €
	26093				100	5	1	1	44,20 €
	26094				100	5	2,5	1	44,90 €
	26095				150	5	2,5	1	47,10 €
	26281				40	1	1	1	52,30 €
	26282				50	1	1,5	1	51,80 €
	26283				60	1	1,5	1	51,30 €
	26284				75	1	1,5	1	50,70 €

Bild	Artikelnummer	Stock Status	Stock Quantity	Beschreibung	Primär-Strom in A	Sekundär-Strom in A	Scheinleistung (VA)	Genauigkeitsklasse	Preis
	26285				50	1	1	1	50,70 €
	26287				125	1	2,5	1	50,20 €
	26290				30	1	1	3	52,50 €
	26291				40	1	1	3	52,00 €
	26292				50	1	1,5	3	51,80 €
	26294				100	1	2,5	1	50,40 €
	26295				150	1	2,5	1	52,50 €
	26296				75	1	1	0,5	53,60 €

GALLERY IMAGES

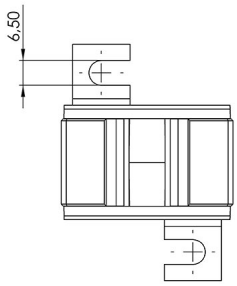

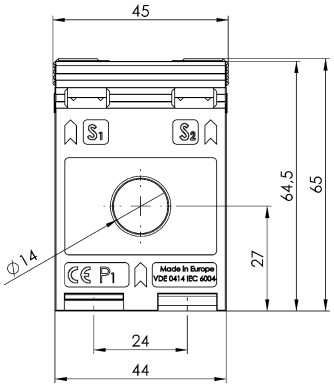

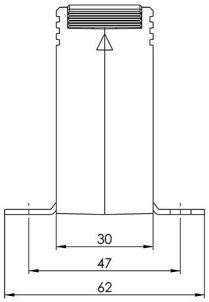

BESCHREIBUNG

- **Nenndauerstrom I_{cth}: 1,0 x I_{pr}**
- **Nennkurzzeitstrom I_{th}: 60 x I_{pr}, 1 Sek.**
- **Betriebsspannung U_m: 0,72 kV**
- **Isolationsprüfspannung: 3 kV, U_{eff}, 50 Hz, 1 Min.**
- **Nenn-Frequenz: 50 Hz**
- **Isolierstoffklasse: E**

ZUSÄTZLICHE INFORMATIONEN

Primär-Strom in A	30, 40, 50, 60, 75, 80, 100, 125, 150
Sekundär-Strom in A	1, 5
Scheinleistung (VA)	1, 1,5, 2,5
Genauigkeitsklasse	0,5, 1, 3