ASKL 19.34

Artikelnummer: ASKL 19.34



ZUSÄTZLICHE INFORMATIONEN

Primär-Strom in A	80, 100, 120, 125, 150, 160
Sekundär-Strom in A	1, 5
Scheinleistung (VA)	1, 1,5, 2, 2,5
Genauigkeitsklasse	0,5, 0,5S, 1

Kategorien: ASKL - Stromwandler für InLine II Schaltleisten der Größe 00 + 123

EAN: 4061701110593 | **Bauhöhe:** field_5a7750818ce38 | **Bautiefe gesamt:** field_5a77508f8ce39 | **Bautiefe Wandler:** field_5c1614dc77628 | **Baubreite:** field_5a7750748ce37 | **Einsatz von Federzugklemmen zur Kontaktierung des Sekundaranschlusses** field_5f8c2ba6a18c4 | **Gewicht:** field_5a9fefceb3b0e | **Messung:** field_5da47878e5fb0 | **Plombierplatte:** field_5c16151ba5cd2 | **Plombierplatte 2:** field_5d442376e65ff | **Rundleiter:** field_5a7750668ce36 | **Schiene 1:** field_5def651344107 | **Schiene 2:** field_5def655a1863c | **Schnappbefestigung:** field_5c16150ea5cd1 | **Übersetzungsverhaltnis:** field_5c161489b1ec9 | **Anwendung:** Industrie-Messung | **Baubreite:** 45 | **Bauhöhe:** 65 | **Bautiefe gesamt:** 34 | **Rundleiter:** 16,4 | **Schiene 1:** 19x12 |

VARIATIONEN

Bild	Artikelnummer	Stock Status	Stock Quantity	Beschreibung	Primär-Strom in A	Sekundär-Strom in A	Scheinleistung (VA)	Genauigkeitsklasse	Preis
	34-0001				80	5	1	1	99,80 €
	34-0003				100	5	1,5	1	99,80 €
	34-0006				120	5	2	1	99,80 €
	34-0009				125	5	2	1	99,80 €
	34-0010				125	5	2,5	1	99,80 €
	34-0013				150	5	2	1	99,80 €
	34-0014				150	5	2,5	1	99,80 €
	34-0017				160	5	2	1	99,80 €
	34-0018				160	5	2,5	1	99,80 €

Bild	Artikelnummer	Stock Status	Stock Quantity	Beschreibung	Primär-Strom in A	Sekundär-Strom in A	Scheinleistung (VA)	Genauigkeitsklasse	Preis
	34-0019				80	5	1	0,5	161,30 €
	34-0020				100	5	1	0,5	161,30 €
	34-0024				125	5	1,5	0,5	129,00 €
	34-0026				150	5	1,5	0,5	129,00 €
	34-0027				150	5	2	0,5	129,00 €
	34-0029				160	5	1,5	0,5	129,00 €
	34-0030				160	5	2	0,5	129,00 €
	34-0035				125	5	1,5	0,5S	0,01 €
	34-0037				150	5	1,5	0,5S	168,70 €

Bild	Artikelnummer	Stock Status	Stock Quantity	Beschreibung	Primär-Strom in A	Sekundär-Strom in A	Scheinleistung (VA)	Genauigkeitsklasse	Preis
	34-0039				160	5	1,5	0,5S	0,01 €
	34-2002				80	1	1,5	1	109,60 €
	34-2005				100	1	2	1	109,60 €
	34-2007				120	1	1,5	1	109,60 €
	34-2009				120	1	2,5	1	109,60 €
	34-2013				125	1	2,5	1	109,60 €
	34-2017				150	1	2,5	1	109,60 €
	34-2021				160	1	2,5	1	109,60 €
	34-2022				80	1	1	0,5	175,40 €

Bild	Artikelnummer	Stock Status	Stock Quantity	Beschreibung	Primär-Strom in A	Sekundär-Strom in A	Scheinleistung (VA)	Genauigkeitsklasse	Preis
	34-2024				100	1	1	0,5	175,40 €
	34-2026				120	1	1,5	0,5	137,90 €
	34-2028				125	1	1,5	0,5	137,90 €
	34-2030				150	1	1,5	0,5	137,90 €
	34-2031				150	1	2	0,5	137,90 €
	34-2035				160	1	2,5	0,5	137,90 €
	34-2037				100	1	1	0,5S	213,80 €
	34-2039				120	1	1,5	0,5S	0,01 €
	34-2041				125	1	1,5	0,5S	177,80 €

Bild	Artikelnummer	Stock Status	Stock Quantity	Beschreibung	Primär-Strom in A	Sekundär-Strom in A	Scheinleistung (VA)	Genauigkeitsklasse	Preis
	34-2043				150	1	1,5	0,5S	177,80 €
	34-2045				160	1	1,5	0,5S	177,80 €

GALLERY IMAGES

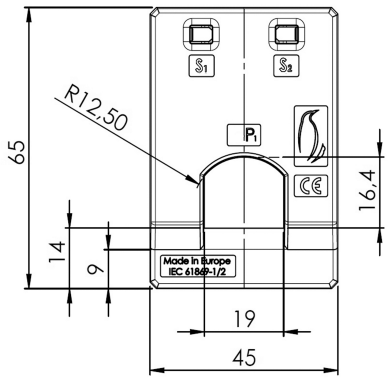

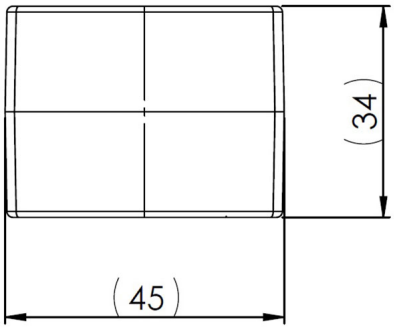

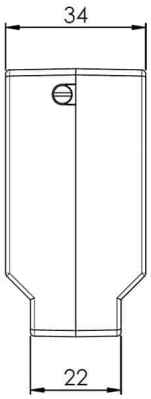

BESCHREIBUNG

- **Nenndauerstrom I_{cth}: 1,2 x I_{pr}**
- **Nennkurzzeitstrom I_{th}: 60 x I_{pr}, 1 Sek.**
- **Betriebsspannung U_m: 1,2 kV**
- **Isolationsprüfspannung: 6 kV, U_{eff}, 50 Hz, 1 Min.**
- **Nenn-Frequenz: 50 Hz**
- **Isolierstoffklasse: B**

ZUSÄTZLICHE INFORMATIONEN

Primär-Strom in A	80, 100, 120, 125, 150, 160
Sekundär-Strom in A	1, 5
Scheinleistung (VA)	1, 1,5, 2, 2,5
Genauigkeitsklasse	0,5, 0,5S, 1