ASK 51.4

Artikelnummer: ASK 51.4



ZUSÄTZLICHE INFORMATIONEN

Primär-Strom in A	50, 100, 125, 150, 200, 250, 300, 400, 450, 500, 600, 750, 800, 1000, 1200, 1250
Sekundär-Strom in A	1, 5
Scheinleistung (VA)	1, 1,5, 2,5, 5, 7,5, 10, 15, 20, 30
Genauigkeitsklasse	0,2S, 0,5, 1

Kategorien: ASK - Aufsteckstromwandler

EAN: 4061701042597 | **Bauhöhe:** field_5a7750818ce38 | **Bautiefe gesamt:** field_5a77508f8ce39 | **Bautiefe Wandler:** field_5c1614dc77628 | **Baubreite:** field_5a7750748ce37 | **Einsatz von Federzugklemmen zur Kontaktierung des Sekundaranschlusses** field_5f8c2ba6a18c4 | **Gewicht:** field_5a9fefceb3b0e | **Messung:** field_5da47878e5fb0 | **Plombierplatte:** field_5c16151ba5cd2 | **Plombierplatte 2:** field_5d442376e65ff | **Rundleiter:** field_5a7750668ce36 | **Schiene 1:** field_5def651344107 | **Schiene 2:** field_5def655a1863c | **Schnappbefestigung:** field_5c16150ea5cd1 | **Übersetzungsverhaltnis:** field_5c161489b1ec9 | **Anwendung:** Industrie-Messung | **Baubreite:** 85 | **Bauhöhe:** 98,5 | **Bautiefe gesamt:** 58 | **Rundleiter:** 44 | **Schiene 1:** 50x12 | **Schiene 2:** 2x40x10 |

VARIATIONEN

Bild	Artikelnummer	Stock Status	Stock Quantity	Beschreibung	Primär-Strom in A	Sekundär-Strom in A	Scheinleistung (VA)	Genauigkeitsklasse	Preis
	V34-1704D				200	5	2,5	0,2S	156,70 €
	16010				150	5	2,5	0,5	178,00 €
	16011				150	5	1,5	0,5	98,10 €
	16012				200	5	1,5	0,5	79,40 €
	16013				200	5	2,5	0,5	87,00 €
	16014				250	5	1,5	0,5	74,90 €
	16015				250	5	2,5	0,5	196,90 €
	16016				300	5	1,5	0,5	65,30 €
	16017				300	5	2,5	0,5	70,30 €

Bild	Artikelnummer	Stock Status	Stock Quantity	Beschreibung	Primär-Strom in A	Sekundär-Strom in A	Scheinleistung (VA)	Genauigkeitsklasse	Preis
	16018				300	5	5	0,5	74,90 €
	16019				400	5	2,5	0,5	70,30 €
	16020				400	5	5	0,5	74,90 €
	16021				400	5	10	0,5	84,20 €
	16022				500	5	2,5	0,5	65,30 €
	16023				500	5	5	0,5	74,90 €
	16024				500	5	10	0,5	79,40 €
	16025				600	5	2,5	0,5	57,90 €
	16026				600	5	5	0,5	61,10 €

Bild	Artikelnummer	Stock Status	Stock Quantity	Beschreibung	Primär-Strom in A	Sekundär-Strom in A	Scheinleistung (VA)	Genauigkeitsklasse	Preis
	16027				600	5	10	0,5	65,50 €
	16028				750	5	2,5	0,5	67,50 €
	16029				750	5	5	0,5	64,20 €
	16030				750	5	10	0,5	76,70 €
	16031				800	5	5	0,5	63,90 €
	16032				800	5	10	0,5	65,30 €
	16033				800	5	15	0,5	76,70 €
	16034				1000	5	5	0,5	65,30 €
	16035				1000	5	10	0,5	73,80 €

Bild	Artikelnummer	Stock Status	Stock Quantity	Beschreibung	Primär-Strom in A	Sekundär-Strom in A	Scheinleistung (VA)	Genauigkeitsklasse	Preis
	16036				1000	5	15	0,5	78,90 €
	16037				1200	5	5	0,5	68,40 €
	16038				1200	5	10	0,5	76,70 €
	16039				1200	5	15	0,5	81,40 €
	16040				1250	5	5	0,5	68,40 €
	16041				1250	5	10	0,5	76,70 €
	16042				1250	5	15	0,5	81,40 €
	16043				100	5	1,5	1	60,20 €
	16044				150	5	1,5	1	60,20 €

Bild	Artikelnummer	Stock Status	Stock Quantity	Beschreibung	Primär-Strom in A	Sekundär-Strom in A	Scheinleistung (VA)	Genauigkeitsklasse	Preis
	16045				150	5	2,5	1	61,10 €
	16046				200	5	2,5	1	61,10 €
	16047				200	5	5	1	61,10 €
	16048				250	5	2,5	1	61,10 €
	16049				250	5	5	1	61,10 €
	16050				300	5	2,5	1	54,50 €
	16051				300	5	5	1	56,40 €
	16052				300	5	10	1	59,10 €
	16053				400	5	2,5	1	55,30 €

Bild	Artikelnummer	Stock Status	Stock Quantity	Beschreibung	Primär-Strom in A	Sekundär-Strom in A	Scheinleistung (VA)	Genauigkeitsklasse	Preis
	16054				400	5	5	1	59,10 €
	16055				400	5	10	1	61,10 €
	16056				400	5	15	1	64,50 €
	16057				500	5	2,5	1	55,30 €
	16058				500	5	5	1	59,10 €
	16059				500	5	10	1	61,10 €
	16060				500	5	15	1	64,50 €
	16061				600	5	2,5	1	55,30 €
	16062				600	5	5	1	59,10 €

Bild	Artikelnummer	Stock Status	Stock Quantity	Beschreibung	Primär-Strom in A	Sekundär-Strom in A	Scheinleistung (VA)	Genauigkeitsklasse	Preis
	16063				600	5	10	1	59,10 €
	16064				600	5	15	1	63,90 €
	16065				750	5	2,5	1	52,60 €
	16066				750	5	5	1	56,40 €
	16067				750	5	10	1	57,90 €
	16068				750	5	15	1	61,10 €
	16069				800	5	5	1	56,40 €
	16070				800	5	10	1	57,90 €
	16071				800	5	15	1	61,10 €

Bild	Artikelnummer	Stock Status	Stock Quantity	Beschreibung	Primär-Strom in A	Sekundär-Strom in A	Scheinleistung (VA)	Genauigkeitsklasse	Preis
	16073				1000	5	5	1	61,10 €
	16074				1000	5	10	1	61,10 €
	16075				1000	5	15	1	67,50 €
	16077				1200	5	5	1	61,80 €
	16078				1200	5	10	1	63,00 €
	16079				1200	5	15	1	70,30 €
	16080				1200	5	30	1	76,70 €
	16081				1250	5	5	1	61,80 €
	16082				1250	5	10	1	63,00 €

Bild	Artikelnummer	Stock Status	Stock Quantity	Beschreibung	Primär-Strom in A	Sekundär-Strom in A	Scheinleistung (VA)	Genauigkeitsklasse	Preis
	16083				1250	5	15	1	70,30 €
	16084				1250	5	30	1	76,70 €
	16086				100	5	2,5	1	61,10 €
	16087				125	5	2,5	1	79,20 €
	16152				200	5	5	0,5	185,00 €
	16153				250	5	5	0,5	93,60 €
	16154				600	5	15	0,5	86,20 €
	16170				100	5	1,5	0,5	98,10 €
	16171				100	5	2,5	0,5	242,50 €

Bild	Artikelnummer	Stock Status	Stock Quantity	Beschreibung	Primär-Strom in A	Sekundär-Strom in A	Scheinleistung (VA)	Genauigkeitsklasse	Preis
	16177				250	5	10	1	63,90 €
	16202				500	5	15	0,5	86,40 €
	16203				750	5	15	0,5	86,40 €
	16210				150	1	2,5	0,5	127,70 €
	16211				150	1	1,5	0,5	121,60 €
	16212				200	1	1,5	0,5	103,00 €
	16213				200	1	2,5	0,5	110,40 €
	16214				250	1	1,5	0,5	98,10 €
	16215				250	1	2,5	0,5	103,00 €

Bild	Artikelnummer	Stock Status	Stock Quantity	Beschreibung	Primär-Strom in A	Sekundär-Strom in A	Scheinleistung (VA)	Genauigkeitsklasse	Preis
	16216				300	1	1,5	0,5	73,80 €
	16217				300	1	2,5	0,5	93,60 €
	16218				300	1	5	0,5	93,60 €
	16219				400	1	2,5	0,5	98,10 €
	16220				400	1	5	0,5	98,10 €
	16221				400	1	10	0,5	107,40 €
	16222				500	1	2,5	0,5	88,80 €
	16223				500	1	5	0,5	98,10 €
	16224				500	1	10	0,5	103,00 €

Bild	Artikelnummer	Stock Status	Stock Quantity	Beschreibung	Primär-Strom in A	Sekundär-Strom in A	Scheinleistung (VA)	Genauigkeitsklasse	Preis
	16225				600	1	2,5	0,5	81,40 €
	16226				600	1	5	0,5	84,20 €
	16227				600	1	10	0,5	88,80 €
	16228				750	1	2,5	0,5	85,20 €
	16229				750	1	5	0,5	87,00 €
	16230				750	1	10	0,5	88,80 €
	16231				800	1	5	0,5	87,00 €
	16232				800	1	10	0,5	88,80 €
	16233				800	1	15	0,5	100,20 €

Bild	Artikelnummer	Stock Status	Stock Quantity	Beschreibung	Primär-Strom in A	Sekundär-Strom in A	Scheinleistung (VA)	Genauigkeitsklasse	Preis
	16234				1000	1	5	0,5	88,80 €
	16235				1000	1	10	0,5	97,40 €
	16236				1000	1	15	0,5	102,00 €
	16237				1200	1	5	0,5	94,50 €
	16238				1200	1	10	0,5	103,00 €
	16239				1200	1	15	0,5	107,50 €
	16240				1250	1	5	0,5	94,50 €
	16241				1250	1	10	0,5	103,00 €
	16242				1250	1	15	0,5	107,50 €

Bild	Artikelnummer	Stock Status	Stock Quantity	Beschreibung	Primär-Strom in A	Sekundär-Strom in A	Scheinleistung (VA)	Genauigkeitsklasse	Preis
	16243				100	1	1,5	1	68,40 €
	16244				150	1	1,5	1	68,40 €
	16245				150	1	2,5	1	69,30 €
	16246				200	1	2,5	1	69,30 €
	16247				200	1	5	1	69,30 €
	16248				250	1	2,5	1	69,30 €
	16249				250	1	5	1	69,30 €
	16250				300	1	2,5	1	63,00 €
	16251				300	1	5	1	64,50 €

Bild	Artikelnummer	Stock Status	Stock Quantity	Beschreibung	Primär-Strom in A	Sekundär-Strom in A	Scheinleistung (VA)	Genauigkeitsklasse	Preis
	16252				300	1	10	1	67,50 €
	16253				400	1	2,5	1	63,90 €
	16254				400	1	5	1	67,50 €
	16255				400	1	10	1	69,30 €
	16256				400	1	15	1	73,10 €
	16257				500	1	2,5	1	63,90 €
	16258				500	1	5	1	67,50 €
	16259				500	1	10	1	69,30 €
	16260				500	1	15	1	73,10 €

Bild	Artikelnummer	Stock Status	Stock Quantity	Beschreibung	Primär-Strom in A	Sekundär-Strom in A	Scheinleistung (VA)	Genauigkeitsklasse	Preis
	16261				600	1	2,5	1	63,90 €
	16262				600	1	5	1	67,50 €
	16263				600	1	10	1	67,50 €
	16264				600	1	15	1	72,20 €
	16265				750	1	2,5	1	61,10 €
	16266				750	1	5	1	64,50 €
	16267				750	1	10	1	66,50 €
	16268				750	1	15	1	69,30 €
	16269				800	1	5	1	64,50 €

Bild	Artikelnummer	Stock Status	Stock Quantity	Beschreibung	Primär-Strom in A	Sekundär-Strom in A	Scheinleistung (VA)	Genauigkeitsklasse	Preis
	16270				800	1	10	1	66,50 €
	16271				800	1	15	1	69,30 €
	16273				1000	1	5	1	69,30 €
	16274				1000	1	10	1	69,30 €
	16275				1000	1	15	1	76,00 €
	16276				1000	1	30	1	82,10 €
	16277				1200	1	5	1	73,10 €
	16278				1200	1	10	1	73,80 €
	16279				1200	1	15	1	81,40 €

Bild	Artikelnummer	Stock Status	Stock Quantity	Beschreibung	Primär-Strom in A	Sekundär-Strom in A	Scheinleistung (VA)	Genauigkeitsklasse	Preis
	16280				1200	1	30	1	88,00 €
	16281				1250	1	5	1	73,10 €
	16282				1250	1	10	1	73,80 €
	16283				1250	1	15	1	81,40 €
	16284				1250	1	30	1	88,00 €
	16286				1000	1	20	1	0,01 €
	16352				200	1	5	0,5	185,00 €
	16353				250	1	5	0,5	110,40 €
	16354				600	1	15	0,5	109,60 €

Bild	Artikelnummer	Stock Status	Stock Quantity	Beschreibung	Primär-Strom in A	Sekundär-Strom in A	Scheinleistung (VA)	Genauigkeitsklasse	Preis
	16355				750	1	15	0,5	88,80 €
	16356				450	1	10	1	0,01 €
	16390				250	1	10	1	72,20 €
	16423				50	1	1	1	89,70 €
	V34-1704C				200	5	1,5	0,2S	167,50 €
	V34-1804D				250	5	2,5	0,2S	154,50 €
	V34-1804F				250	5	5	0,2S	234,40 €
	V34-1904D				300	5	2,5	0,2S	156,70 €
	V34-1904F				300	5	5	0,2S	167,50 €

Bild	Artikelnummer	Stock Status	Stock Quantity	Beschreibung	Primär-Strom in A	Sekundär-Strom in A	Scheinleistung (VA)	Genauigkeitsklasse	Preis
	V34-2004D				400	5	2,5	0,2S	156,70 €
	V34-2004F				400	5	5	0,2S	154,50 €
	V34-2004G				400	5	7,5	0,2S	169,00 €
	V34-2004H				400	5	10	0,2S	234,40 €
	V34-2104D				500	5	2,5	0,2S	154,50 €
	V34-2104F				500	5	5	0,2S	154,50 €
	V34-2104G				500	5	7,5	0,2S	170,80 €
	V34-2104H				500	5	10	0,2S	170,90 €
	V34-2204D				600	5	2,5	0,2S	98,50 €

Bild	Artikelnummer	Stock Status	Stock Quantity	Beschreibung	Primär-Strom in A	Sekundär-Strom in A	Scheinleistung (VA)	Genauigkeitsklasse	Preis
	V34-2204F				600	5	5	0,2S	126,60 €
	V34-2204G				600	5	7,5	0,2S	129,90 €
	V34-2204H				600	5	10	0,2S	156,70 €
	V34-2304D				750	5	2,5	0,2S	98,30 €
	V34-2304F				750	5	5	0,2S	0,01 €
	V34-2304G				750	5	7,5	0,2S	84,20 €
	V34-2304H				750	5	10	0,2S	154,50 €
	V34-2404D				800	5	2,5	0,2S	0,01 €
	V34-2404F				800	5	5	0,2S	98,30 €

Bild	Artikelnummer	Stock Status	Stock Quantity	Beschreibung	Primär-Strom in A	Sekundär-Strom in A	Scheinleistung (VA)	Genauigkeitsklasse	Preis
	V34-2404F-1				800	5	5	0,2S	0,01 €
	V34-2404H				800	5	10	0,2S	95,00 €
	V34-2504D				1000	5	2,5	0,2S	92,60 €
	V34-2504F				1000	5	5	0,2S	98,30 €
	V34-2504G				1000	5	7,5	0,2S	92,70 €
	V34-2504H				1000	5	10	0,2S	98,10 €
	V34-2504J				1000	5	15	0,2S	102,90 €

GALLERY IMAGES

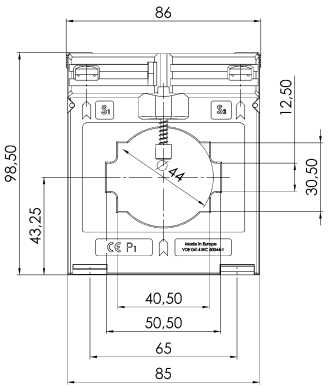

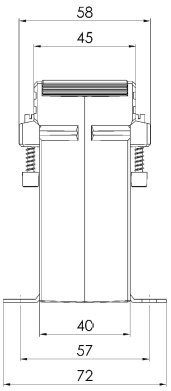

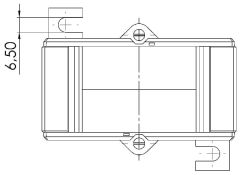

BESCHREIBUNG

- **Nenndauerstrom I_{cth}: 1,0 x I_{pr}**
- **Nennkurzzeitstrom I_{th}: 60 x I_{pr}, 1 Sek.**
- **Betriebsspannung U_m: 0,72 kV**
- **Isolationsprüfspannung: 3 kV, U_{eff}, 50 Hz, 1 Min.**
- **Nenn-Frequenz: 50/60 Hz**
- **Isolierstoffklasse: E**

ZUSÄTZLICHE INFORMATIONEN

Primär-Strom in A	50, 100, 125, 150, 200, 250, 300, 400, 450, 500, 600, 750, 800, 1000, 1200, 1250
Sekundär-Strom in A	1, 5
Scheinleistung (VA)	1, 1,5, 2,5, 5, 7,5, 10, 15, 20, 30
Genauigkeitsklasse	0,2S, 0,5, 1