ASK 51.4 2U

Artikelnummer: ASK 51.4 2U



ZUSÄTZLICHE INFORMATIONEN

Primär-Strom in A	200-100, 400-200, 500-250, 600-300, 800-400, 1000-500, 1200-600
Sekundär-Strom in A	1, 5
Scheinleistung (VA)	5, 2,5-1,5, 5-2,5, 10-5, 15-7,5, 30-15
Genauigkeitsklasse	1

Kategorien: Umschaltbare Stromwandler

EAN: 4061701043563 | **Bauhöhe:** field_5a7750818ce38 | **Bautiefe gesamt:** field_5a77508f8ce39 | **Bautiefe Wandler:** field_5c1614dc77628 | **Baubreite:** field_5a7750748ce37 | **Einsatz von Federzugklemmen zur Kontaktierung des Sekundaranschlusses** field_5f8c2ba6a18c4 | **Gewicht:** field_5a9fefceb3b0e | **Messung:** field_5da47878e5fb0 | **Plombierplatte:** field_5c16151ba5cd2 | **Plombierplatte 2:** field_5d442376e65ff | **Rundleiter:** field_5a7750668ce36 | **Schiene 1:** field_5def651344107 | **Schiene 2:** field_5def655a1863c | **Schnappbefestigung:** field_5c16150ea5cd1 | **Übersetzungsverhaltnis:** field_5c161489b1ec9 | **Anwendung:** Industrie-Messung | **Baubreite:** 85 | **Bauhöhe:** 98,5 | **Bautiefe gesamt:** 58 | **Rundleiter:** 44 | **Schiene 1:** 50x12 | **Schiene 2:** 2x40x10 |

VARIATIONEN

Bild	Artikelnummer	Stock Status	Stock Quantity	Beschreibung	Primär-Strom in A	Sekundär-Strom in A	Scheinleistung (VA)	Genauigkeitsklasse	Preis
	16130				400-200	5	5-2,5	1	85,20 €
	16131				400-200	5	10-5	1	87,00 €
	16132				500-250	5	5-2,5	1	86,20 €
	16133				500-250	5	10-5	1	88,00 €
	16134				600-300	5	5-2,5	1	85,20 €
	16135				600-300	5	10-5	1	85,20 €
	16136				800-400	5	5-2,5	1	82,10 €
	16137				800-400	5	10-5	1	84,20 €
	16138				800-400	5	15-7,5	1	87,00 €

Bild	Artikelnummer	Stock Status	Stock Quantity	Beschreibung	Primär-Strom in A	Sekundär-Strom in A	Scheinleistung (VA)	Genauigkeitsklasse	Preis
	16139				1000-500	5	5-2,5	1	87,00 €
	16140				1000-500	5	10-5	1	87,00 €
	16141				1000-500	5	15-7,5	1	93,60 €
	16142				1200-600	5	5-2,5	1	88,00 €
	16143				1200-600	5	10-5	1	88,80 €
	16144				1200-600	5	15-7,5	1	96,40 €
	16145				1200-600	5	30-15	1	103,00 €
	16146				1000-500	5	5	1	98,10 €
	16150				200-100	5	2,5-1,5	1	85,20 €

Bild	Artikelnummer	Stock Status	Stock Quantity	Beschreibung	Primär-Strom in A	Sekundär-Strom in A	Scheinleistung (VA)	Genauigkeitsklasse	Preis
	16151				1000-500	5	5	1	87,00 €
	16330				400-200	1	5-2,5	1	96,40 €
	16331				400-200	1	10-5	1	98,10 €
	16332				500-250	1	5-2,5	1	97,40 €
	16333				500-250	1	10-5	1	99,20 €
	16334				600-300	1	5-2,5	1	96,40 €
	16335				600-300	1	10-5	1	96,40 €
	16336				800-400	1	5-2,5	1	93,60 €
	16337				800-400	1	10-5	1	95,50 €

Bild	Artikelnummer	Stock Status	Stock Quantity	Beschreibung	Primär-Strom in A	Sekundär-Strom in A	Scheinleistung (VA)	Genauigkeitsklasse	Preis
	16338				800-400	1	15-7,5	1	98,10 €
	16339				1000-500	1	5-2,5	1	98,10 €
	16340				1000-500	1	10-5	1	98,10 €
	16341				1000-500	1	15-7,5	1	104,60 €
	16342				1200-600	1	5-2,5	1	99,20 €
	16343				1200-600	1	10-5	1	100,20 €
	16344				1200-600	1	15-7,5	1	107,40 €
	16345				1200-600	1	30-15	1	113,80 €

GALLERY IMAGES

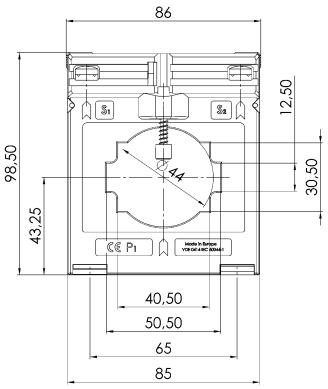

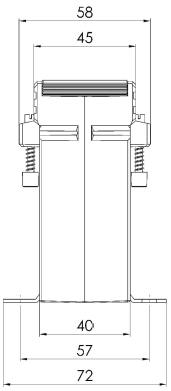

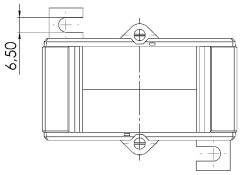

BESCHREIBUNG

- **Nenndauerstrom I_{cth}: 1,0 x I_N**
- **Nennkurzzeitstrom I_{th}: 60 x I_N, 1 Sek.**
- **Betriebsspannung U_m: 0,72 kV**
- **Isolationsprüfspannung: 3 kV, U_{eff}, 50 Hz, 1 Min.**
- **Nenn-Frequenz: 50 Hz**
- **Isolierstoffklasse: E**

ZUSÄTZLICHE INFORMATIONEN

Primär-Strom in A	200-100, 400-200, 500-250, 600-300, 800-400, 1000-500, 1200-600
Sekundär-Strom in A	1, 5
Scheinleistung (VA)	5, 2,5-1,5, 5-2,5, 10-5, 15-7,5, 30-15
Genauigkeitsklasse	1