ASK 412.4

Artikelnummer: ASK 412.4



ZUSÄTZLICHE INFORMATIONEN

Primär-Strom in A	50, 60, 75, 80, 100, 125, 150, 200, 250, 300, 400, 500, 600, 750, 800, 1000
Sekundär-Strom in A	1, 5
Scheinleistung (VA)	1,25, 1,5, 2,5, 3,75, 5, 7,5, 10, 15, 30
Genauigkeitsklasse	0,5, 1

Kategorien: ASK - Aufsteckstromwandler

EAN: 4061701090710 | **Bauhöhe:** field_5a7750818ce38 | **Bautiefe gesamt:** field_5a77508f8ce39 | **Bautiefe Wandler:** field_5c1614dc77628 | **Baubreite:** field_5a7750748ce37 | **Einsatz von Federzugklemmen zur Kontaktierung des Sekundaranschlusses** field_5f8c2ba6a18c4 | **Gewicht:** field_5a9fefceb3b0e | **Messung:** field_5da47878e5fb0 | **Plombierplatte:** field_5c16151ba5cd2 | **Plombierplatte 2:** field_5d442376e65ff | **Rundleiter:** field_5a7750668ce36 | **Schiene 1:** field_5def651344107 | **Schiene 2:** field_5def655a1863c | **Schnappbefestigung:** field_5c16150ea5cd1 | **Übersetzungsverhaltnis:** field_5c161489b1ec9 | **Anwendung:** Industrie-Messung | **Baubreite:** 70 | **Bauhöhe:** 85,5 | **Bautiefe gesamt:** 58 | **Rundleiter:** 30,5 | **Schiene 1:** 40x12 | **Schiene 2:** 30x15 | **Schnappbefestigung:** 55012 |

VARIATIONEN

Bild	Artikelnummer	Stock Status	Stock Quantity	Beschreibung	Primär-Strom in A	Sekundär-Strom in A	Scheinleistung (VA)	Genauigkeitsklasse	Preis
	28261				300	1	15	1	71,20 €
	28009				400	5	10	0,5	77,90 €
	28010				750	5	15	0,5	76,00 €
	28011				100	5	1,5	0,5	88,80 €
	28012				150	5	1,5	0,5	74,90 €
	28013				150	5	2,5	0,5	170,30 €
	28014				250	5	5	0,5	95,50 €
	28015				200	5	2,5	0,5	76,70 €
	28016				250	5	1,5	0,5	74,90 €

Bild	Artikelnummer	Stock Status	Stock Quantity	Beschreibung	Primär-Strom in A	Sekundär-Strom in A	Scheinleistung (VA)	Genauigkeitsklasse	Preis
	28017				250	5	2,5	0,5	76,70 €
	28018				300	5	2,5	0,5	74,90 €
	28019				300	5	5	0,5	76,70 €
	28020				400	5	2,5	0,5	71,20 €
	28021				400	5	5	0,5	73,10 €
	28022				500	5	2,5	0,5	70,30 €
	28023				500	5	5	0,5	73,10 €
	28024				500	5	10	0,5	76,70 €
	28025				600	5	2,5	0,5	66,50 €

Bild	Artikelnummer	Stock Status	Stock Quantity	Beschreibung	Primär-Strom in A	Sekundär-Strom in A	Scheinleistung (VA)	Genauigkeitsklasse	Preis
	28026				600	5	5	0,5	70,30 €
	28027				600	5	10	0,5	73,80 €
	28028				750	5	5	0,5	70,30 €
	28029				750	5	10	0,5	73,10 €
	28030				800	5	5	0,5	70,30 €
	28031				800	5	10	0,5	73,10 €
	28032				1000	5	5	0,5	70,30 €
	28033				1000	5	10	0,5	74,90 €
	28034				1000	5	15	0,5	84,20 €

Bild	Artikelnummer	Stock Status	Stock Quantity	Beschreibung	Primär-Strom in A	Sekundär-Strom in A	Scheinleistung (VA)	Genauigkeitsklasse	Preis
	28035				800	5	15	0,5	76,00 €
	28036				50	5	1,25	1	65,50 €
	28037				50	5	1,5	1	221,30 €
	28038				60	5	1,25	1	65,50 €
	28039				60	5	1,5	1	65,50 €
	28040				75	5	1,5	1	65,50 €
	28041				75	5	2,5	1	70,30 €
	28042				80	5	1,5	1	65,50 €
	28043				80	5	2,5	1	70,30 €

Bild	Artikelnummer	Stock Status	Stock Quantity	Beschreibung	Primär-Strom in A	Sekundär-Strom in A	Scheinleistung (VA)	Genauigkeitsklasse	Preis
	28044				100	5	1,5	1	56,40 €
	28045				100	5	2,5	1	61,10 €
	28046				100	5	3,75	1	65,50 €
	28047				150	5	1,5	1	53,70 €
	28048				150	5	2,5	1	57,90 €
	28049				150	5	5	1	61,10 €
	28051				200	5	2,5	1	56,40 €
	28052				200	5	5	1	61,10 €
	28053				200	5	10	1	65,50 €

Bild	Artikelnummer	Stock Status	Stock Quantity	Beschreibung	Primär-Strom in A	Sekundär-Strom in A	Scheinleistung (VA)	Genauigkeitsklasse	Preis
	28054				250	5	1,5	1	56,40 €
	28055				250	5	2,5	1	56,40 €
	28056				250	5	5	1	57,90 €
	28057				250	5	10	1	65,50 €
	28058				300	5	2,5	1	54,50 €
	28059				300	5	5	1	56,40 €
	28060				300	5	10	1	61,10 €
	28061				300	5	15	1	65,50 €
	28062				400	5	2,5	1	54,50 €

Bild	Artikelnummer	Stock Status	Stock Quantity	Beschreibung	Primär-Strom in A	Sekundär-Strom in A	Scheinleistung (VA)	Genauigkeitsklasse	Preis
	28063				400	5	5	1	56,40 €
	28064				400	5	10	1	61,10 €
	28065				400	5	15	1	65,50 €
	28066				500	5	2,5	1	51,80 €
	28067				500	5	5	1	51,80 €
	28068				500	5	10	1	56,40 €
	28069				500	5	15	1	61,10 €
	28070				600	5	2,5	1	47,80 €
	28071				600	5	5	1	51,80 €

Bild	Artikelnummer	Stock Status	Stock Quantity	Beschreibung	Primär-Strom in A	Sekundär-Strom in A	Scheinleistung (VA)	Genauigkeitsklasse	Preis
	28072				600	5	10	1	54,50 €
	28073				600	5	15	1	59,10 €
	28074				750	5	5	1	49,10 €
	28075				750	5	10	1	52,60 €
	28076				750	5	15	1	57,30 €
	28077				750	5	30	1	61,80 €
	28078				800	5	5	1	49,10 €
	28079				800	5	10	1	52,60 €
	28080				800	5	15	1	57,30 €

Bild	Artikelnummer	Stock Status	Stock Quantity	Beschreibung	Primär-Strom in A	Sekundär-Strom in A	Scheinleistung (VA)	Genauigkeitsklasse	Preis
	28081				800	5	30	1	61,80 €
	28082				1000	5	5	1	50,60 €
	28083				1000	5	10	1	54,50 €
	28084				1000	5	15	1	59,10 €
	28085				1000	5	30	1	63,90 €
	28086				200	5	7,5	1	65,50 €
	28090				125	5	5	1	60,20 €
	28098				200	5	5	0,5	76,40 €
	28209				400	1	10	0,5	83,40 €

Bild	Artikelnummer	Stock Status	Stock Quantity	Beschreibung	Primär-Strom in A	Sekundär-Strom in A	Scheinleistung (VA)	Genauigkeitsklasse	Preis
	28210				750	1	15	0,5	81,40 €
	28211				100	1	1,5	0,5	94,50 €
	28212				150	1	1,5	0,5	80,40 €
	28213				150	1	2,5	0,5	88,00 €
	28214				250	1	5	0,5	100,90 €
	28215				200	1	2,5	0,5	82,10 €
	28216				250	1	1,5	0,5	80,40 €
	28217				250	1	2,5	0,5	82,10 €
	28218				300	1	2,5	0,5	80,40 €

Bild	Artikelnummer	Stock Status	Stock Quantity	Beschreibung	Primär-Strom in A	Sekundär-Strom in A	Scheinleistung (VA)	Genauigkeitsklasse	Preis
	28219				300	1	5	0,5	82,10 €
	28220				400	1	2,5	0,5	80,40 €
	28221				400	1	5	0,5	82,10 €
	28222				500	1	2,5	0,5	76,00 €
	28223				500	1	5	0,5	78,90 €
	28224				500	1	10	0,5	82,10 €
	28225				600	1	2,5	0,5	72,20 €
	28226				600	1	5	0,5	76,00 €
	28227				600	1	10	0,5	79,40 €

Bild	Artikelnummer	Stock Status	Stock Quantity	Beschreibung	Primär-Strom in A	Sekundär-Strom in A	Scheinleistung (VA)	Genauigkeitsklasse	Preis
	28228				750	1	5	0,5	76,00 €
	28229				750	1	10	0,5	78,90 €
	28230				800	1	5	0,5	76,00 €
	28231				800	1	10	0,5	78,90 €
	28232				1000	1	5	0,5	76,00 €
	28233				1000	1	10	0,5	80,40 €
	28234				1000	1	15	0,5	89,70 €
	28235				800	1	15	0,5	81,40 €
	28236				50	1	1,25	1	71,20 €

Bild	Artikelnummer	Stock Status	Stock Quantity	Beschreibung	Primär-Strom in A	Sekundär-Strom in A	Scheinleistung (VA)	Genauigkeitsklasse	Preis
	28237				50	1	1,5	1	71,20 €
	28238				60	1	1,25	1	71,20 €
	28239				60	1	1,5	1	71,20 €
	28240				75	1	1,5	1	71,20 €
	28241				75	1	2,5	1	76,00 €
	28242				80	1	1,5	1	71,20 €
	28243				80	1	2,5	1	76,00 €
	28244				100	1	1,5	1	61,80 €
	28245				100	1	2,5	1	66,50 €

Bild	Artikelnummer	Stock Status	Stock Quantity	Beschreibung	Primär-Strom in A	Sekundär-Strom in A	Scheinleistung (VA)	Genauigkeitsklasse	Preis
	28246				100	1	3,75	1	71,20 €
	28247				150	1	1,5	1	59,10 €
	28248				150	1	2,5	1	63,90 €
	28249				150	1	5	1	66,50 €
	28251				200	1	2,5	1	61,80 €
	28252				200	1	5	1	66,50 €
	28253				200	1	10	1	71,20 €
	28254				250	1	1,5	1	59,10 €
	28255				250	1	2,5	1	61,80 €

Bild	Artikelnummer	Stock Status	Stock Quantity	Beschreibung	Primär-Strom in A	Sekundär-Strom in A	Scheinleistung (VA)	Genauigkeitsklasse	Preis
	28256				250	1	5	1	63,90 €
	28257				250	1	10	1	71,20 €
	28258				300	1	2,5	1	60,20 €
	28259				300	1	5	1	61,80 €
	28260				300	1	10	1	66,50 €
	28262				400	1	2,5	1	60,20 €
	28263				400	1	5	1	61,80 €
	28264				400	1	10	1	66,50 €
	28265				400	1	15	1	71,20 €

Bild	Artikelnummer	Stock Status	Stock Quantity	Beschreibung	Primär-Strom in A	Sekundär-Strom in A	Scheinleistung (VA)	Genauigkeitsklasse	Preis
	28266				500	1	2,5	1	57,30 €
	28267				500	1	5	1	57,30 €
	28268				500	1	10	1	61,80 €
	28269				500	1	15	1	66,50 €
	28270				600	1	2,5	1	53,70 €
	28271				600	1	5	1	57,30 €
	28272				600	1	10	1	60,20 €
	28273				600	1	15	1	64,50 €
	28274				750	1	5	1	54,50 €

Bild	Artikelnummer	Stock Status	Stock Quantity	Beschreibung	Primär-Strom in A	Sekundär-Strom in A	Scheinleistung (VA)	Genauigkeitsklasse	Preis
	28275				750	1	10	1	57,90 €
	28276				750	1	15	1	63,00 €
	28277				750	1	30	1	67,50 €
	28278				800	1	5	1	54,50 €
	28279				800	1	10	1	57,90 €
	28280				800	1	15	1	63,00 €
	28281				800	1	30	1	67,50 €
	28282				1000	1	5	1	56,40 €
	28283				1000	1	10	1	60,20 €

Bild	Artikelnummer	Stock Status	Stock Quantity	Beschreibung	Primär-Strom in A	Sekundär-Strom in A	Scheinleistung (VA)	Genauigkeitsklasse	Preis
	28284				1000	1	15	1	64,50 €
	28285				1000	1	30	1	69,30 €
	28286				200	1	7,5	1	73,10 €
	28288				600	5	15	0,5	0,01 €
	28289				400	5	15	0,5	0,01 €
	28292				250	1	7,5	1	70,80 €
	28294				300	1	7,5	1	66,20 €
	28295				400	1	7,5	1	66,00 €
	28298				200	1	5	0,5	76,70 €

GALLERY IMAGES

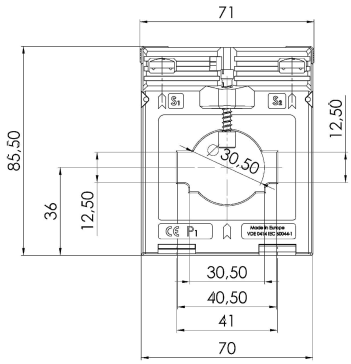

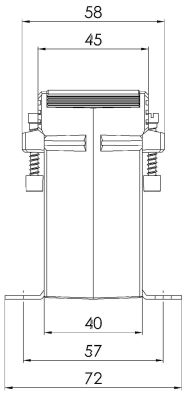

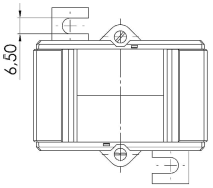

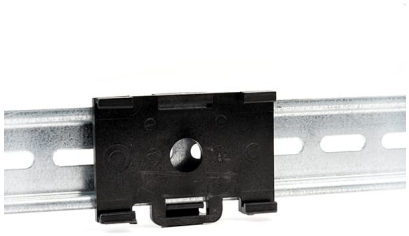

BESCHREIBUNG

- **Nenndauerstrom I_{cth}: 1,0 x I_{pr}**
- **Nennkurzzeitstrom I_{th}: 60 x I_{pr}, 1 Sek.**
- **Betriebsspannung U_m: 0,72 kV**
- **Isolationsprüfspannung: 3 kV, U_{eff}, 50 Hz, 1 Min.**
- **Nenn-Frequenz: 50/60 Hz**
- **Isolierstoffklasse: E**

ZUSÄTZLICHE INFORMATIONEN

Primär-Strom in A	50, 60, 75, 80, 100, 125, 150, 200, 250, 300, 400, 500, 600, 750, 800, 1000
Sekundär-Strom in A	1, 5
Scheinleistung (VA)	1,25, 1,5, 2,5, 3,75, 5, 7,5, 10, 15, 30
Genauigkeitsklasse	0,5, 1