ASK 41.4 3U

Artikelnummer: ASK 41.4 3U



ZUSÄTZLICHE INFORMATIONEN

Primär-Strom in A	200-100-50, 400-200-100, 600-300-150, 700-500-300, 800-400-200, 1000-500-250, 1000-600-250, 1000-600-300
Sekundär-Strom in A	1, 5
Scheinleistung (VA)	5, 10, 10-5-1,25, 10-5-2,5, 15-7,5-2,5, 15-10-5
Genauigkeitsklasse	1

Kategorien: Umschaltbare Stromwandler

EAN: 4061701027389 | **Bauhöhe:** field_5a7750818ce38 | **Bautiefe gesamt:** field_5a77508f8ce39 | **Bautiefe Wandler:** field_5c1614dc77628 | **Baubreite:** field_5a7750748ce37 | **Einsatz von Federzugklemmen zur Kontaktierung des Sekundaranschlusses** field_5f8c2ba6a18c4 | **Gewicht:** field_5a9fefceb3b0e | **Messung:** field_5da47878e5fb0 | **Plombierplatte:** field_5c16151ba5cd2 | **Plombierplatte 2:** field_5d442376e65ff | **Rundleiter:** field_5a7750668ce36 | **Schiene 1:** field_5def651344107 | **Schiene 2:** field_5def655a1863c | **Schnappbefestigung:** field_5c16150ea5cd1 | **Übersetzungsverhaltnis:** field_5c161489b1ec9 | **Anwendung:** Industrie-Messung | **Baubreite:** 70 | **Bauhöhe:** 88,5 | **Bautiefe gesamt:** 58 | **Rundleiter:** 32 | **Schiene 1:** 40x10 | **Schiene 2:** 2x30x5 | **Schnappbefestigung:** 55012 |

VARIATIONEN

Bild	Artikelnummer	Stock Status	Stock Quantity	Beschreibung	Primär-Strom in A	Sekundär-Strom in A	Scheinleistung (VA)	Genauigkeitsklasse	Preis
	13434				200-100-50	5	10-5-1,25	1	0,01 €
	13163				400-200-100	5	10-5-2,5	1	79,40 €
	13164				600-300-150	5	10-5-2,5	1	75,80 €
	13165				800-400-200	5	10-5-2,5	1	75,80 €
	13166				1000-500-250	5	10-5-2,5	1	77,90 €
	13167				1000-500-250	5	15-7,5-2,5	1	82,10 €
	13175				600-300-150	5	10	1	0,01 €
	13182				1000-600-300	5	10	1	0,01 €
	13183				1000-500-250	5	10-5-2,5	1	0,01 €

Bild	Artikelnummer	Stock Status	Stock Quantity	Beschreibung	Primär-Strom in A	Sekundär-Strom in A	Scheinleistung (VA)	Genauigkeitsklasse	Preis
	13187				1000-600-300	5	15-10-5	1	0,01 €
	13199				1000-600-300	5	5	1	0,01 €
	13363				400-200-100	1	10-5-2,5	1	98,10 €
	13364				600-300-150	1	10-5-2,5	1	94,30 €
	13365				800-400-200	1	10-5-2,5	1	94,30 €
	13366				1000-500-250	1	10-5-2,5	1	96,20 €
	13367				1000-500-250	1	15-7,5-2,5	1	100,90 €
	13371				700-500-300	1	10	1	0,01 €
	13404				600-300-150	5	5	1	0,01 €

Bild	Artikelnummer	Stock Status	Stock Quantity	Beschreibung	Primär-Strom in A	Sekundär-Strom in A	Scheinleistung (VA)	Genauigkeitsklasse	Preis
	13437				1000-600-250	5	10-5-2,5	1	0,01 €

GALLERY IMAGES

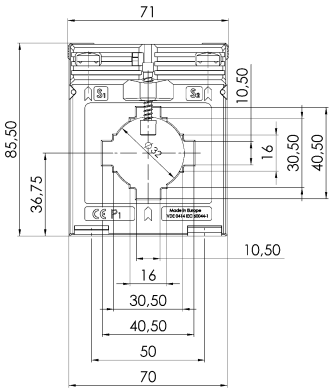

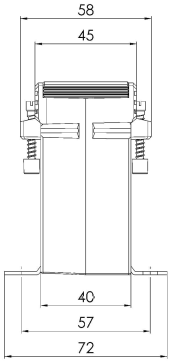

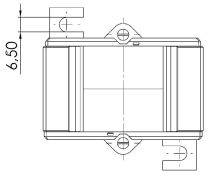

BESCHREIBUNG

- **Nenndauerstrom I_{cth}: 1,0 x I_N**
- **Nennkurzzeitstrom I_{th}: 60 x I_N, 1 Sek.**
- **Betriebsspannung U_m: 0,72 kV**
- **Isolationsprüfspannung: 3 kV, U_{eff}, 50 Hz, 1 Min.**
- **Nenn-Frequenz: 50 Hz**
- **Isolierstoffklasse: E**

ZUSÄTZLICHE INFORMATIONEN

Primär-Strom in A	200-100-50, 400-200-100, 600-300-150, 700-500-300, 800-400-200, 1000-500-250, 1000-600-250, 1000-600-300
Sekundär-Strom in A	1, 5
Scheinleistung (VA)	5, 10, 10-5-1,25, 10-5-2,5, 15-7,5-2,5, 15-10-5
Genauigkeitsklasse	1