ASK 41.4 2U

Artikelnummer: ASK 41.4 2U



ZUSÄTZLICHE INFORMATIONEN

Primär-Strom in A	200-100, 300-150, 400-200, 500-250, 600-300, 800-400, 1000-500
Sekundär-Strom in A	1, 5
Scheinleistung (VA)	5, 15, 2-2,5, 5-2,5, 10-5, 15-7,5
Genauigkeitsklasse	1

Kategorien: Umschaltbare Stromwandler

EAN: 4061701027150 | **Bauhöhe:** field_5a7750818ce38 | **Bautiefe gesamt:** field_5a77508f8ce39 | **Bautiefe Wandler:** field_5c1614dc77628 | **Baubreite:** field_5a7750748ce37 | **Einsatz von Federzugklemmen zur Kontaktierung des Sekundaranschlusses** field_5f8c2ba6a18c4 | **Gewicht:** field_5a9fefceb3b0e | **Messung:** field_5da47878e5fb0 | **Plombierplatte:** field_5c16151ba5cd2 | **Plombierplatte 2:** field_5d442376e65ff | **Rundleiter:** field_5a7750668ce36 | **Schiene 1:** field_5def651344107 | **Schiene 2:** field_5def655a1863c | **Schnappbefestigung:** field_5c16150ea5cd1 | **Übersetzungsverhaltnis:** field_5c161489b1ec9 | **Anwendung:** Industrie-Messung | **Baubreite:** 70 | **Bauhöhe:** 88,5 | **Bautiefe gesamt:** 58 | **Rundleiter:** 32 | **Schiene 1:** 40x10 | **Schiene 2:** 2x30x5 | **Schnappbefestigung:** 55012 |

VARIATIONEN

Bild	Artikelnummer	Stock Status	Stock Quantity	Beschreibung	Primär-Strom in A	Sekundär-Strom in A	Scheinleistung (VA)	Genauigkeitsklasse	Preis
	13133				200-100	5	5-2,5	1	74,90 €
	13134				300-150	5	5-2,5	1	70,20 €
	13135				300-150	5	10-5	1	74,90 €
	13136				400-200	5	5-2,5	1	70,20 €
	13137				400-200	5	10-5	1	74,90 €
	13138				500-250	5	5-2,5	1	70,20 €
	13139				500-250	5	10-5	1	72,90 €
	13140				600-300	5	5-2,5	1	68,40 €
	13141				600-300	5	10-5	1	71,10 €

Bild	Artikelnummer	Stock Status	Stock Quantity	Beschreibung	Primär-Strom in A	Sekundär-Strom in A	Scheinleistung (VA)	Genauigkeitsklasse	Preis
	13142				800-400	5	5-2,5	1	67,50 €
	13143				800-400	5	10-5	1	71,10 €
	13144				800-400	5	15-7,5	1	75,80 €
	13145				1000-500	5	5-2,5	1	69,30 €
	13146				1000-500	5	10-5	1	72,90 €
	13147				1000-500	5	15-7,5	1	77,90 €
	13174				300-150	5	5	1	0,01 €
	13177				800-400	5	10-5	1	67,50 €
	13185				1000-500	5	15	1	0,01 €

Bild	Artikelnummer	Stock Status	Stock Quantity	Beschreibung	Primär-Strom in A	Sekundär-Strom in A	Scheinleistung (VA)	Genauigkeitsklasse	Preis
	13333				200-100	1	2-2,5	1	93,50 €
	13334				300-150	1	5-2,5	1	88,70 €
	13335				300-150	1	10-5	1	93,50 €
	13336				400-200	1	5-2,5	1	88,70 €
	13337				400-200	1	10-5	1	93,50 €
	13338				500-250	1	5-2,5	1	88,70 €
	13339				500-250	1	10-5	1	91,60 €
	13340				600-300	1	5-2,5	1	86,10 €
	13341				600-300	1	10-5	1	89,40 €

Bild	Artikelnummer	Stock Status	Stock Quantity	Beschreibung	Primär-Strom in A	Sekundär-Strom in A	Scheinleistung (VA)	Genauigkeitsklasse	Preis
	13342				800-400	1	5-2,5	1	86,10 €
	13343				800-400	1	10-5	1	89,40 €
	13344				800-400	1	15-7,5	1	94,30 €
	13345				1000-500	1	5-2,5	1	88,00 €
	13346				1000-500	1	10-5	1	91,60 €
	13347				1000-500	1	15-7,5	1	96,20 €
	13398				300-150	5	5-2,5	1	0,01 €

GALLERY IMAGES

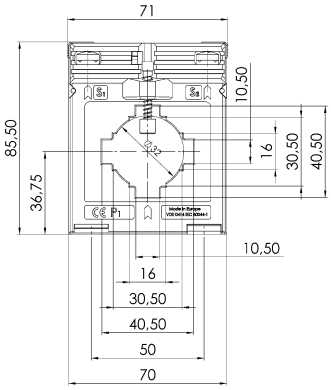

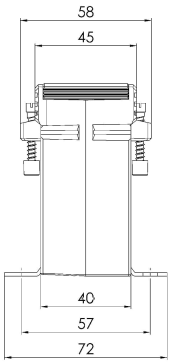

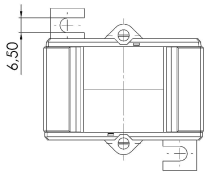

BESCHREIBUNG

- **Nenndauerstrom I_{cth}: 1,0 x I_N**
- **Nennkurzzeitstrom I_{th}: 60 x I_N, 1 Sek.**
- **Betriebsspannung U_m: 0,72 kV**
- **Isolationsprüfspannung: 3 kV, U_{eff}, 50 Hz, 1 Min.**
- **Nenn-Frequenz: 50 Hz**
- **Isolierstoffklasse: E**

ZUSÄTZLICHE INFORMATIONEN

Primär-Strom in A	200-100, 300-150, 400-200, 500-250, 600-300, 800-400, 1000-500
Sekundär-Strom in A	1, 5
Scheinleistung (VA)	5, 15, 2-2,5, 5-2,5, 10-5, 15-7,5
Genauigkeitsklasse	1