ASK 41.3

Artikelnummer: ASK 41.3



ZUSÄTZLICHE INFORMATIONEN

Primär-Strom in A	100, 125, 150, 160, 200, 250, 300, 320, 400, 500, 600, 630, 750
Sekundär-Strom in A	1, 5
Scheinleistung (VA)	1, 1,5, 2,5, 3,75, 5, 10
Genauigkeitsklasse	0,5, 1

Kategorien: ASK - Aufsteckstromwandler

EAN: 4061701019612 | **Bauhöhe:** field_5a7750818ce38 | **Bautiefe gesamt:** field_5a77508f8ce39 | **Bautiefe Wandler:** field_5c1614dc77628 | **Baubreite:** field_5a7750748ce37 | **Einsatz von Federzugklemmen zur Kontaktierung des Sekundaranschlusses** field_5f8c2ba6a18c4 | **Gewicht:** field_5a9fefceb3b0e | **Messung:** field_5da47878e5fb0 | **Plombierplatte:** field_5c16151ba5cd2 | **Plombierplatte 2:** field_5d442376e65ff | **Rundleiter:** field_5a7750668ce36 | **Schiene 1:** field_5def651344107 | **Schiene 2:** field_5def655a1863c | **Schnappbefestigung:** field_5c16150ea5cd1 | **Übersetzungsverhaltnis:** field_5c161489b1ec9 | **Anwendung:** Industrie-Messung | **Baubreite:** 60 | **Bauhöhe:** 75,5 | **Bautiefe gesamt:** 48 | **Rundleiter:** 26 | **Schiene 1:** 40x12 | **Schiene 2:** 32x18 | **Schnappbefestigung:** 53011 |

VARIATIONEN

Bild	Artikelnummer	Stock Status	Stock Quantity	Beschreibung	Primär-Strom in A	Sekundär-Strom in A	Scheinleistung (VA)	Genauigkeitsklasse	Preis
	11036				160	5	2,5	1	49,10 €
	11037				100	5	1	1	50,60 €
	11038				100	5	1,5	1	52,50 €
	11039				150	5	1,5	1	50,60 €
	11040				150	5	2,5	1	52,60 €
	11041				200	5	1,5	1	46,90 €
	11042				200	5	2,5	1	49,10 €
	11043				250	5	1,5	1	45,20 €
	11044				250	5	2,5	1	46,80 €

Bild	Artikelnummer	Stock Status	Stock Quantity	Beschreibung	Primär-Strom in A	Sekundär-Strom in A	Scheinleistung (VA)	Genauigkeitsklasse	Preis
	11046				300	5	1,5	1	45,20 €
	11047				300	5	2,5	1	46,90 €
	11048				300	5	5	1	50,60 €
	11049				400	5	1,5	1	44,00 €
	11050				400	5	2,5	1	46,00 €
	11051				400	5	5	1	49,10 €
	11052				500	5	1,5	1	45,20 €
	11053				500	5	2,5	1	47,10 €
	11054				500	5	5	1	49,10 €

Bild	Artikelnummer	Stock Status	Stock Quantity	Beschreibung	Primär-Strom in A	Sekundär-Strom in A	Scheinleistung (VA)	Genauigkeitsklasse	Preis
	11056				600	5	1,5	1	45,80 €
	11057				600	5	2,5	1	47,80 €
	11058				600	5	5	1	50,60 €
	11059				600	5	10	1	53,70 €
	11060				750	5	2,5	1	47,70 €
	11061				750	5	5	1	50,60 €
	11062				750	5	10	1	53,70 €
	11068				125	5	1,5	1	50,60 €
	11069				630	5	5	1	52,60 €

Bild	Artikelnummer	Stock Status	Stock Quantity	Beschreibung	Primär-Strom in A	Sekundär-Strom in A	Scheinleistung (VA)	Genauigkeitsklasse	Preis
	11070				125	5	2,5	1	0,01 €
	11072				160	5	2,5	1	0,01 €
	11075				250	5	2,5	0,5	72,90 €
	11076				250	5	3,75	1	47,20 €
	11077				320	5	5	1	50,60 €
	11237				100	1	1	1	56,40 €
	11238				100	1	1,5	1	57,90 €
	11239				150	1	1,5	1	56,40 €
	11240				150	1	2,5	1	57,90 €

Bild	Artikelnummer	Stock Status	Stock Quantity	Beschreibung	Primär-Strom in A	Sekundär-Strom in A	Scheinleistung (VA)	Genauigkeitsklasse	Preis
	11241				200	1	1,5	1	52,60 €
	11242				200	1	2,5	1	54,50 €
	11243				250	1	1,5	1	50,60 €
	11244				250	1	2,5	1	52,60 €
	11245				250	1	5	1	54,10 €
	11246				300	1	1,5	1	50,60 €
	11247				300	1	2,5	1	52,60 €
	11248				300	1	5	1	56,40 €

GALLERY IMAGES

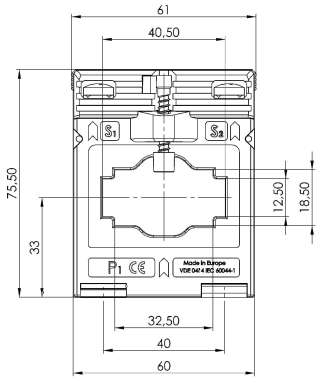

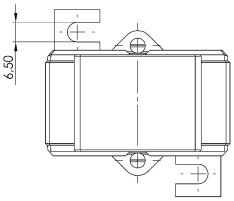

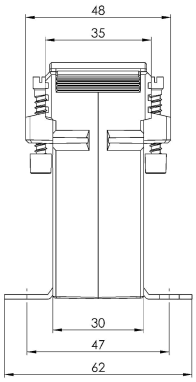

BESCHREIBUNG

- **Nenndauerstrom I_{cth}: 1,0 x I_{pr}**
- **Nennkurzzeitstrom I_{th}: 60 x I_{pr}, 1 Sek.**
- **Betriebsspannung U_m: 0,72 kV**
- **Isolationsprüfspannung: 3 kV, U_{eff}, 50 Hz, 1 Min.**
- **Nenn-Frequenz: 50/60 Hz**
- **Isolierstoffklasse: E**

ZUSÄTZLICHE INFORMATIONEN

Primär-Strom in A	100, 125, 150, 160, 200, 250, 300, 320, 400, 500, 600, 630, 750
Sekundär-Strom in A	1, 5
Scheinleistung (VA)	1, 1,5, 2,5, 3,75, 5, 10
Genauigkeitsklasse	0,5, 1

SIE KÖNNEN AUCH MÖGEN…



Schnappbefestigung
53011