ASK 205.3

Artikelnummer: ASK 205.3



ZUSÄTZLICHE INFORMATIONEN

Primär-Strom in A	60, 75, 80, 100, 125, 150, 160, 200, 250, 300, 400
Sekundär-Strom in A	1, 5
Scheinleistung (VA)	1, 1,25, 1,5, 2,5, 5
Genauigkeitsklasse	1

Kategorien: ASK - Aufsteckstromwandler

EAN: 4061701066647 | **Bauhöhe:** field_5a7750818ce38 | **Bautiefe gesamt:** field_5a77508f8ce39 | **Bautiefe Wandler:** field_5c1614dc77628 | **Baubreite:** field_5a7750748ce37 | **Einsatz von Federzugklemmen zur Kontaktierung des Sekundaranschlusses** field_5f8c2ba6a18c4 | **Gewicht:** field_5a9fefceb3b0e | **Messung:** field_5da47878e5fb0 | **Plombierplatte:** field_5c16151ba5cd2 | **Plombierplatte 2:** field_5d442376e65ff | **Rundleiter:** field_5a7750668ce36 | **Schiene 1:** field_5def651344107 | **Schiene 2:** field_5def655a1863c | **Schnappbefestigung:** field_5c16150ea5cd1 | **Übersetzungsverhaltnis:** field_5c161489b1ec9 | **Anwendung:** Industrie-Messung | **Baubreite:** 48,5 | **Bauhöhe:** 65 | **Bautiefe gesamt:** 50 | **Rundleiter:** 17,5 | **Schiene 1:** 20x5 | **Schnappbefestigung:** 55014 |

VARIATIONEN

Bild	Artikelnummer	Stock Status	Stock Quantity	Beschreibung	Primär-Strom in A	Sekundär-Strom in A	Scheinleistung (VA)	Genauigkeitsklasse	Preis
	2019				60	5	1	1	47,10 €
	2020				75	5	1	1	47,10 €
	2021				80	5	1,25	1	49,10 €
	2022				100	5	1,25	1	43,20 €
	2023				100	5	1,5	1	45,20 €
	2024				150	5	1,5	1	44,60 €
	2025				150	5	2,5	1	47,80 €
	2026				200	5	1,5	1	41,50 €
	2027				200	5	2,5	1	43,20 €

Bild	Artikelnummer	Stock Status	Stock Quantity	Beschreibung	Primär-Strom in A	Sekundär-Strom in A	Scheinleistung (VA)	Genauigkeitsklasse	Preis
	2028				250	5	2,5	1	42,40 €
	2029				250	5	5	1	44,60 €
	2030				300	5	2,5	1	41,50 €
	2031				300	5	5	1	43,20 €
	2032				400	5	2,5	1	40,30 €
	2033				400	5	5	1	42,40 €
	2035				160	5	2,5	1	43,20 €
	2051				125	5	1,5	1	0,01 €
	2219				60	1	1	1	52,60 €

Bild	Artikelnummer	Stock Status	Stock Quantity	Beschreibung	Primär-Strom in A	Sekundär-Strom in A	Scheinleistung (VA)	Genauigkeitsklasse	Preis
	2220				75	1	1	1	52,60 €
	2221				80	1	1,25	1	54,50 €
	2222				100	1	1,25	1	49,10 €
	2223				100	1	1,5	1	50,60 €
	2224				150	1	1,5	1	49,70 €
	2225				150	1	2,5	1	53,70 €
	2226				200	1	1,5	1	47,10 €
	2227				200	1	2,5	1	49,10 €
	2228				250	1	2,5	1	47,80 €

Bild	Artikelnummer	Stock Status	Stock Quantity	Beschreibung	Primär-Strom in A	Sekundär-Strom in A	Scheinleistung (VA)	Genauigkeitsklasse	Preis
	2229				250	1	5	1	49,70 €
	2230				300	1	2,5	1	47,10 €
	2231				300	1	5	1	49,10 €
	2232				400	1	2,5	1	46,00 €
	2233				400	1	5	1	47,80 €
	2251				125	1	1,5	1	0,01 €

GALLERY IMAGES

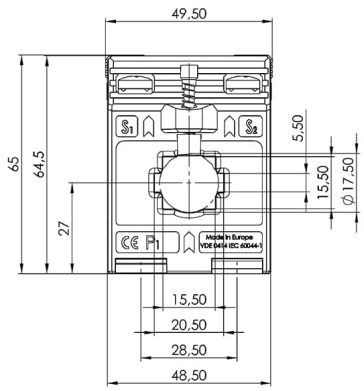

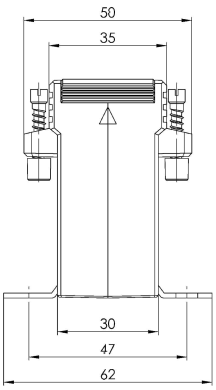

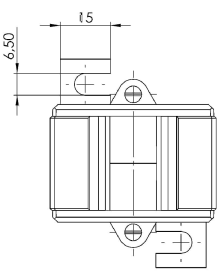

BESCHREIBUNG

- **Nenndauerstrom I_{cth}: 1,0 x I_{pr}**
- **Nennkurzzeitstrom I_{th}: 60 x I_{pr}, 1 Sek.**
- **Betriebsspannung U_m: 0,72 kV**
- **Isolationsprüfspannung: 3 kV, U_{eff}, 50 Hz, 1 Min.**
- **Nenn-Frequenz: 50/60 Hz**
- **Isolierstoffklasse: E**

ZUSÄTZLICHE INFORMATIONEN

Primär-Strom in A	60, 75, 80, 100, 125, 150, 160, 200, 250, 300, 400
Sekundär-Strom in A	1, 5
Scheinleistung (VA)	1, 1,25, 1,5, 2,5, 5
Genauigkeitsklasse	1