ASK 127.6

Artikelnummer: ASK 127.6



ZUSÄTZLICHE INFORMATIONEN

Primär-Strom in A	1000, 1200, 1250, 1500, 1600, 1800, 2000, 2500, 3000, 3200, 3500, 4000, 4400, 4500, 5000, 5500, 6000
Sekundär-Strom in A	1, 5, 1 TRV
Scheinleistung (VA)	5, 10, 15, 30, 40, 45, 75
Genauigkeitsklasse	0,2, 0,2S, 0,5, 0,5S, 1

Kategorien: ASK - Aufsteckstromwandler

EAN: 4061701214192 | **Bauhöhe:** field_5a7750818ce38 | **Bautiefe gesamt:** field_5a77508f8ce39 | **Bautiefe Wandler:** field_5c1614dc77628 | **Baubreite:** field_5a7750748ce37 | **Einsatz von Federzugklemmen zur Kontaktierung des Sekundaranschlusses** field_5f8c2ba6a18c4 | **Gewicht:** field_5a9fefceb3b0e | **Messung:** field_5da47878e5fb0 | **Plombierplatte:** field_5c16151ba5cd2 | **Plombierplatte 2:** field_5d442376e65ff | **Rundleiter:** field_5a7750668ce36 | **Schiene 1:** field_5def651344107 | **Schiene 2:** field_5def655a1863c | **Schnappbefestigung:** field_5c16150ea5cd1 | **Übersetzungsverhaltnis:** field_5c161489b1ec9 | **Anwendung:** Industrie-Messung | **Baubreite:** 205 | **Bauhöhe:** 206 | **Bautiefe gesamt:** 78 | **Rundleiter:** 70 | **Schiene 1:** 120x70 |

VARIATIONEN

Bild	Artikelnummer	Stock Status	Stock Quantity	Beschreibung	Primär-Strom in A	Sekundär-Strom in A	Scheinleistung (VA)	Genauigkeitsklasse	Preis
	87357				1600	1	15	1	228,70 €
	V57-3204J				3000	5	15	0,2S	0,01 €
	V57-3404J				4000	5	15	0,2S	275,30 €
	V57-3514J				5000	1	15	0,2S	235,70 €
	87011				1000	5	5	0,5	168,00 €
	87013				1200	5	5	0,5	168,00 €
	87014				1200	5	10	0,5	172,70 €
	87016				1250	5	5	0,5	170,10 €
	87017				1250	5	10	0,5	174,80 €

Bild	Artikelnummer	Stock Status	Stock Quantity	Beschreibung	Primär-Strom in A	Sekundär-Strom in A	Scheinleistung (VA)	Genauigkeitsklasse	Preis
	87018				1250	5	15	0,5	183,80 €
	87019				1250	5	30	0,5	195,70 €
	87020				1500	5	5	0,5	172,70 €
	87021				1500	5	10	0,5	177,50 €
	87022				1500	5	15	0,5	186,40 €
	87026				1800	5	15	0,5	188,40 €
	87023				1500	5	30	0,5	198,90 €
	87024				1800	5	5	0,5	174,80 €
	87025				1800	5	10	0,5	179,10 €

Bild	Artikelnummer	Stock Status	Stock Quantity	Beschreibung	Primär-Strom in A	Sekundär-Strom in A	Scheinleistung (VA)	Genauigkeitsklasse	Preis
	87029				2000	5	15	0,5	191,30 €
	87027				1800	5	30	0,5	200,60 €
	87028				2000	5	10	0,5	186,40 €
	87033				2500	5	15	0,5	195,70 €
	87030				2000	5	30	0,5	200,60 €
	87032				2500	5	10	0,5	191,30 €
	87037				3000	5	15	0,5	207,90 €
	87034				2500	5	30	0,5	205,30 €
	87039				3000	5	15	0,2	255,50 €

Bild	Artikelnummer	Stock Status	Stock Quantity	Beschreibung	Primär-Strom in A	Sekundär-Strom in A	Scheinleistung (VA)	Genauigkeitsklasse	Preis
	87036				3000	5	10	0,5	197,90 €
	87038				3000	5	30	0,5	217,50 €
	87040				4000	5	10	0,5	219,10 €
	87041				4000	5	15	0,5	224,20 €
	87042				4000	5	30	0,5	233,30 €
	87044				5000	5	10	0,5	242,80 €
	87045				5000	5	15	0,5	247,10 €
	87046				5000	5	30	0,5	261,10 €
	87048				6000	5	10	0,5	265,90 €

Bild	Artikelnummer	Stock Status	Stock Quantity	Beschreibung	Primär-Strom in A	Sekundär-Strom in A	Scheinleistung (VA)	Genauigkeitsklasse	Preis
	87049				6000	5	15	0,5	270,40 €
	87050				6000	5	30	0,5	279,60 €
	87051				6000	5	30	0,5S	0,01 €
	87052				3000	5	10	0,2	0,01 €
	87053				1000	5	15	0,5	178,10 €
	87055				1000	5	5	1	154,10 €
	87056				1000	5	10	1	158,80 €
	87057				1200	5	5	1	154,10 €
	87058				1200	5	10	1	158,80 €

Bild	Artikelnummer	Stock Status	Stock Quantity	Beschreibung	Primär-Strom in A	Sekundär-Strom in A	Scheinleistung (VA)	Genauigkeitsklasse	Preis
	87059				1200	5	15	1	235,40 €
	87060				1250	5	5	1	156,00 €
	87061				1250	5	10	1	160,70 €
	87062				1250	5	15	1	170,10 €
	87063				1250	5	30	1	182,10 €
	87064				1500	5	5	1	158,80 €
	87065				1500	5	10	1	163,40 €
	87066				1500	5	15	1	172,70 €
	87067				1500	5	30	1	184,90 €

Bild	Artikelnummer	Stock Status	Stock Quantity	Beschreibung	Primär-Strom in A	Sekundär-Strom in A	Scheinleistung (VA)	Genauigkeitsklasse	Preis
	87068				1800	5	5	1	160,70 €
	87069				1800	5	10	1	165,20 €
	87070				1800	5	15	1	174,80 €
	87071				1800	5	30	1	186,40 €
	87072				2000	5	10	1	172,70 €
	87073				2000	5	15	1	177,50 €
	87074				2000	5	30	1	186,40 €
	87075				2000	5	45	1	198,90 €
	87076				2500	5	10	1	175,50 €

Bild	Artikelnummer	Stock Status	Stock Quantity	Beschreibung	Primär-Strom in A	Sekundär-Strom in A	Scheinleistung (VA)	Genauigkeitsklasse	Preis
	87077				2500	5	15	1	180,20 €
	87078				2500	5	30	1	189,50 €
	87079				2500	5	45	1	201,80 €
	87080				3200	5	30	1	220,20 €
	87081				3000	5	10	1	179,10 €
	87082				3000	5	15	1	183,80 €
	87083				3000	5	30	1	193,30 €
	87084				3000	5	45	1	205,30 €
	87085				4000	5	10	1	195,70 €

Bild	Artikelnummer	Stock Status	Stock Quantity	Beschreibung	Primär-Strom in A	Sekundär-Strom in A	Scheinleistung (VA)	Genauigkeitsklasse	Preis
	87086				4000	5	15	1	200,60 €
	87087				4000	5	30	1	209,80 €
	87088				4000	5	45	1	222,00 €
	87089				5000	5	10	1	219,10 €
	87090				5000	5	15	1	224,20 €
	87091				5000	5	30	1	233,30 €
	87092				5000	5	45	1	245,40 €
	87093				6000	5	10	1	242,80 €
	87094				6000	5	15	1	247,10 €

Bild	Artikelnummer	Stock Status	Stock Quantity	Beschreibung	Primär-Strom in A	Sekundär-Strom in A	Scheinleistung (VA)	Genauigkeitsklasse	Preis
	87095				6000	5	30	1	256,40 €
	87096				6000	5	45	1	268,50 €
	87097				3500	5	15	1	200,60 €
	87099				5500	5	30	1	256,20 €
	87100				1000	5	15	1	170,50 €
	87101				5000	5	40	1	245,40 €
	87106				3500	5	45	1	222,00 €
	87107				4000	5	75	1	0,01 €
	87108				4000	1	75	1	0,01 €

Bild	Artikelnummer	Stock Status	Stock Quantity	Beschreibung	Primär-Strom in A	Sekundär-Strom in A	Scheinleistung (VA)	Genauigkeitsklasse	Preis
	87211				1000	1	5	0,5	224,20 €
	87213				1200	1	5	0,5	224,20 €
	87214				1200	1	10	0,5	228,70 €
	87216				1250	1	5	0,5	225,90 €
	87217				1250	1	10	0,5	230,30 €
	87218				1250	1	15	0,5	239,60 €
	87219				1250	1	30	0,5	251,80 €
	87220				1500	1	5	0,5	228,70 €
	87221				1500	1	10	0,5	233,30 €

Bild	Artikelnummer	Stock Status	Stock Quantity	Beschreibung	Primär-Strom in A	Sekundär-Strom in A	Scheinleistung (VA)	Genauigkeitsklasse	Preis
	87222				1500	1	15	0,5	242,80 €
	87223				1500	1	30	0,5	254,80 €
	87224				1800	1	5	0,5	230,30 €
	87225				1800	1	10	0,5	234,80 €
	87226				1800	1	15	0,5	244,20 €
	87227				1800	1	30	0,5	256,40 €
	87228				2000	1	10	0,5	242,80 €
	87229				2000	1	15	0,5	247,10 €
	87230				2000	1	30	0,5	256,40 €

Bild	Artikelnummer	Stock Status	Stock Quantity	Beschreibung	Primär-Strom in A	Sekundär-Strom in A	Scheinleistung (VA)	Genauigkeitsklasse	Preis
	87232				2500	1	10	0,5	247,10 €
	87233				2500	1	15	0,5	251,80 €
	87234				2500	1	30	0,5	261,10 €
	87236				3000	1	10	0,5	253,40 €
	87237				3000	1	15	0,5	263,90 €
	87238				3000	1	30	0,5	273,30 €
	87240				4000	1	10	0,5	275,30 €
	87241				4000	1	15	0,5	279,60 €
	87242				4000	1	30	0,5	289,20 €

Bild	Artikelnummer	Stock Status	Stock Quantity	Beschreibung	Primär-Strom in A	Sekundär-Strom in A	Scheinleistung (VA)	Genauigkeitsklasse	Preis
	87244				5000	1	10	0,5	303,10 €
	87245				5000	1	15	0,5	303,10 €
	87246				5000	1	30	0,5	303,10 €
	87248				6000	1	10	0,5	321,30 €
	87249				6000	1	15	0,5	326,20 €
	87250				6000	1	30	0,5	335,60 €
	87251				4000	1	15	0,2	289,20 €
	87252				4000	1	10	0,2	203,40 €
	87255				1000	1	5	1	209,80 €

Bild	Artikelnummer	Stock Status	Stock Quantity	Beschreibung	Primär-Strom in A	Sekundär-Strom in A	Scheinleistung (VA)	Genauigkeitsklasse	Preis
	87256				1000	1	10	1	214,50 €
	87257				1200	1	5	1	209,80 €
	87258				1200	1	10	1	214,50 €
	87259				1200	1	15	1	224,20 €
	87260				1250	1	5	1	211,70 €
	87261				1250	1	10	1	216,60 €
	87262				1250	1	15	1	225,90 €
	87263				1250	1	30	1	237,90 €
	87264				1500	1	5	1	214,50 €

Bild	Artikelnummer	Stock Status	Stock Quantity	Beschreibung	Primär-Strom in A	Sekundär-Strom in A	Scheinleistung (VA)	Genauigkeitsklasse	Preis
	87265				1500	1	10	1	219,10 €
	87266				1500	1	15	1	228,70 €
	87267				1500	1	30	1	240,80 €
	87268				1800	1	5	1	216,60 €
	87269				1800	1	10	1	221,20 €
	87270				1800	1	15	1	230,30 €
	87271				1800	1	30	1	242,80 €
	87272				2000	1	10	1	228,70 €
	87273				2000	1	15	1	233,30 €

Bild	Artikelnummer	Stock Status	Stock Quantity	Beschreibung	Primär-Strom in A	Sekundär-Strom in A	Scheinleistung (VA)	Genauigkeitsklasse	Preis
	87274				2000	1	30	1	242,80 €
	87275				2000	1	45	1	254,80 €
	87276				2500	1	10	1	231,40 €
	87277				2500	1	15	1	236,10 €
	87278				2500	1	30	1	245,40 €
	87279				2500	1	45	1	257,60 €
	87281				3000	1	10	1	234,80 €
	87282				3000	1	15	1	239,60 €
	87283				3000	1	30	1	249,20 €

Bild	Artikelnummer	Stock Status	Stock Quantity	Beschreibung	Primär-Strom in A	Sekundär-Strom in A	Scheinleistung (VA)	Genauigkeitsklasse	Preis
	87284				3000	1	45	1	261,10 €
	87285				4000	1	10	1	251,80 €
	87286				4000	1	15	1	256,40 €
	87287				4000	1	30	1	265,90 €
	87288				4000	1	45	1	277,80 €
	87289				5000	1	10	1	275,30 €
	87290				5000	1	15	1	279,60 €
	87291				5000	1	30	1	289,00 €
	87292				5000	1	45	1	298,60 €

Bild	Artikelnummer	Stock Status	Stock Quantity	Beschreibung	Primär-Strom in A	Sekundär-Strom in A	Scheinleistung (VA)	Genauigkeitsklasse	Preis
	87293				6000	1	10	1	298,60 €
	87294				6000	1	15	1	303,10 €
	87295				6000	1	30	1	312,30 €
	87296				6000	1	45	1	324,40 €
	87297				4000	5	10	0,2	247,10 €
	87299				3200	5	15	1	214,30 €
	87300				4000	5	10	0,2S	261,10 €
	87301				4000	5	15	0,2	250,20 €
	87303				4000	5	30	0,2	334,00 €

Bild	Artikelnummer	Stock Status	Stock Quantity	Beschreibung	Primär-Strom in A	Sekundär-Strom in A	Scheinleistung (VA)	Genauigkeitsklasse	Preis
	87305				3500	1	10	1	251,80 €
	87306				3200	1	15	0,5	0,01 €
	87307				3200	1	10	1	251,70 €
	87308				3500	1	15	1	0,01 €
	87309				3200	1	10	0,5	275,30 €
	87312				3200	5	30	0,5	222,80 €
	87313				3200	5	45	1	0,01 €
	87320				6000	1 TRV	30	0,2	0,01 €
	87340				3200	5	15	0,5	216,20 €

Bild	Artikelnummer	Stock Status	Stock Quantity	Beschreibung	Primär-Strom in A	Sekundär-Strom in A	Scheinleistung (VA)	Genauigkeitsklasse	Preis
	87341				3200	5	10	1	205,30 €
	87342				3200	5	10	0,2	0,01 €
	87343				3200	5	45	0,5	231,40 €
	87344				3200	5	40	0,5	279,30 €
	87346				3200	5	15	0,2	0,01 €
	87347				3200	5	10	0,5	207,10 €
	87348				3200	1	15	1	0,01 €
	87351				4400	1	30	0,5	0,01 €
	87352				5000	1	10	0,2	320,60 €

Bild	Artikelnummer	Stock Status	Stock Quantity	Beschreibung	Primär-Strom in A	Sekundär-Strom in A	Scheinleistung (VA)	Genauigkeitsklasse	Preis
	87353				3200	1	30	1	209,70 €
	87354				3200	1	30	0,5	0,01 €
	87355				5000	1	5	0,5	277,90 €
	87358				4500	1	10	0,5	0,01 €
	V57-2604H				1200	5	10	0,2S	0,01 €
	V57-3104H				2500	5	10	0,2S	0,01 €
	V57-3114H				2500	1	10	0,2S	0,01 €
	V57-3214H				3000	1	10	0,2S	289,00 €
	V57-3304F				3200	5	5	0,2S	273,40 €

Bild	Artikelnummer	Stock Status	Stock Quantity	Beschreibung	Primär-Strom in A	Sekundär-Strom in A	Scheinleistung (VA)	Genauigkeitsklasse	Preis
	V57-3304H				3200	5	10	0,2S	275,50 €
	V57-3404F				4000	5	5	0,2S	275,50 €
	V57-3414F1				4000	1	5	0,2S	0,01 €
	V57-3414L				4000	1	30	0,2S	310,90 €

GALLERY IMAGES

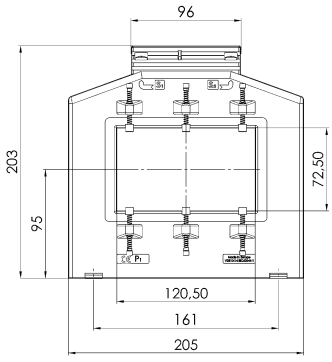

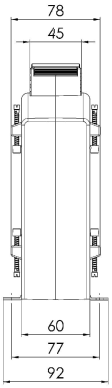

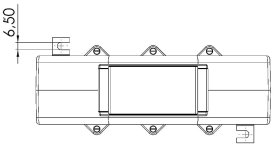

BESCHREIBUNG

- **Nenndauerstrom I_{cth}: 1,0 x I_{pr}**
- **Nennkurzzeitstrom I_{th}: 60 x I_{pr}, 1 Sek.**
- **Betriebsspannung U_m: 0,72 kV**
- **Isolationsprüfspannung: 3 kV, U_{eff}, 50 Hz, 1 Min.**
- **Nenn-Frequenz: 50/60 Hz**

- **Isolierstoffklasse: E**

ZUSÄTZLICHE INFORMATIONEN

Primär-Strom in A	1000, 1200, 1250, 1500, 1600, 1800, 2000, 2500, 3000, 3200, 3500, 4000, 4400, 4500, 5000, 5500, 6000
Sekundär-Strom in A	1, 5, 1 TRV
Scheinleistung (VA)	5, 10, 15, 30, 40, 45, 75
Genauigkeitsklasse	0,2, 0,2S, 0,5, 0,5S, 1