ASK 123.3

Artikelnummer: ASK 123.3



ZUSÄTZLICHE INFORMATIONEN

Primär-Strom in A	750, 800, 1000, 1200, 1250, 1500, 1600, 1800, 2000, 2400, 2500, 3000
Sekundär-Strom in A	1, 5
Scheinleistung (VA)	2,5, 5, 10, 15, 30, 45
Genauigkeitsklasse	0,2S, 0,5, 1

Kategorien: ASK - Aufsteckstromwandler

EAN: 4061701081077 | **Bauhöhe:** field_5a7750818ce38 | **Bautiefe gesamt:** field_5a77508f8ce39 | **Bautiefe Wandler:** field_5c1614dc77628 | **Baubreite:** field_5a7750748ce37 | **Einsatz von Federzugklemmen zur Kontaktierung des Sekundaranschlusses** field_5f8c2ba6a18c4 | **Gewicht:** field_5a9fefceb3b0e | **Messung:** field_5da47878e5fb0 | **Plombierplatte:** field_5c16151ba5cd2 | **Plombierplatte 2:** field_5d442376e65ff | **Rundleiter:** field_5a7750668ce36 | **Schiene 1:** field_5def651344107 | **Schiene 2:** field_5def655a1863c | **Schnappbefestigung:** field_5c16150ea5cd1 | **Übersetzungsverhaltnis:** field_5c161489b1ec9 | **Anwendung:** Industrie-Messung | **Baubreite:** 172 | **Bauhöhe:** 184,5 | **Bautiefe gesamt:** 52 | **Rundleiter:** 100 | **Schiene 1:** 123x30 | **Schiene 2:** 3x100x10 |

VARIATIONEN

Bild	Artikelnummer	Stock Status	Stock Quantity	Beschreibung	Primär-Strom in A	Sekundär-Strom in A	Scheinleistung (VA)	Genauigkeitsklasse	Preis
	V56-2904J				1600	5	15	0,2S	200,60 €
	V56-3004J				2000	5	15	0,2S	207,90 €
	V56-3104J				2400	5	15	0,2S	220,20 €
	V56-3204J				2500	5	15	0,2S	220,20 €
	24014				1200	5	15	0,5	158,80 €
	V56-3304J				3000	5	15	0,2S	222,10 €
	24010				1000	5	2,5	0,5	149,40 €
	24011				1000	5	5	0,5	149,40 €
	24012				1200	5	5	0,5	149,40 €

Bild	Artikelnummer	Stock Status	Stock Quantity	Beschreibung	Primär-Strom in A	Sekundär-Strom in A	Scheinleistung (VA)	Genauigkeitsklasse	Preis
	24017				1250	5	15	0,5	159,60 €
	24013				1200	5	10	0,5	154,10 €
	24015				1250	5	5	0,5	150,40 €
	24016				1250	5	10	0,5	154,90 €
	24018				1500	5	5	0,5	154,10 €
	24019				1500	5	10	0,5	158,80 €
	24020				1500	5	15	0,5	163,40 €
	24021				1800	5	5	0,5	156,00 €
	24022				1800	5	10	0,5	160,70 €

Bild	Artikelnummer	Stock Status	Stock Quantity	Beschreibung	Primär-Strom in A	Sekundär-Strom in A	Scheinleistung (VA)	Genauigkeitsklasse	Preis
	24023				1800	5	15	0,5	165,20 €
	24024				2000	5	5	0,5	163,40 €
	24025				2000	5	10	0,5	168,00 €
	24026				2000	5	15	0,5	172,70 €
	24027				2000	5	30	0,5	182,10 €
	24028				2500	5	10	0,5	172,70 €
	24029				2500	5	15	0,5	184,90 €
	24030				2500	5	30	0,5	195,70 €
	24031				3000	5	10	0,5	184,90 €

Bild	Artikelnummer	Stock Status	Stock Quantity	Beschreibung	Primär-Strom in A	Sekundär-Strom in A	Scheinleistung (VA)	Genauigkeitsklasse	Preis
	24032				3000	5	15	0,5	186,40 €
	24033				3000	5	30	0,5	209,80 €
	24037				1000	5	5	1	135,50 €
	24038				1000	5	10	1	140,10 €
	24039				1200	5	5	1	135,50 €
	24040				1200	5	10	1	140,10 €
	24041				1200	5	15	1	144,80 €
	24042				1250	5	5	1	136,50 €
	24043				1250	5	10	1	141,20 €

Bild	Artikelnummer	Stock Status	Stock Quantity	Beschreibung	Primär-Strom in A	Sekundär-Strom in A	Scheinleistung (VA)	Genauigkeitsklasse	Preis
	24044				1250	5	15	1	145,90 €
	24045				1500	5	5	1	140,10 €
	24046				1500	5	10	1	144,80 €
	24047				1500	5	15	1	151,60 €
	24048				1500	5	30	1	163,40 €
	24049				1800	5	5	1	141,90 €
	24050				1800	5	10	1	146,50 €
	24051				1800	5	15	1	153,00 €
	24052				1800	5	30	1	165,20 €

Bild	Artikelnummer	Stock Status	Stock Quantity	Beschreibung	Primär-Strom in A	Sekundär-Strom in A	Scheinleistung (VA)	Genauigkeitsklasse	Preis
	24053				2000	5	10	1	154,10 €
	24054				2000	5	15	1	163,40 €
	24055				2000	5	30	1	170,70 €
	24057				2500	5	10	1	156,70 €
	24058				2500	5	15	1	167,20 €
	24059				2500	5	30	1	170,70 €
	24061				3000	5	10	1	160,70 €
	24062				3000	5	15	1	175,50 €
	24063				3000	5	30	1	180,20 €

Bild	Artikelnummer	Stock Status	Stock Quantity	Beschreibung	Primär-Strom in A	Sekundär-Strom in A	Scheinleistung (VA)	Genauigkeitsklasse	Preis
	24064				3000	5	45	1	186,40 €
	24087				750	5	10	1	140,10 €
	24107				1600	5	10	1	146,50 €
	24108				1600	5	30	1	165,20 €
	24111				1000	5	15	1	163,40 €
	24112				1600	5	5	1	141,90 €
	24113				1600	5	15	1	153,00 €
	24114				800	5	5	1	149,40 €
	24125				1000	1	10	0,5	191,30 €

Bild	Artikelnummer	Stock Status	Stock Quantity	Beschreibung	Primär-Strom in A	Sekundär-Strom in A	Scheinleistung (VA)	Genauigkeitsklasse	Preis
	24126				1000	5	10	0,5	154,60 €
	24138				800	5	10	1	134,00 €
	24211				1000	1	5	0,5	186,40 €
	24212				1200	1	5	0,5	186,40 €
	24213				1200	1	10	0,5	191,30 €
	24214				1200	1	15	0,5	196,80 €
	24215				1250	1	5	0,5	187,70 €
	24216				1250	1	10	0,5	192,40 €
	24217				1250	1	15	0,5	196,80 €

Bild	Artikelnummer	Stock Status	Stock Quantity	Beschreibung	Primär-Strom in A	Sekundär-Strom in A	Scheinleistung (VA)	Genauigkeitsklasse	Preis
	24218				1500	1	5	0,5	191,30 €
	24219				1500	1	10	0,5	195,70 €
	24220				1500	1	15	0,5	200,60 €
	24221				1800	1	5	0,5	230,30 €
	24222				1800	1	10	0,5	234,80 €
	24223				1800	1	15	0,5	239,60 €
	24224				2000	1	5	0,5	237,90 €
	24225				2000	1	10	0,5	242,80 €
	24226				2000	1	15	0,5	247,10 €

Bild	Artikelnummer	Stock Status	Stock Quantity	Beschreibung	Primär-Strom in A	Sekundär-Strom in A	Scheinleistung (VA)	Genauigkeitsklasse	Preis
	24227				2000	1	30	0,5	256,40 €
	24228				2500	1	10	0,5	247,10 €
	24229				2500	1	15	0,5	259,00 €
	24230				2500	1	30	0,5	270,40 €
	24231				3000	1	10	0,5	259,00 €
	24232				3000	1	15	0,5	261,10 €
	24233				3000	1	30	0,5	275,30 €
	24237				1000	1	5	1	172,70 €
	24238				1000	1	10	1	177,50 €

Bild	Artikelnummer	Stock Status	Stock Quantity	Beschreibung	Primär-Strom in A	Sekundär-Strom in A	Scheinleistung (VA)	Genauigkeitsklasse	Preis
	24239				1200	1	5	1	172,70 €
	24240				1200	1	10	1	177,50 €
	24241				1200	1	15	1	182,10 €
	24242				1250	1	5	1	173,40 €
	24243				1250	1	10	1	178,20 €
	24244				1250	1	15	1	183,10 €
	24245				1500	1	5	1	177,50 €
	24246				1500	1	10	1	182,10 €
	24247				1500	1	15	1	188,40 €

Bild	Artikelnummer	Stock Status	Stock Quantity	Beschreibung	Primär-Strom in A	Sekundär-Strom in A	Scheinleistung (VA)	Genauigkeitsklasse	Preis
	24248				1500	1	30	1	200,60 €
	24249				1800	1	5	1	216,60 €
	24250				1800	1	10	1	221,20 €
	24251				1800	1	15	1	227,50 €
	24252				1800	1	30	1	239,60 €
	24253				2000	1	10	1	228,70 €
	24254				2000	1	15	1	237,90 €
	24255				2000	1	30	1	245,40 €
	24257				2500	1	10	1	231,40 €

Bild	Artikelnummer	Stock Status	Stock Quantity	Beschreibung	Primär-Strom in A	Sekundär-Strom in A	Scheinleistung (VA)	Genauigkeitsklasse	Preis
	24258				2500	1	15	1	241,70 €
	24259				2500	1	30	1	245,40 €
	24261				3000	1	10	1	234,80 €
	24262				3000	1	15	1	250,10 €
	24263				3000	1	30	1	254,80 €
	24264				3000	1	45	1	261,10 €
	24308				1600	1	30	1	239,50 €
	24309				1600	1	10	1	182,10 €
	V56-2504D				1000	5	2,5	0,2S	185,00 €

Bild	Artikelnummer	Stock Status	Stock Quantity	Beschreibung	Primär-Strom in A	Sekundär-Strom in A	Scheinleistung (VA)	Genauigkeitsklasse	Preis
	V56-2604F				1200	5	5	0,2S	185,00 €
	V56-2704F				1250	5	5	0,2S	186,00 €
	V56-2804F				1500	5	5	0,2S	189,60 €
	V56-2804H				1500	5	10	0,2S	194,60 €
	V56-2904F				1600	5	5	0,2S	191,30 €
	V56-2904H				1600	5	10	0,2S	196,00 €
	V56-3004F				2000	5	5	0,2S	198,90 €
	V56-3004H				2000	5	10	0,2S	203,40 €
	V56-3104F				2400	5	5	0,2S	207,90 €

Bild	Artikelnummer	Stock Status	Stock Quantity	Beschreibung	Primär-Strom in A	Sekundär-Strom in A	Scheinleistung (VA)	Genauigkeitsklasse	Preis
	V56-3104H				2400	5	10	0,2S	207,90 €
	V56-3204F				2500	5	5	0,2S	207,90 €
	V56-3204H				2500	5	10	0,2S	207,90 €
	V56-3304F				3000	5	5	0,2S	220,20 €
	V56-3304H				3000	5	10	0,2S	220,20 €

GALLERY IMAGES

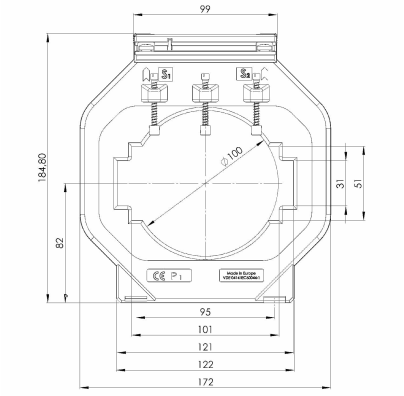

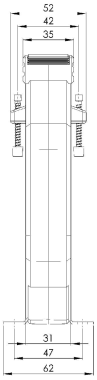

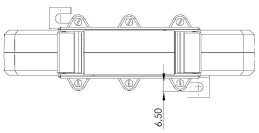

BESCHREIBUNG

- **Nenndauerstrom I_{cth}: 1,0 x I_{pr}**

- **Nennkurzzeitstrom I_{th}: 60 x I_{pr}, 1 Sek.**
- **Betriebsspannung U_m: 0,72 kV**
- **Isolationsprüfspannung: 3 kV, U_{eff}, 50 Hz, 1 Min.**
- **Nenn-Frequenz: 50/60 Hz**
- **Isolierstoffklasse: E**

ZUSÄTZLICHE INFORMATIONEN

Primär-Strom in A	750, 800, 1000, 1200, 1250, 1500, 1600, 1800, 2000, 2400, 2500, 3000
Sekundär-Strom in A	1, 5
Scheinleistung (VA)	2,5, 5, 10, 15, 30, 45
Genauigkeitsklasse	0,2S, 0,5, 1