ASG 210.3

Artikelnummer: ASG 210.3



ZUSÄTZLICHE INFORMATIONEN

Primär-Strom in A	50, 60, 75, 80, 100, 125, 150, 200, 250, 300
Sekundär-Strom in A	1, 5
Scheinleistung (VA)	1, 1,25, 1,5, 2,5, 3,75, 5, 7,5
Genauigkeitsklasse	0,5, 1, 3

Kategorien: ASG - Rohrstab-Stromwandler, vergossen

EAN: 4061701089554 | **Bauhöhe:** field_5a7750818ce38 | **Bautiefe gesamt:** field_5a77508f8ce39 | **Bautiefe Wandler:** field_5c1614dc77628 | **Baubreite:** field_5a7750748ce37 | **Einsatz von Federzugklemmen zur Kontaktierung des Sekundaranschlusses** field_5f8c2ba6a18c4 | **Gewicht:** field_5a9fefceb3b0e | **Messung:** field_5da47878e5fb0 | **Plombierplatte:** field_5c16151ba5cd2 | **Plombierplatte 2:** field_5d442376e65ff | **Rundleiter:** field_5a7750668ce36 | **Schiene 1:** field_5def651344107 | **Schiene 2:** field_5def655a1863c | **Schnappbefestigung:** field_5c16150ea5cd1 | **Übersetzungsverhaltnis:** field_5c161489b1ec9 | **Anwendung:** Industrie-Messung | **Baubreite:** 44 | **Bauhöhe:** 55,5 | **Bautiefe gesamt:** 30 | **Rundleiter:** 21 |

VARIATIONEN

Bild	Artikelnummer	Stock Status	Stock Quantity	Beschreibung	Primär-Strom in A	Sekundär-Strom in A	Scheinleistung (VA)	Genauigkeitsklasse	Preis
	27550				50	5	1	3	0,01 €
	27650				50	1	1	3	0,01 €
	27501				60	5	1	1	73,40 €
	27551				60	5	1	3	0,01 €
	27552				60	5	1,25	3	0,01 €
	27601				60	1	1	1	79,90 €
	27602				60	1	1,25	1	79,90 €
	27651				60	1	1	3	0,01 €
	27652				60	1	1,25	3	0,01 €

Bild	Artikelnummer	Stock Status	Stock Quantity	Beschreibung	Primär-Strom in A	Sekundär-Strom in A	Scheinleistung (VA)	Genauigkeitsklasse	Preis
	27503				75	5	1,25	1	73,40 €
	27504				75	5	1,5	1	73,40 €
	27553				75	5	1,5	3	0,01 €
	27603				75	1	1,25	1	79,90 €
	27604				75	1	1,5	1	79,90 €
	27505				80	5	1,25	1	73,40 €
	27506				80	5	1,5	1	73,40 €
	27605				80	1	1,25	1	79,90 €
	27606				80	1	1,5	1	79,90 €

Bild	Artikelnummer	Stock Status	Stock Quantity	Beschreibung	Primär-Strom in A	Sekundär-Strom in A	Scheinleistung (VA)	Genauigkeitsklasse	Preis
	27507				100	5	1,5	1	73,40 €
	27508				100	5	2,5	1	73,40 €
	27607				100	1	1,5	1	79,90 €
	27608				100	1	2,5	1	79,90 €
	27670				100	1	1,25	0,5	0,01 €
	27509				125	5	1,5	1	73,40 €
	27510				125	5	2,5	1	73,40 €
	27609				125	1	1,5	1	79,90 €
	27610				125	1	2,5	1	79,90 €

Bild	Artikelnummer	Stock Status	Stock Quantity	Beschreibung	Primär-Strom in A	Sekundär-Strom in A	Scheinleistung (VA)	Genauigkeitsklasse	Preis
	27512				150	5	1,5	1	73,40 €
	27513				150	5	2,5	1	73,40 €
	27514				150	5	3,75	1	73,40 €
	27612				150	1	1,5	1	79,90 €
	27613				150	1	2,5	1	79,90 €
	27614				150	1	3,75	1	79,90 €
	27515				200	5	1,5	1	73,40 €
	27516				200	5	2,5	1	73,40 €
	27529				200	5	1,5	0,5	0,01 €

Bild	Artikelnummer	Stock Status	Stock Quantity	Beschreibung	Primär-Strom in A	Sekundär-Strom in A	Scheinleistung (VA)	Genauigkeitsklasse	Preis
	27554				200	5	5	3	0,01 €
	27615				200	1	1,5	1	79,90 €
	27616				200	1	2,5	1	79,90 €
	27617				200	1	5	1	79,90 €
	27653				200	1	5	3	0,01 €
	27518				250	5	2,5	1	73,40 €
	27618				250	1	2,5	1	79,90 €
	27619				250	1	5	1	79,90 €
	27521				300	5	2,5	1	73,40 €

Bild	Artikelnummer	Stock Status	Stock Quantity	Beschreibung	Primär-Strom in A	Sekundär-Strom in A	Scheinleistung (VA)	Genauigkeitsklasse	Preis
	27555				300	5	7,5	3	0,01 €
	27621				300	1	2,5	1	79,90 €
	27622				300	1	5	1	79,90 €
	27623				300	1	7,5	1	79,90 €
	27654				300	1	7,5	3	0,01 €

GALLERY IMAGES

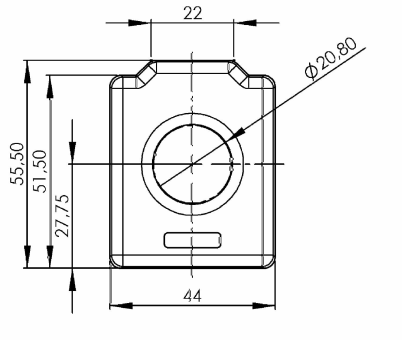

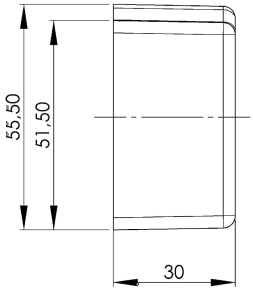

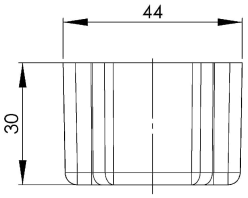

BESCHREIBUNG

- **Nenndauerstrom I_{cth}: 1,0 x I_N**
- **Nennkurzzeitstrom I_{th}: 60 x I_N, 1 Sek.**
- **Betriebsspannung U_m: 0,72 kV**
- **Isolationsprüfspannung: 3 kV, U_{eff}, 50 Hz, 1 Min.**
- **Nenn-Frequenz: 50 Hz**
- **Isolierstoffklasse: E**

ZUSÄTZLICHE INFORMATIONEN

Primär-Strom in A	50, 60, 75, 80, 100, 125, 150, 200, 250, 300
Sekundär-Strom in A	1, 5
Scheinleistung (VA)	1, 1,25, 1,5, 2,5, 3,75, 5, 7,5
Genauigkeitsklasse	0,5, 1, 3